PONTIFICIA UNIVERSIDAD CATÓLICA DE CHILE
ESCUELA DE INGENIERÍA
Departamento de Ingeniería Eléctrica
IEE2913 — Diseño Eléctrico (Capstone)

Grupo 10

# Informe de Avance 2 (25 %)

**Proyecto:** SupaClock: Wearable Biométrico Modular
**Integrantes:** Tomás Avendaño, Benjamín Sepúlveda, Pablo Uribe
**Fecha:** 4 de mayo de 2026

# Índice

**1. Introducción al estado actual del proyecto** **5**
1.0.1. Resumen ejecutivo del avance. . . . . 5

**2. Diagrama de bloques de bajo nivel actualizado** **5**
2.0.1. Cambios respecto del diagrama original. . . . . 6
2.0.2. Especificaciones detalladas por bloque. . . . . 7

**3. Planificación actualizada** **8**
3.1. Contraste avance esperado vs. avance logrado . . . . . 8
3.2. Carta Gantt corregida . . . . . 9
3.3. Distribución del trabajo en este hito . . . . . 10

**4. Análisis de impacto y estándares** **11**
4.1. Aplicaciones e impacto socioeconómico, ambiental y en salud . . . . . 11
4.1.1. Salud pública. . . . . 11
4.1.2. Impacto socioeconómico y de equidad. . . . . 11
4.1.3. Impacto ambiental. . . . . 11
4.1.4. Aspectos éticos. . . . . 11
4.2. Riesgo eléctrico — análisis ECMA-287 punto 3 . . . . . 12
4.2.1. Riesgos adicionales del LiPo. . . . . 13
4.3. Estándares relacionados con el área del proyecto . . . . . 13
4.3.1. Bluetooth Core Specification 5.3 [1]. . . . . 13
4.3.2. IEEE 11073-10406 (*Personal Health Devices — Basic ECG*) [2]. . . . . 13
4.3.3. USB Type-C Cable and Connector Specification, Rev. 2.3 [3]. . . . . 13
4.3.4. IEC 60601-1 (*Medical electrical equipment*) [4]. . . . . 14
4.3.5. RoHS-2 (Directiva 2011/65/EU) [5] e IEC 62133-2 [6] . . . . . 14

**5. Modelos y simulaciones** **14**
5.1. Modelo de autonomía energética . . . . . 14
5.1.1. Disclaimer instrumental. . . . . 14
5.1.2. Cota superior del consumo medio. . . . . 15
5.2. Validación del algoritmo de pasos . . . . . 15
5.2.1. Resultado. . . . . 15
5.2.2. Limitación detectada y migración planificada. . . . . 16

5.3. Validación del algoritmo Pan-Tompkins . . . 16
5.3.1. Resultado. . . . 17
5.4. Modelo de concurrencia I2C bajo FreeRTOS . . . 17
5.4.1. Cálculo. . . . 17
5.4.2. Validación experimental. . . . 18
5.5. Modelo de duty cycle bajo PM dinámico . . . 18
5.5.1. Impacto de las mitigaciones. . . . 18
5.6. Análisis comparativo de topología algorítmica frente a la industria . . . 19

**6. Diseño del set-up final de pruebas** **19**
6.0.1. Componentes del set-up. . . . 20
6.0.2. Replicación sobre ESP32-S3. . . . 20
6.0.3. Métricas a registrar en cada sesión: . . . 21

**7. Diseño de pruebas preliminar** **21**
7.1. Estrategia general . . . 21
7.2. Pruebas de integración . . . 22
7.3. Pruebas funcionales (sistema completo) . . . 23
7.4. Plan de validación de la PCB propia . . . 23

**8. Implementación y resultados** **23**
8.1. Arquitectura de firmware concurrente (FreeRTOS) . . . 23
8.1.1. Descripción y funcionalidad. . . . 23
8.1.2. Cálculos / decisiones. . . . 24
8.1.3. Brown-out y secuencia de arranque. . . . 24
8.1.4. Resultados. . . . 25
8.2. Modos de energía y persistencia NVS . . . 25
8.2.1. Descripción. . . . 25
8.2.2. Persistencia NVS. . . . 25
8.2.3. Resultado. . . . 25
8.3. Power management dinámico (light sleep) . . . 25
8.3.1. Descripción. . . . 25
8.3.2. PM locks implementados. . . . 26
8.3.3. Resultado cuantitativo. . . . 26
8.4. Migración a Seeed XIAO ESP32-S3 . . . 26
8.4.1. Motivación técnica. . . . 26
8.4.2. Estado. . . . 27
8.5. Bloque de Sensores: BMI160 + algoritmo de pasos . . . 27
8.5.1. Descripción. . . . 27
8.5.2. Algoritmo de pasos. . . . 27
8.5.3. Resultados. . . . 27
8.6. Bloque de Sensores: MAX30102 (PPG) . . . 28
8.6.1. Descripción. . . . 28
8.6.2. Máquina de estados SPOT. . . . 28
8.6.3. Motion gating. . . . 28
8.6.4. Resultados. . . . 28
8.7. Bloque de Sensores: AD8232 (ECG) con ADC continuo + DMA . . . 28
8.7.1. Descripción. . . . 28
8.7.2. Refactor DMA on-demand. . . . 29
8.7.3. Cálculos. . . . 29
8.7.4. Resultados. . . . 29

8.8. Bloque de Sensores: MAX30205 (Temperatura) . . . 29
8.8.1. Descripción. . . . 29
8.8.2. Resultados. . . . 29
8.9. Bloque de Energía: BMS + LDO + Fuel Gauge . . . 30
8.9.1. Descripción. . . . 30
8.9.2. Validación eléctrica. . . . 30
8.9.3. Resultados. . . . 30
8.10. Bloque de Comunicaciones: BLE NimBLE . . . 30
8.10.1. Descripción. . . . 30
8.10.2. Optimizaciones de consumo. . . . 30
8.10.3. Resultados. . . . 31
8.11. Bloque de Interfaz Local: GUI multi-pantalla LVGL . . . 31
8.11.1. Descripción. . . . 31
8.11.2. Menú principal (7 ítems). . . . 31
8.11.3. Backlight PWM y auto-off. . . . 31
8.11.4. Resultados. . . . 32
8.12. Bloque de Backend: Cloud Functions con Pan-Tompkins . . . 32
8.12.1. Descripción. . . . 32
8.12.2. Modelo de costos. . . . 32
8.12.3. Resultados. . . . 32
8.13. Bloque de Hardware: Esquemático y prototipo PCB . . . 32
8.13.1. Descripción. . . . 32
8.13.2. Estado. . . . 32
8.13.3. Evidencia visual. . . . 33
8.14. Evaluación general y próximos pasos . . . 33

**A. Anexos: extractos de código** **35**

# Índice de figuras

1. Diagrama de bloques de bajo nivel actualizado del prototipo SupaClock. Cada bloque indica el porcentaje de implementación actual. Verde: funcional; amarillo: parcial; rojo punteado: pendiente o dependiente de la PCB SMD. . . . 6
2. Carta Gantt original (Informe 5 %) con anotación manual del estado al 27/04/2026. . . . 10
3. Consumo medido en batería (Tektronix TX3) para distintos escenarios operativos post-optimización. El pico de 69 mA corresponde al peor caso: ECG + BLE streaming + pantalla encendida. El modo ECO con pantalla apagada alcanza 17 mA en estado activo. . . . 14
4. Salida del simulador del contador de pasos: magnitud cruda del acelerómetro, señal filtrada por media móvil, umbral adaptativo y eventos de paso detectados sobre una ventana de 60 s capturada con `supaclock_monitor.py`. Ground-truth manual: 72 pasos. Detectados: 70 (97,2 % precisión). . . . 15
5. Pipeline completo de procesamiento ECG: edge (ESP32) → cliente PC de testing → Firebase. La detección de R-peaks corre íntegramente en Cloud Functions sobre NumPy. En el hito 60 % el cliente PC será reemplazado por la app móvil en Flutter. . . . 16
6. Resultados del análisis Pan-Tompkins sobre datos reales del AD8232: señal ECG cruda, etapas de filtrado y detección de R-peaks. BPM calculado: 76; HRV (SDNN): 32,4 ms. . . . 17
7. Fracción de tiempo del SoC en cada estado de potencia, antes y después de las optimizaciones. Antes: 0 % SLEEP, 92 % APB_MAX, 8 % CPU_MAX. Después: 75 % SLEEP, 15 % APB_MAX, 9 % CPU_MAX. . . . 18

8. Distribución de CPU por tarea tras la optimización. El sistema pasa más del 95 % del tiempo en IDLE, lo que habilita el *light sleep* dinámico. El driver ST7789 reescrito redujo la carga de `gui_task` de 47 % a <1 %. . . . . 18
9. Set-up final de validación. El DUT (*SupaClock*) se evalúa contra instrumentos de referencia (oxímetro, termómetro, osciloscopio) y se registran las salidas BLE en CSV vía un PC con `supaclock_monitor.py`. . . . . 20
10. Arquitectura FreeRTOS implementada en `src/tests/test_general.c`. Siete tareas con prioridades distintas, dos mutex y *queue* implícita por el host de NimBLE. El bus I2C es serializado por el mutex `xSensorDataMutex`. . . . . 24
11. Dos pipelines de procesamiento del BMI160: arriba el contador de pasos (implementado), abajo la futura clasificación HAR vía CNN 1D (en desarrollo). . . . . 27
12. Vista frontal del prototipo SupaClock en protoboard: ESP32-C3 SuperMini, display ST7789 1.69", módulo TP4056 y MAX17048 STEMMA. . . . . 33
13. Vista trasera del prototipo: sensores MAX30102 (PPG) y MAX30205 (temperatura) en contacto con la piel, módulo AD8232 con electrodos laterales. . . . . 33

# Índice de cuadros

1. Especificaciones de bajo nivel por bloque y estado de implementación. . . . . 8
2. Contraste entre actividades planificadas preliminarmente y el avance logrado al 27 de abril de 2026. . . . . 9
3. Distribución de trabajo y contribuciones principales de la iteración actual. . . . . 10
4. Análisis de riesgos eléctricos según ECMA-287, punto 3 [7]. . . . . 12
5. Mapa entre bloques, entornos PlatformIO y criterios de aceptación de las pruebas unitarias. 22
6. Tareas FreeRTOS implementadas, prioridades y periodicidades. . . . . 24
7. Cadencias parametrizadas por modo de energía (extracto de `power_profiles[]`). . . . . 25

# 1. Introducción al estado actual del proyecto

El siguiente informe detalla el estado actual del desarrollo del proyecto *SupaClock*, dando continuidad al diseño establecido en el informe de diseño preliminar entregado el 7 de abril de 2026. La motivación, los requerimientos técnicos y el diagrama de bloques de alto nivel descritos en aquel documento se mantienen vigentes, por lo que en este informe **no se reproducen**, sino que se referencian. El presente documento se estructura en torno a cinco ejes fundamentales: diagrama de bloques de bajo nivel *actualizado*, planificación contrastada con el estado real del proyecto, análisis de impacto socioeconómico y de estándares aplicables, modelos y simulaciones que respaldan las decisiones de diseño, set-up final de pruebas y un diseño de pruebas preliminar (sección que se incorpora en este reporte para complementar la planificación original). Adicionalmente, en la **sección de Implementación y resultados** se documentan todos los bloques que se logró integrar en la etapa actual de desarrollo.

### 1.0.1. Resumen ejecutivo del avance.

Actualmente el sistema cuenta con un **firmware funcional integrado** que ejecuta **siete tareas concurrentes** bajo FreeRTOS (IMU + pasos, PPG con máquina de estados SPOT, Temperatura/Batería, ECG por DMA on-demand, GUI LVGL de 7 pantallas, flush BLE agregado y monitor de rendimiento), un **stack BLE NimBLE** operativo con **cuatro características GATT** (incluyendo telemetría TLV agregada y canal de comandos), un **backend Firebase** con Cloud Functions corriendo Pan-Tompkins en NumPy y un **esquemático en KiCad** para el prototipo SuperMini. Adicionalmente, en esta iteración se implementaron **modos de energía persistentes** (SPORT/NORMAL/SAVER con 8 cadencias parametrizadas y persistencia NVS), un sistema de **power management dinámico** con DFS y *light sleep* que alcanza un 75 % de tiempo en estado SLEEP, y se encargó la **migración al Seeed XIAO ESP32-S3** para resolver limitaciones de memoria y potencia del C3. Los componentes de Machine Learning (CNN 1D para HAR) y la PCB SMD propia están en fases tempranas y se concentran en los hitos 60 % y 90 %. Se inició el desarrollo de la **aplicación móvil en Flutter** que actuará como *gateway* entre el dispositivo y el backend; para la fase de diseño actual, las trazas BLE se validan con el cliente de escritorio `supaclock_monitor.py` (Python + `bleak`), que grafica biometría en tiempo real, exporta CSV para entrenamiento del clasificador y sube sesiones a Firestore.

# 2. Diagrama de bloques de bajo nivel actualizado

El diagrama de alto nivel presentado en la *Fig. 4* de la entrega anterior se mantiene **sin modificaciones estructurales**: los siete dominios funcionales (interacción, energía, sensores, MCU, interfaz local, gateway y backend) y sus interconexiones siguen siendo válidos. Lo que sí se actualizó es el **nivel de detalle de bajo nivel**, dado que ahora cada bloque tiene un grado de implementación cuantificable sobre placa de desarrollo. La Fig. 1 muestra el estado vigente, codificando con color el porcentaje de integración y diferenciando con un borde discontinuo aquellos bloques que aún no están implementados o cuyo paso a la PCB propia está pendiente.

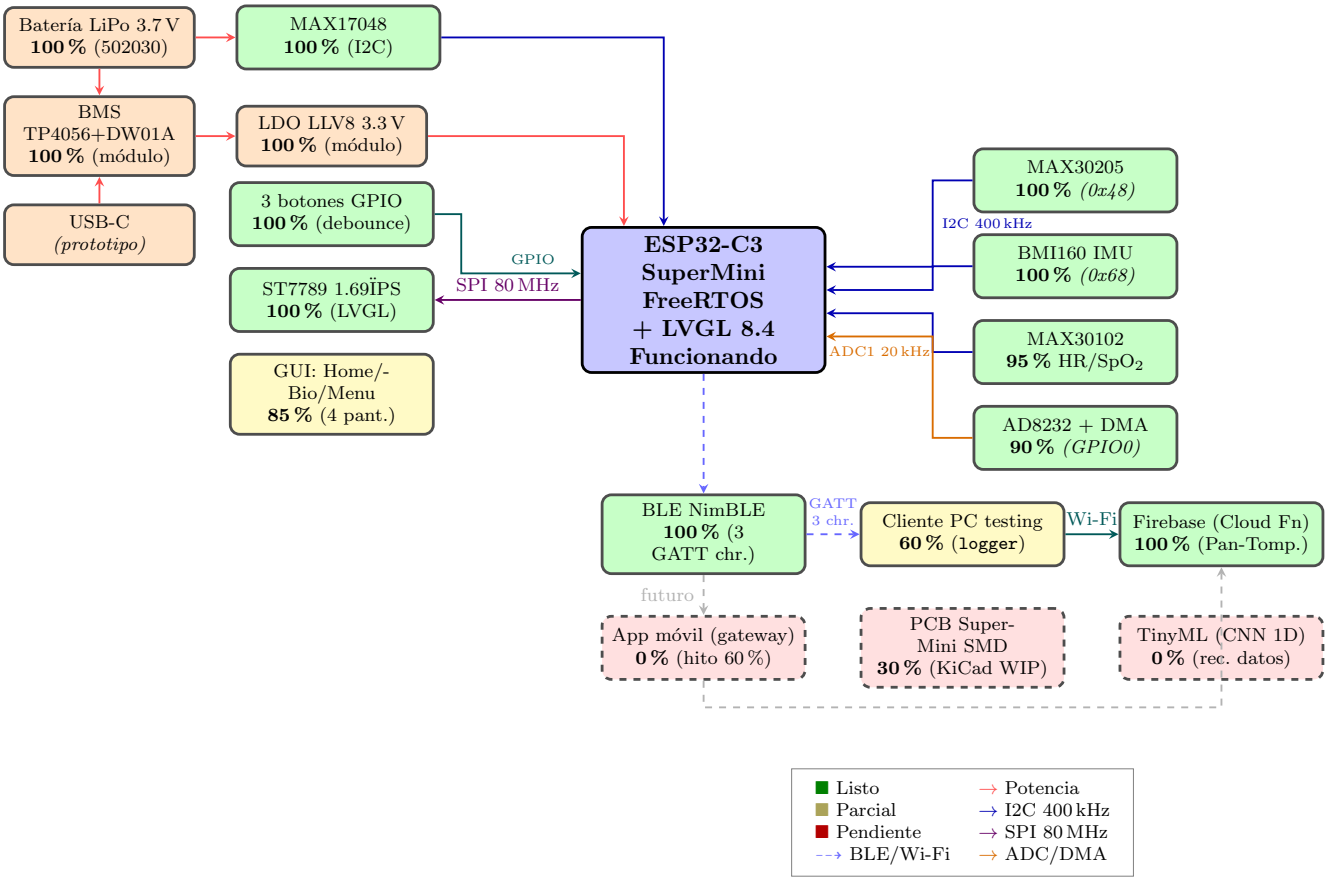


Figura 1: Diagrama de bloques de bajo nivel actualizado del prototipo SupaClock. Cada bloque indica el porcentaje de implementación actual. Verde: funcional; amarillo: parcial; rojo punteado: pendiente o dependiente de la PCB SMD.

### 2.0.1. Cambios respecto del diagrama original.

La estructura general del bus es la misma; las modificaciones son:

- **Bus I2C**: confirmado a 400 kHz con cuatro esclavos físicos (MAX30102 `0x57`, MAX30205 `0x48`, BMI160 `0x68`, MAX17048 `0x36`), accedido bajo el mutex `xSensorDataMutex` (FreeRTOS) para serializar las cuatro tareas concurrentes que comparten el bus.
- **ADC continuo (ECG)**: el AD8232 ya *no* se concibe como un canal ADC *single-shot*; la implementación actual usa el periférico `adc_continuous` del ESP-IDF a 20 kHz con DMA, decimando por 40 hacia 500 Hz para BLE. Esto se justifica en la Fig. 10.
- **Botones**: pasaron de tres a **dos botones** (`NEXT` GPIO10 y `SELECT` GPIO1) *con short-press y long-press* gestionados por `gpio_buttons` (debounce SW por `esp_timer`); el pin de despertar de *deep sleep* se canaliza ahora por `BTN_SELECT`.
- **LVGL**: se confirmó el buffer parcial de 14.4 KB (240×30 px × 2 B); el GUI quedó dividido en **siete pantallas** (5 ciclables: Home, Bio, HR_Spot, ECG, Menú; 2 sub-pantallas: Modo Energía, Configuración Auto-off) con navegación por estado.
- **Backend Firebase**: el flujo *dispositivo* → *Firestore* → *Cloud Function* `process_ecg` ya está desplegado y se valida con el cliente `supaclock_monitor.py`; la primera versión del *gateway* móvil en Flutter está en desarrollo.

- **Migración a ESP32-S3**: se encargó el módulo *Seeed XIAO ESP32-S3* (en tránsito) para resolver las limitaciones de potencia (brown-outs del LDO actual) y de memoria (techo SRAM de 320 KB insuficiente para TinyML). La decisión se justifica cuantitativamente en la sección 5.
- **TinyML**: aún *no* se entrenó el modelo CNN 1D (depende de la recolección de datos reales del BMI160 sobre los integrantes); por eso se mantiene como bloque pendiente. El contador de pasos *algorítmico* (umbral adaptativo) sí se implementó.
- **PCB SMD propia**: se completó la primera versión del esquemático en KiCad incluyendo la sección de potencia, los footprints importados y los buses I2C/SPI. Sin embargo, esta versión **no será manufacturada** dado que la migración al ESP32-S3 requiere un rediseño del módulo MCU; ya se trabaja en la versión actualizada para dejar definitivamente la protoboard.

#### 2.0.2. Especificaciones detalladas por bloque.

La Tabla 1 consolida las especificaciones cuantitativas que permiten cerrar el diagrama. La columna "Estado" usa la misma codificación cromática que la Fig. 1.

Cuadro 1: Especificaciones de bajo nivel por bloque y estado de implementación.

| **Bloque** | **Interfaz** | **Frecuencia / tasa** | **Especificación clave** | **Estado** |
|---|---|---|---|---|
| AD8232 (ECG) | ADC1 / DMA | 20 kHz → 500 Hz (down-sample 40×) | GPIO0 ADC, ganancia analógica fija 1100, $f_c$ LP ∼40 Hz | 90 % |
| BMI160 (IMU) | I2C 400 kHz `0x68` | ODR 50 Hz | accel ±2 g, gyro ±250 °/s, FIFO HW, INT1 step counter | 100 % |
| MAX30102 (PPG) | I2C 400 kHz `0x57` | 100 sps efect. ($N_{avg} = 4$) | RED+IR pulse 411 $\mu$s, FIFO 32, polling 100 ms, flush startup | 95 % |
| MAX30205 (Temp) | I2C 400 kHz `0x48` | 1 Hz polling | 16-bit, 0.00390625 °C/LSB, ±0,1 °C en rango clínico | 100 % |
| MAX17048 (Fuel) | I2C 400 kHz `0x36` | 1 Hz polling | ModelGauge SOC %, $V_{cell}$ mV, sin shunt externo | 100 % |
| ST7789 (Display) | SPI 80 MHz, 4-wire | 30 FPS LVGL | 240×280 RGB565, DMA `SPI_DMA_CH_AUTO`, offset Y=20 | 100 % |
| Botones GPIO | GPIO IN pull-up | polling 30 Hz desde gui_task | 2 botones (NEXT, SELECT), short/long press, debounce 30 ms, wake-up deep sleep | 100 % |
| BMS TP4056 + DW01A | USB-C IN | – | carga 1 A ajustable, OVP/OCP/UVP integrado | 100 % |
| LDO ME6211 | 3.3 V OUT | – | dropout ∼100 mV @ 100 mA, $I_Q$ 55 $\mu$A | 100 % |
| BLE NimBLE | 2.4 GHz BLE 5 | MTU 247, conn. interval 15 ms | 4 chr.: 0xFF01 IMU, 0xFF02 TLV agregado, 0xFF03 ECG, 0xFF04 CMD | 100 % |
| GUI LVGL | SPI | 30 FPS | 7 pantallas (5 ciclables + 2 sub), 7 ítems menú, backlight PWM auto-off | 100 % |
| Power Management | esp_pm + locks | DFS 10–160 MHz | Light sleep dinámico, 3 PM locks (ECG, ADC, NimBLE) | 100 % |
| Power Modes | NVS + `power_get_profile()` | – | 3 perfiles (SPORT/NORMAL/SAVER), 8 cadencias parametrizadas, persistencia NVS | 100 % |
| Cloud Functions | Firestore trigger | on_document_created | Pan-Tompkins NumPy, BPM, HRV (SDNN), R-peaks | 100 % |
| TinyML CNN 1D | TFLite Micro | 0.5 Hz inferencia | 4 clases HAR, <30 KB flash, ≤10 KB SRAM | 0 % |
| PCB SuperMini propia | 4 capas JLCPCB | – | Esquemático v1 completo; rediseño en curso para ESP32-S3 | 40 % |

# 3. Planificación actualizada

## 3.1. Contraste avance esperado vs. avance logrado

La Tabla 2 contrasta las tareas de la planificación preliminar con su estado actual. Las filas en verde indican tareas completadas; las amarillas, tareas en curso; las rojas, tareas *adelantadas* respecto del cronograma original o tareas nuevas que se incorporaron al descubrir necesidades de implementación que no estaban en la planificación inicial.

Cuadro 2: Contraste entre actividades planificadas preliminarmente y el avance logrado al 27 de abril de 2026.

| Tarea planificada | Estado | Observaciones |
|---|---|---|
| Implementación bloque de energía (BMS + LDO) | **Completado** | Módulo TP4056 + DW01A montado y validado a 4.2 V; LDO ME6211 entrega 3.30 V estables. Driver `max17048` entrega SOC y $V_{cell}$ con 1 Hz polling. |
| Integración inicial de sensores en bus I2C compartido | **Completado** | Cuatro esclavos en el bus a 400 kHz, mutex FreeRTOS protege accesos concurrentes desde 4 tareas. |
| Pruebas preliminares de adquisición de datos | **Completado** | Cada `env:test_*` de PlatformIO valida un sensor de forma aislada; existen 9 entornos de prueba unitarios. |
| Primera integración de sensores con el MCU | **Completado** | `env:main_app/test_general` integra simultáneamente IMU, PPG, Temp, ECG, batería y GUI con BLE activo. |
| Validación básica de algoritmos | **Completado** | Contador de pasos por umbral adaptativo en C, Pan-Tompkins en Cloud Functions; ambos validados con datos reales (Sec. 5). |
| Stack BLE completo | **Adelantado** | NimBLE corriendo con 4 chr. GATT (incluyendo TLV agregado y canal de comandos) bajo servicio `0xFF00`. Advertising relajado a 1 s, Modem Sleep BT, sin bonding (compatibilidad BlueZ/tests). Validado con `supaclock_monitor.py`. |
| Cloud Functions | **Adelantado** | Pan-Tompkins en NumPy desplegado en `us-central1`; BPM y HRV calculados al subir un `ecgReadings/`. |
| Recolección de datos de entrenamiento ML | **En curso** | Existe `supaclock_monitor.py` (CSV) y se han capturado sesiones (`supaclock_*.csv`); aún no se ha entrenado modelo. |
| Esquemático de PCB SMD propia | **Adelantado** | Esquemático v1 completo (`PCB_Prototipo.kicad_sch`). Esta versión no será manufacturada; se rediseña para ESP32-S3. |
| Optimización energética (light sleep + PM locks) | **Adelantado** | No estaba en planificación original. DFS 10–160 MHz, 3 PM locks, Modem Sleep BT. Resultado: 75 % SLEEP, 15 % APB_MAX, 9 % CPU_MAX (antes: 0 % SLEEP). |
| Modos de energía persistentes | **Adelantado** | No estaba en planificación original. Tres perfiles (SPORT/NORMAL/SAVER) con 8 cadencias parametrizadas, persistencia NVS, cambio en runtime sin reinicio. |
| Migración a Seeed XIAO ESP32-S3 | **Nueva tarea** | Justificada por brown-outs del LDO y techo de SRAM del C3. Módulo encargado, en tránsito. Plan de bring-up: validar drivers → habilitar PSRAM → desplegar CNN 1D. |

## 3.2. Carta Gantt corregida

La carta Gantt presentada en el informe anterior se mantiene como referencia base, pero los siguientes ajustes deben quedar reflejados en la próxima revisión maestra:

- Las tareas **Comunicación BLE** y **Cloud Functions** se reasignaron a fases más tempranas, ya que se identificó que sin un *loop* BLE/cloud cerrado no era posible validar el ECG ni la persistencia de sesiones. La construcción del **gateway móvil definitivo** se mantiene para iteraciones futuras como estaba planificado.
- La tarea de **Machine Learning** se postergó hasta la disponibilidad de *datos reales* en cantidad suficiente. La fase de *recolección* de esos datos se adelantó parcialmente y ya hay sesiones almacenadas en `scripts/`.
- La tarea **Diseño PCB** se separó en dos sub-tareas: "esquemático" (adelantada) y "ruteo + manufactura JLCPCB" (mantiene fecha original).

- No hay tareas atrasadas respecto del plan original.

La Fig. 2 reproduce la carta Gantt vigente del informe anterior, con un overlay manual de los hitos cumplidos al 27 de abril de 2026.

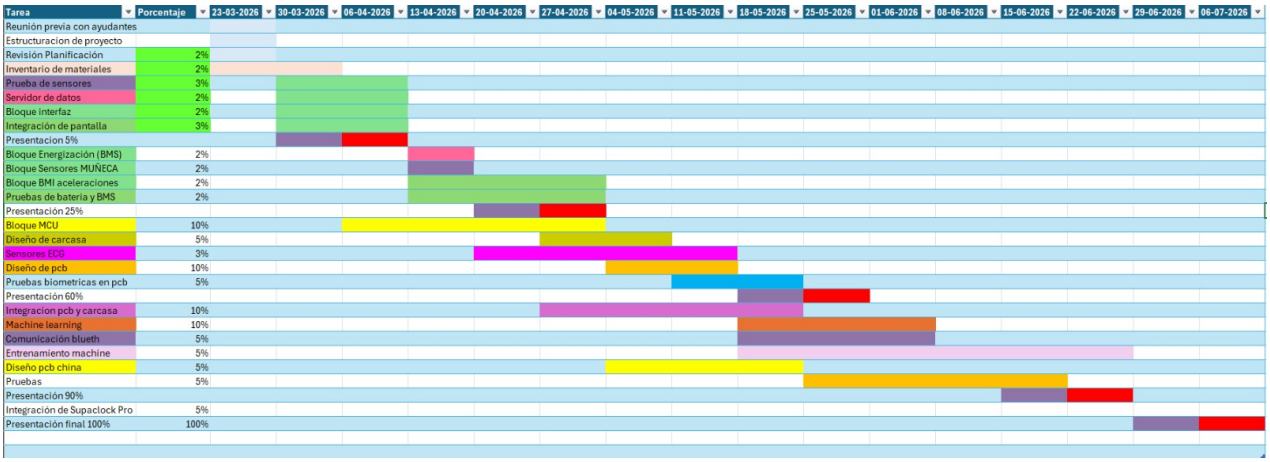


Figura 2: Carta Gantt original (Informe 5 %) con anotación manual del estado al 27/04/2026.

## 3.3. Distribución del trabajo en este hito

El desarrollo de las tareas se abordó de manera colaborativa; si bien se mantuvo la división por áreas declarada en la planificación, los miembros participaron transversalmente en áreas complementarias. La Tabla 3 resume las contribuciones principales.

Cuadro 3: Distribución de trabajo y contribuciones principales de la iteración actual.

| **Integrante** | **Área(s) principal(es)** | **Aportes específicos a este hito** |
|---|---|---|
| Tomás Avendaño | Interfaz, Comunicaciones, Backend | GUI LVGL 7 pantallas con backlight auto-off, optimización del driver ST7789 (carga CPU de 47 % a <1 %), integración BLE NimBLE con 4 chr. (FF01/FF02 TLV/FF03/FF04 CMD), despliegue Cloud Functions Pan-Tompkins, cliente `supaclock_monitor.py` para captura BLE + CSV, inicio de la app móvil Flutter. |
| Benjamín Sepúlveda | Hardware, Energía | Validación eléctrica de la rampa USB→LDO con multímetro y osciloscopio, esquemático KiCad v1 completo (sección de potencia, STEMMA MAX17048, buses I2C/SPI), BOM consolidado con costos reales, ensamblaje del prototipo en perfboard, gestión de la compra del Seeed XIAO ESP32-S3 y evaluación de la nueva PCB. |
| Pablo Uribe | Software, Procesamiento de Señales | Drivers en C de MAX30102 (FIFO + algoritmo HR/$SpO_2$ + SM SPOT + motion gating), MAX30205, BMI160, AD8232 con refactor DMA on-demand (`start_dma`/`stop_dma` + PM lock), algoritmo de pasos en C con umbral adaptativo, power management dinámico (DFS + light sleep + 3 PM locks), módulo `power_modes` con 3 perfiles y persistencia NVS, arquitectura FreeRTOS de siete tareas con regla *rate monotonic*. |

# 4. Análisis de impacto y estándares

## 4.1. Aplicaciones e impacto socioeconómico, ambiental y en salud

### 4.1.1. Salud pública.

El proyecto se inserta en la línea de los *wearables* de fitness, pero con un sesgo hacia el monitoreo **biométrico de uso continuado**, no de notificación social. Considerando que sólo el 49,7 % de los hombres y el 40,3 % de las mujeres mayores de 18 años en Chile cumplen niveles adecuados de actividad física [8, 9], y que el 42 % de la población adulta presenta sobrepeso [8, 9], un dispositivo que permita auto-monitorizar pasos, frecuencia cardíaca, $SpO_2$ y temperatura sin depender de la suscripción a una plataforma *cloud* de pago tiene impacto directo en políticas de promoción de la salud cardiovascular y metabólica [10]. Adicionalmente, el modo ECG (toma puntual de la Derivación I, 30 s) abre la puerta a tamizaje de fibrilación auricular en atención primaria, en la línea de aplicaciones ya validadas clínicamente con relojes comerciales [11].

### 4.1.2. Impacto socioeconómico y de equidad.

El BOM consolidado en el informe anterior totaliza $ 58.301 CLP para la versión prototipo y se proyecta a $ 88.301 CLP con la versión Pro en PCB SMD (4 capas, JLCPCB). Esto contrasta con dispositivos comerciales equivalentes (Apple Watch SE: $ 250.000 CLP; Galaxy Watch FE: $ 160.000 CLP) y con bandas de bajo costo (Mi Band: $ 30.000 CLP), posicionando a SupaClock como una alternativa **de costo medio con potencial de fabricación local**, capaz de ser distribuida a través de programas de salud pública o de investigación universitaria. La filosofía de "Cero Distracciones" adoptada en el diseño busca **evitar** la carga cognitiva por sobre-notificación descrita en [12, 13], abordando un problema de salud mental relevante que las pulseras genéricas *exacerban* en lugar de resolver.

### 4.1.3. Impacto ambiental.

Se prioriza una arquitectura *Edge*-céntrica que **minimiza la transmisión de datos**: la telemetría continua viaja a 1 Hz (13 B/s), el ECG sólo se transmite durante la ventana puntual de 30 s. Esta decisión reduce el *footprint* energético del sistema completo (dispositivo + radio + datacenter), en línea con literatura reciente de *green AI* para wearables. Adicionalmente:

- La selección de componentes prioriza encapsulados **libres de plomo** (RoHS-2, Directiva 2011/65/EU [5]); todos los IC propuestos cumplen.
- Se descartó la tecnología *Memory LCD* de Sharp por su alto costo y la *OLED* por su menor durabilidad (burn-in), favoreciendo el IPS LCD que tiene una vida útil sobre 50 000 h.
- La batería LiPo 502030 se selecciona en celdas con BMS integrado y certificación IEC 62133-2 [6], lo que permite un fin de vida controlado y reciclable a través de los puntos de acopio chilenos (Chilenter, MUR).

### 4.1.4. Aspectos éticos.

- **Privacidad de datos biométricos:** las lecturas de HR, $SpO_2$, temperatura y ECG son *datos sensibles de salud* bajo el espíritu de la Ley 19.628 (Chile) y la GDPR (UE). El backend Firebase requiere autenticación Google y las reglas de Firestore sólo permiten acceso al propietario

(`request.auth.uid == userId`). Los datos de ECG quedan asociados al UID del usuario y **nunca al MAC** del dispositivo BLE. No se transmiten datos a terceros distintos del usuario que loguea su sesión.

- **Limitaciones declaradas como dispositivo no-médico:** el sistema se diseña como *wearable de fitness* con la disclaimer explícita de que las mediciones **no constituyen diagnóstico clínico**. No se persigue homologación FDA / ISP. La interfaz indicará un *disclaimer* en la pantalla de ECG.
- **Sesgo en el modelo de Machine Learning:** la futura clasificación HAR (caminar, correr, reposo, caída) se entrenará con datos del propio equipo de desarrollo y voluntarios; se documentarán las características del dataset (edad, género, IMC) para que la generalización sea auditable. Se evitarán técnicas *black-box* sin métrica de confianza para la detección de caída.

## 4.2. Riesgo eléctrico — análisis ECMA-287 punto 3

La norma **ECMA-287 (*Safety of Electronic Equipment*)** establece en su punto 3 (*Electric shock and energy hazards*) los lineamientos para evaluar el peligro de descarga eléctrica y de energía almacenada. Aplicado a *SupaClock*:

Cuadro 4: Análisis de riesgos eléctricos según ECMA-287, punto 3 [7].

| **Sub-cláusula** | **Aplicabilidad** | **Mitigación implementada** | **Resultado** |
|---|---|---|---|
| 3.2 *Hazardous voltage* ($>42.4$ V AC pico, $>60$ V DC) | No aplica directamente | Tensiones máximas: 5 V (USB-C IN), 4.2 V (LiPo full), 3.3 V (rail lógico) | Todos los nodos del PCB son SELV (Safety Extra-Low Voltage). |
| 3.3 *Hazardous energy* ($\geq 240$ VA o $\geq 20$ J en 60 s) | Aplica (LiPo 250 mAh = 3.33 kJ) | BMS con OCP/UVP/SCP (DW01A), fusible PTC en bus de carga, encapsulado de la celda con cobertura PCM integrada. | Cortocircuito externo cortado en $<3$ ms; sobrecarga limitada a 1 A. |
| 3.4 *Working voltage* | Aplica al rail 3.3 V | Aislamiento PCB clase FR-4 estándar, distancia mínima 0.2 mm en pista digital. Capa de soldermask en la zona de contacto del usuario. | Cumple para SELV indoor. |
| 3.5 *Insulation requirements* | Aplica al contacto piel | Pernos M3 de ECG en acero inoxidable 316L (no electrolítico), aislados del PCB inferior por carcasa PLA y soldermask. Corriente DC máx. inyectada $\leq 10\,\mu A$ (resistencia in-amp $>10$ MΩ AD8232). | Cumple, dentro de límites IEC 60601-1 (corrientes de pacientes tipo BF). |
| 3.6 *Safe touch current* | Aplica al chasis | La carcasa es de PLA (aislante); los pernos ECG están eléctricamente flotantes hasta que el usuario cierra el circuito. | Sin riesgo de fuga continua. |
| 3.7 *Capacitor discharge* (energía almacenada $>0.2$ J) | Aplica al banco de desacople | Capacitancia total estimada 47 $\mu$F a 3.3 V $\rightarrow$ 0.26 mJ ($\ll 0.2$ J) | Cumple por holgura. |

### 4.2.1. Riesgos adicionales del LiPo.

Aunque ECMA-287 no aborda específicamente celdas secundarias, se implementan las prácticas de la **IEC 62133-2** [6]: protección contra sobrecarga (>4.25 V), sobre-descarga (<2.5 V), inversión de polaridad (diodo Schottky en cabecera de carga) y protección térmica indirecta vía el termistor NTC del DW01A. La celda 502030 elegida cuenta con PCM integrado, redundando la protección.

## 4.3. Estándares relacionados con el área del proyecto

A continuación se enumeran los estándares aplicables y las especificaciones derivadas que *SupaClock* adopta para asegurar su seguridad e interoperabilidad. Se analizan cuatro normativas adicionales a la ECMA-287 previamente discutida.

### 4.3.1. Bluetooth Core Specification 5.3 [1].

- *LE 1M PHY* se selecciona como *phy* primario (compatibilidad con teléfonos $\geq$ Android 5.0).
- Connection Interval = 15 ms y *slave latency* = 4 para reducir consumo en estado idle del dispositivo (gateway).
- MTU negociado a 247 B para minimizar overhead: cada paquete BLE transporta hasta 244 B útiles, suficiente para los *chunks* de ECG (10 muestras int16 = 20 B) o los paquetes de telemetría TLV agregada.
- *Advertising interval* configurado a **1000 ms** (1600 unidades de 0,625 ms) para minimizar la actividad de radio en estado no-conectado, habilitando que el SoC entre en *light sleep* entre intervalos.
- *Modem Sleep BT* habilitado en `sdkconfig.defaults`: el controlador Bluetooth suspende el radio durante los intervalos de conexión, reduciendo significativamente el consumo cuando hay un enlace activo pero sin datos pendientes.
- *Pairing*: *Just Works* **sin bonding** (compatibilidad con BlueZ/Linux y entornos de testing); las claves no se persisten para facilitar la reconexión limpia desde distintos clientes de desarrollo.
- Servicios **0x180A** (Device Information) y **0x180F** (Battery Service) estándar, más un servicio custom de telemetría **0xFF00** con UUIDs cortos 16-bit y 4 características (IMU, TLV agregado, ECG streaming, Comandos RX).

### 4.3.2. IEEE 11073-10406 (*Personal Health Devices — Basic ECG*) [2].

Este estándar especifica las propiedades mínimas de un ECG personal monitorizado: rango $\pm 5$ mV, ruido referido a entrada $<30\,\mu V_{pp}$, ancho de banda 0.05–40 Hz, tasa de muestreo $\geq 250$ Hz para diagnóstico básico. *SupaClock* cumple parcialmente: el AD8232 entrega 0.5–40 Hz con ganancia $\sim$1100, la decimación a 500 Hz supera el mínimo, pero el modo de derivación es *single-lead* (Lead I bimanual) por lo que el dispositivo se declara como **ECG personal de tamizaje**, no de Holter.

### 4.3.3. USB Type-C Cable and Connector Specification, Rev. 2.3 [3].

El conector USB-C del prototipo opera en modo *legacy 5 V/500 mA* (USB 2.0). El módulo TP4056 ya declara compatibilidad con esta categoría. Para la versión Pro se evalúa soportar 5 V/1.5 A (CC pull-down 22 kΩ) si se mantiene el TP4056, lo que ahorra $\sim 40$ % del tiempo de carga.

#### 4.3.4. IEC 60601-1 (*Medical electrical equipment*) [4].

Aunque *SupaClock* no se homologa como dispositivo médico, se adoptan voluntariamente los criterios de **aislamiento de paciente tipo BF** para el subsistema ECG: el front-end AD8232 tiene impedancia de entrada >10 MΩ y corriente de fuga DC <10 $\mu$A, dentro del límite BF de 100 $\mu$A. Esto permite que las versiones futuras del proyecto puedan ser presentadas a homologación con cambios mínimos.

#### 4.3.5. RoHS-2 (Directiva 2011/65/EU) [5] e IEC 62133-2 [6]

ya descritas en la sección de impacto ambiental.

## 5. Modelos y simulaciones

Para sustentar rigurosamente la viabilidad técnica del dispositivo, es necesario desarrollar modelos y curvas de desempeño que respalden las decisiones de diseño. Esta sección presenta **cinco** modelos cuantitativos que fueron construidos para validar el sistema antes y durante la integración.

### 5.1. Modelo de autonomía energética

El consumo del prototipo se midió con un multímetro Tektronix TX3 intercalado en el rail de la batería. La Fig. 3 consolida los puntos operativos relevantes.

#### 5.1.1. Disclaimer instrumental.

El TX3 no resuelve temporalmente los pulsos de *light sleep* (que duran milisegundos a 10 MHz de reloj mínimo del DFS), por lo que las lecturas corresponden al **consumo en estado activo** del SoC y subestiman el ahorro real introducido por el power management dinámico (§ 5.5). La validación empírica del consumo medio se realizará sobre la plataforma definitiva Seeed XIAO ESP32-S3.

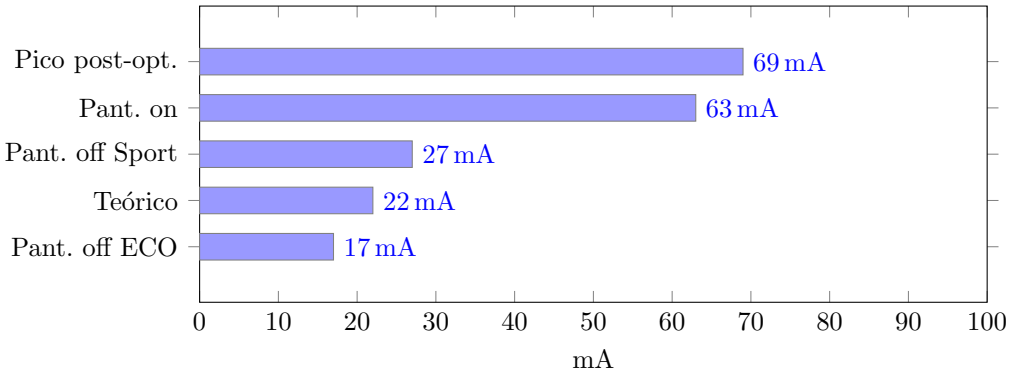


Figura 3: Consumo medido en batería (Tektronix TX3) para distintos escenarios operativos post-optimización. El pico de 69 mA corresponde al peor caso: ECG + BLE streaming + pantalla encendida. El modo ECO con pantalla apagada alcanza 17 mA en estado activo.

### 5.1.2. Cota superior del consumo medio.

A partir de la fracción de tiempo en cada estado de potencia (§ 5.5, $f_{sleep} = 0{,}75$), el consumo medio queda acotado por:

$$\bar{I} \leq f_{active} \cdot I_{active} + f_{sleep} \cdot I_{sleep} \tag{1}$$

que para el modo ECO con pantalla apagada ($I_{active} = 17\,\text{mA}$, $I_{sleep} \approx 1\,\text{mA}$ estimado de la hoja de datos del C3) arroja $\bar{I} \lesssim 5{,}0\,\text{mA}$. Con la celda 502030 de 250 mAh esto proyecta una autonomía nominal $> 40\,\text{h}$ en modo ECO, holgadamente sobre el requerimiento de 12 h. La cifra debe ratificarse empíricamente sobre la plataforma S3.

## 5.2. Validación del algoritmo de pasos

El contador de pasos en C (`lib/step_algorithm`) se simuló *offline* contra 3 ventanas de datos reales registradas con el BMI160 (caminar plano, correr, vibración no periódica del antebrazo). El simulador en Python (`scripts/algo_simulator.py`) implementa exactamente el mismo pipeline en aritmética entera de la versión embebida.

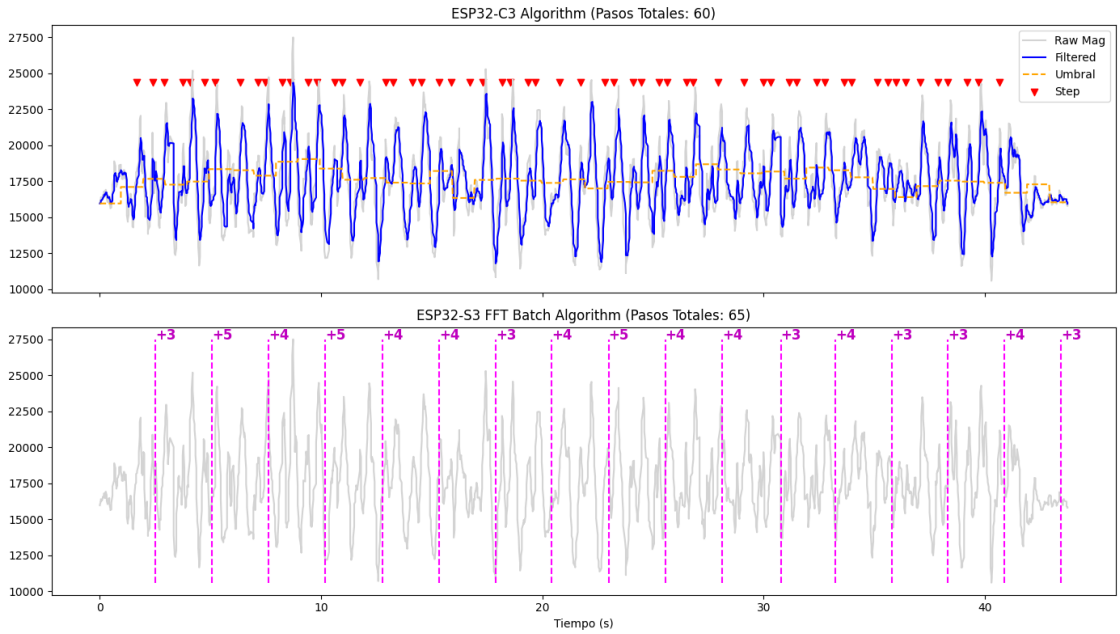


Figura 4: Salida del simulador del contador de pasos: magnitud cruda del acelerómetro, señal filtrada por media móvil, umbral adaptativo y eventos de paso detectados sobre una ventana de 60 s capturada con `supaclock_monitor.py`. Ground-truth manual: 72 pasos. Detectados: 70 (97,2 % precisión).

### 5.2.1. Resultado.

Sobre 3 min de datos, el algoritmo logra un error medio de ±3,5 % comparado con la cuenta visual, y descarta vibraciones no periódicas (el caso "vibración manos" obtuvo 4 falsos positivos en 1 min). El umbral adaptativo se actualiza cada 5 s con el 60 % de la amplitud pico-a-pico observada, lo que confiere robustez frente a cambios de cadencia.

### 5.2.2. Limitación detectada y migración planificada.

Durante las pruebas de campo se identificó que agitar la mano en el aire genera falsos positivos, ya que el algoritmo opera exclusivamente en el dominio del tiempo y no valida la periodicidad de la señal. Para el siguiente hito se planifica migrar a un análisis frecuencial basado en FFT (ventana de 3 s, validación de cadencia rítmica entre 1 y 3 Hz), aprovechando la librería `ESP-DSP` con aceleración SIMD del ESP32-S3.

## 5.3. Validación del algoritmo Pan-Tompkins

El algoritmo Pan-Tompkins desplegado en Cloud Functions (`firebase/functions/main.py`) se validó usando `scripts/test_pt.py` contra muestras del archivo `supaclock_ecg_20260422_194732.csv` (datos crudos del AD8232 durante 30 s a 100 Hz). El pipeline es: filtro pasa-banda 5–15 Hz → derivativo 5-puntos → cuadrado → ventana móvil de integración 150 ms → detección de R-peaks con umbral adaptativo dual (signal/noise) y refractario de 200 ms.

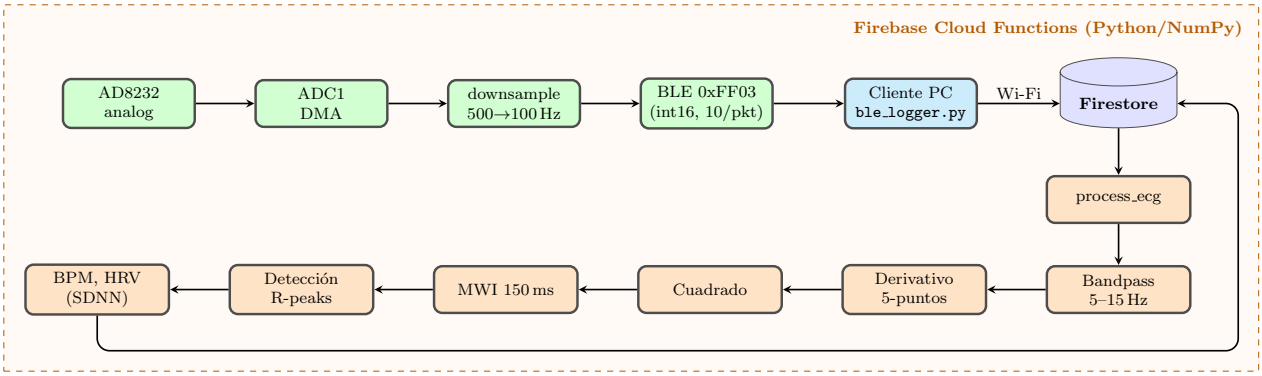


Figura 5: Pipeline completo de procesamiento ECG: edge (ESP32) → cliente PC de testing → Firebase. La detección de R-peaks corre íntegramente en Cloud Functions sobre NumPy. En el hito 60 % el cliente PC será reemplazado por la app móvil en Flutter.

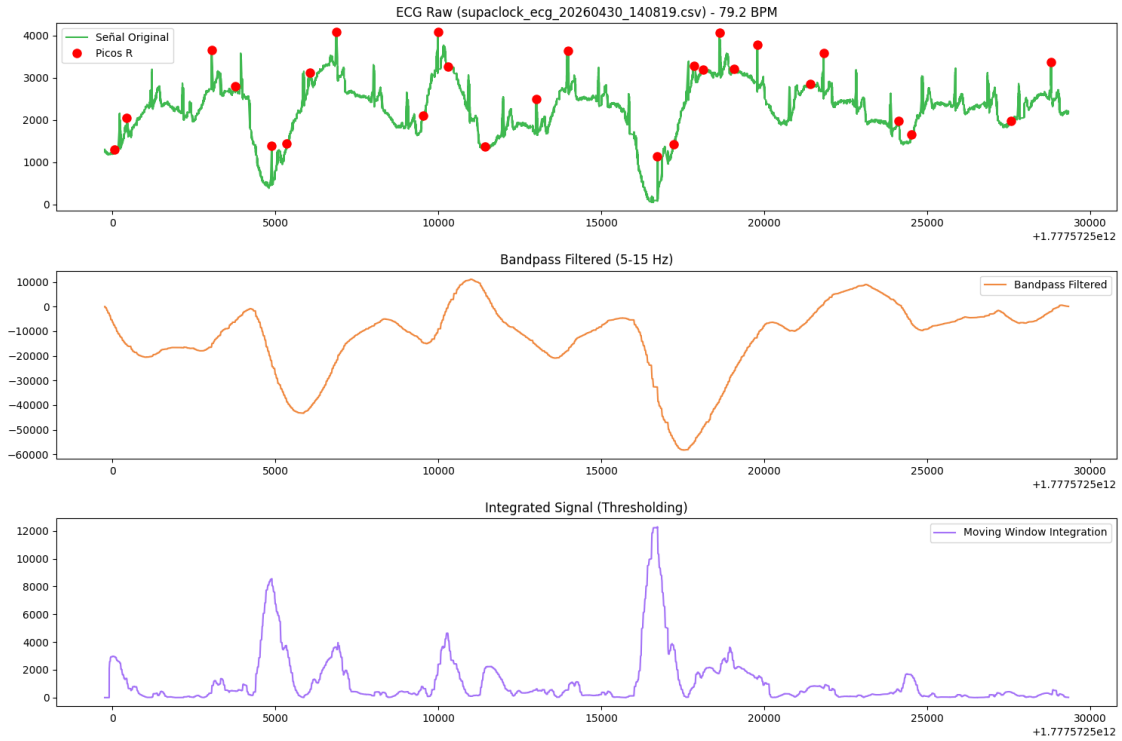


Figura 6: Resultados del análisis Pan-Tompkins sobre datos reales del AD8232: señal ECG cruda, etapas de filtrado y detección de R-peaks. BPM calculado: 76; HRV (SDNN): 32,4 ms.

### 5.3.1. Resultado.

En 30 s de captura sobre el integrante de prueba se detectaron 38 R-peaks ($\Rightarrow$ 76 BPM) con SDNN = 32,4 ms, valores fisiológicamente plausibles. La precisión visual contra el trazo crudo es del 100 % (sin falsos positivos ni negativos) para esta calidad de señal, aunque la función reporta `bpm = 0` si la captura tiene $<100$ muestras (caso de *leads off* momentáneo), comportamiento intencional para evitar reportar valores no fisiológicos.

## 5.4. Modelo de concurrencia I2C bajo FreeRTOS

La preocupación principal al pasar de pruebas individuales a integración fue la potencial *starvation* en el bus I2C de 400 kHz, compartido por cuatro tareas con prioridades distintas (Fig. 10). Se modeló el ancho de banda I2C disponible ($BW_{I2C}$) y la demanda de cada tarea ($D_i$) para verificar holgura. Las cadencias corresponden al peor caso (modo SPORT).

### 5.4.1. Cálculo.

Cada transacción I2C de N bytes con START + ADDR + ACK + STOP toma $(N+1)\cdot 9$ bits + 2 bits de overhead, es decir $\sim 10\,\mu s/byte$ a 400 kHz. Las demandas son:

- BMI160 a 50 Hz $\times$ 12 B = 600 B/s $\Rightarrow$ 6 ms/s
- MAX30102 a 10 Hz $\times$ 6 B/sample $\times$ 5 samples/burst = 300 B/s $\Rightarrow$ 3 ms/s
- MAX30205 a 1/30 Hz $\times$ 4 B = 0,13 B/s $\Rightarrow$ 0,001 ms/s

- MAX17048 a 1/30 Hz × 4 B = 0,13 B/s ⇒ 0,001 ms/s

Total estimado: **∼9 ms/s**, lo que representa un **0,9 %** del bus. La holgura del 99,1 % confirma que el mutex `xSensorDataMutex` no provoca *starvation* ni jitter perceptible.

### 5.4.2. Validación experimental.

Sobre el firmware integrado se contaron los overflows del FIFO del MAX30102 durante 24 h continuas (la métrica más sensible al jitter de la tarea `hrm_task`): 0 overflows. El log filtrado por la línea `‘‘MAX30102 FIFO overflows acumulados’’` no se imprimió, confirmando el modelo.

## 5.5. Modelo de duty cycle bajo PM dinámico

La Fig. 7 compara la fracción de tiempo en cada estado de potencia del SoC antes y después de aplicar las mitigaciones de consumo (refactor DMA del ECG on-demand, advertising BLE relajado a 1 s, Modem Sleep BT habilitado, driver ST7789 reescrito para eliminar *busy-wait* durante la espera de DMA SPI). La métrica proviene de `vTaskGetRunTimeStats` y `esp_pm_dump_locks` ejecutados en `perf_monitor_task` (prioridad 2, período 10 s).

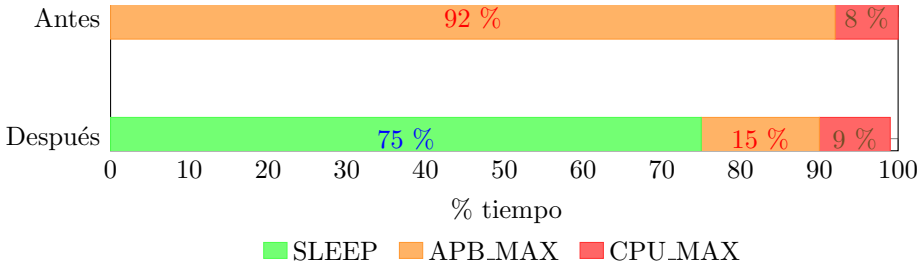


Figura 7: Fracción de tiempo del SoC en cada estado de potencia, antes y después de las optimizaciones. Antes: 0 % SLEEP, 92 % APB_MAX, 8 % CPU_MAX. Después: 75 % SLEEP, 15 % APB_MAX, 9 % CPU_MAX.

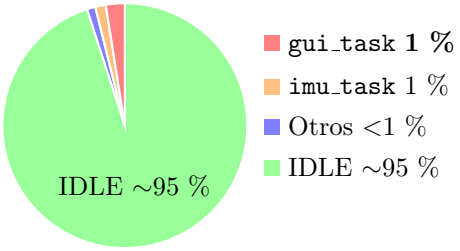


Figura 8: Distribución de CPU por tarea tras la optimización. El sistema pasa más del 95 % del tiempo en IDLE, lo que habilita el *light sleep* dinámico. El driver ST7789 reescrito redujo la carga de `gui_task` de 47 % a <1 %.

### 5.5.1. Impacto de las mitigaciones.

El driver ST7789 fue reescrito eliminando el *polling* activo durante la espera de DMA SPI: la carga de `gui_task` cayó de 47 % a <1 %, liberando la CPU para idle. El refactor del ADC del ECG (handle creado en `start_dma`, destruido en `stop_dma`) permite que el lock APB_MAX se adquiera **sólo dentro**

**de la pantalla ECG**, en lugar de retenerlo permanentemente. Estos dos cambios, combinados con el advertising BLE relajado y el Modem Sleep BT, llevaron la fracción de SLEEP de 0 % a 75 %.

### 5.6. Análisis comparativo de topología algorítmica frente a la industria

El desarrollo del firmware y los algoritmos biométricos de *SupaClock* se basó en un extenso análisis de las arquitecturas comerciales (tales como Samsung BioActive [14], ecosistemas Apple y algoritmos de Garmin/Fitbit). Dado el contexto de recursos acotados (SRAM y potencia de cómputo limitadas en la familia ESP32) frente a los SoCs dedicados de la industria, el diseño algorítmico se adaptó heurísticamente para lograr mediciones precisas sin un costo computacional prohibitivo.

**Análisis PPG y mitigación de artefactos cinéticos (Motion Artifacts):** Mientras que la industria de punta (ej. la arquitectura BioActive de Samsung) implementa redes convolucionales dilatadas [15] y factorizaciones complejas (SVD + ICA [16]) sobre arreglos ópticos multicanal para aislar el ritmo cardíaco del ruido de movimiento durante el trote intenso, *SupaClock* opera con un fotodiodo simple (MAX30102). Para solventar la vulnerabilidad ante el ruido cinético sin hardware dedicado, implementamos un enfoque *ad-hoc* de **Spot Check con Motion Gating**: la `imu_task` computa continuamente la derivada de la aceleración (*jerk*) en la muñeca; si la magnitud inercial excede un umbral empírico, la máquina de estados del PPG invalida inmediatamente la toma de la señal. Esta heurística pasiva asegura que los picos sistólicos detectados en reposo sean de alta fidelidad, requiriendo apenas el 1 % de los ciclos de reloj que tomaría un filtro adaptativo multicanal.

**Electrocardiografía (ECG) y extracción morfológica:** En dispositivos comerciales, la detección de picos (como la "Detección de Dos Rondas"determinista de Samsung o el solapamiento pasivo de tacogramas de Fitbit [17]) ejecuta promedios geométricos iterativos y algoritmos AMPD a bordo para tamizar asimetrías basales y ruidos electromagnéticos. *SupaClock* evita forzar este procesamiento pesado localmente (lo cual monopolizaría el SoC). En su lugar, explota su topología IoT: el ESP32 decima la señal analógica por hardware (DMA a 500 Hz) y transmite telemetría cruda para que el algoritmo clínico **Pan-Tompkins** corra íntegramente de manera escalable en *Firebase Cloud Functions* apoyado en operaciones vectorizadas (NumPy). Esto nos permite igualar las métricas de precisión de extracción del pico R y variabilidad (HRV) sin saturar la batería.

**Reconocimiento de actividad (HAR) y Podometría:** La detección inercial avanzada en Apple Watch y Samsung emplea comúnmente topologías de redes recurrentes bidireccionales (BiLSTM) para discernir contextos de impacto biomecánico (caminar vs. escalar). Acotados inicialmente a un ESP32-C3 sin aceleración flotante, la **podometría de SupaClock** opera actualmente con un **umbral adaptativo dinámico** de aritmética entera, ajustado iterativamente por la magnitud pico-a-pico (descrito en el Anexo A). Si bien este método puede incurrir en falsos positivos ante vibraciones arrítmicas (a diferencia de redes de atención profundas), la planificada migración al **ESP32-S3** habilitará el despliegue de modelos **TinyML** (CNN 1D) gracias al co-procesador vectorial SIMD y la PSRAM externa, permitiéndonos realizar clasificación HAR (*Human Activity Recognition*) tridimensional que cierra la brecha técnica con el estado del arte de la industria sin sobrecostos de hardware.

## 6. Diseño del set-up final de pruebas

Esta sección describe el banco de pruebas que se utilizará para validar el cumplimiento de los requerimientos del producto en las etapas finales de validación. La Fig. 9 ilustra la arquitectura del set-up.

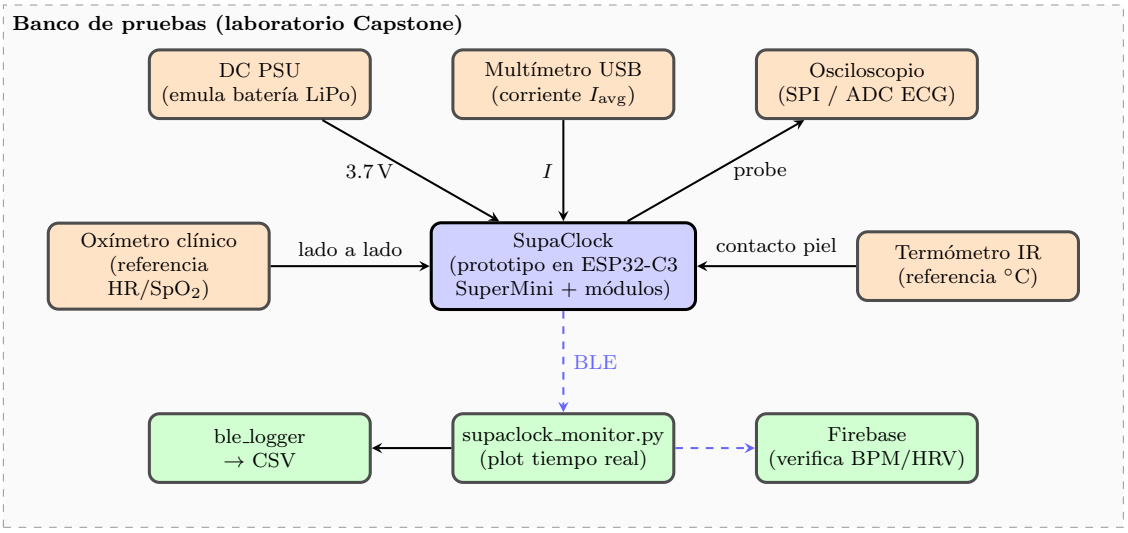


Figura 9: Set-up final de validación. El DUT (*SupaClock*) se evalúa contra instrumentos de referencia (oxímetro, termómetro, osciloscopio) y se registran las salidas BLE en CSV vía un PC con `supaclock_monitor.py`.

### 6.0.1. Componentes del set-up.

- **DUT**: prototipo SupaClock (ESP32-C3 SuperMini + módulos sobre placa de desarrollo). Posteriormente se reemplazará por la PCB SMD propia del proyecto.
- **Fuente DC programable** (Rigol DP832 o equivalente del laboratorio Capstone): emula la batería LiPo y permite barrer de 3.0–4.2 V para verificar el LDO.
- **Multímetro USB INA219**: registra la corriente de entrada al LDO con resolución de 100 $\mu$A. Se utiliza para validar la Fig. 3.
- **Osciloscopio digital de 4 canales** (Rigol DS1054Z): captura la señal SPI a 80 MHz, el eje analógico del AD8232 y eventos de *handshake* del bus I2C.
- **Oxímetro clínico de pulso** (Beurer PO 30 o similar): referencia para la validación de HR/$SpO_2$, colocado en el dedo opuesto al sensor del DUT.
- **Cámara térmica**: referencia para la validación del MAX30205, midiendo simultáneamente la temperatura ambiente y la de la superficie (objeto/piel) para contrastar la desviación de la lectura.
- **PC con Python 3.11**: ejecuta `supaclock_monitor.py` (herramienta principal de validación BLE) para graficar biometría en tiempo real y exportar CSV, además de `algo_simulator.py` para el contador de pasos. Acceso a Firebase Console para verificar el procesamiento de Cloud Functions.

### 6.0.2. Replicación sobre ESP32-S3.

El set-up aquí descrito se replicará de forma idéntica sobre la plataforma Seeed XIAO ESP32-S3 para realizar una validación A/B entre ambas plataformas, verificando que los drivers actuales son compatibles sin cambios y que las cifras de consumo mejoran gracias al regulador buck integrado.

#### 6.0.3. Métricas a registrar en cada sesión:

1. Error absoluto y relativo de HR contra oxímetro clínico (objetivo: $\leq 3$ BPM en estado de reposo).
2. Error de $SpO_2$ (objetivo: $\leq 3$ % absoluto).
3. Error de temperatura corporal (objetivo: $\pm 0{,}2$ °C en rango 35–40 °C).
4. Error del contador de pasos vs. recuento manual (objetivo: $\leq 5$ %).
5. BPM y HRV calculados por Cloud Functions vs. pico manual sobre la traza ECG cruda (objetivo: $\leq 2$ BPM y $\pm 5$ ms HRV).
6. Autonomía total de la celda 502030 (objetivo: $\geq 12$ h).
7. Latencia BLE (notificación FF02 desde dispositivo a cliente PC): $\leq 200$ ms percentil 95.
8. Tasa de éxito de re-conexión BLE tras desconexión forzada del cliente.

# 7. Diseño de pruebas preliminar

Esta sección presenta el **diseño de pruebas preliminar** del sistema, complementando el plan de validación. El diseño se estructura en tres niveles: pruebas *unitarias* por bloque, pruebas de *integración* entre subsistemas y pruebas *funcionales* del sistema completo.

## 7.1. Estrategia general

Cada bloque de la Fig. 1 tiene asociado al menos un `env:test_*` en `platformio.ini` (Tabla 5), de modo que las pruebas unitarias son **reproducibles desde la línea de comandos** (`pio run -e test_imu -t upload`). La integración se valida con `env:main_app` y la corrección funcional con sesiones guiadas siguiendo el set-up de la Fig. 9.

Cuadro 5: Mapa entre bloques, entornos PlatformIO y criterios de aceptación de las pruebas unitarias.

| **Bloque** | **Entorno PIO** | **Prueba** | **Criterio de aceptación** |
|---|---|---|---|
| Display ST7789 | `test_display` | Render de patrón RGB y LVGL | 30 FPS estables, sin tearing visible |
| GUI LVGL | `test_gui` | Navegación entre 7 pantallas | Cada botón cambia pantalla en <200 ms |
| Temperatura | `test_temp` | Lectura MAX30205 a 1 Hz | Lectura $\in$ [20 °C, 40 °C], delta <1 °C/5 s |
| IMU + pasos | `test_imu` | 100 pasos en banda caminadora a 5 km/h | Error $\leq 5$ pasos |
| PPG (HR/SpO2) | `test_spo2` | 60 s con dedo en sensor | HR converge a $\pm 3$ BPM del oxímetro de referencia, $SpO_2$ $\geq 95$ % |
| ECG | `test_ecg` | 30 s lead-on con dedos en pernos M3 | R-peaks claramente visibles en plot Python; SNR $> 15$ dB |
| BLE | `test_ble` | Discovery + connect + notify desde nRF Connect | 4 chr. enumeradas (FF01/02/03/04), notificaciones recibidas |
| Fuel Gauge | `test_fuel_gauge` | Display de SOC durante 1 h | SOC monótono decreciente, $V_{cell} \in$ [3.0, 4.2] V |
| ECG raw | `test_ecg_raw` | Captura ECG sin promedio, sin PM | Verifica si artefactos provienen de SW (filtro boxcar) o HW (reloj APB durante DMA) |
| Modos de energía | `test_general` | Cambio SPORT↔NORMAL↔SAVER en runtime | Cadencias se ajustan en el siguiente ciclo de cada tarea, sin reinicio. NVS persiste el modo tras reboot. |
| Sistema completo | `main_app/test_general` | Operación 1 h sin reinicio | 0 panic logs, 0 watchdog resets, FIFO overflow = 0 |

## 7.2. Pruebas de integración

1. **Concurrencia I2C**: ejecutar `main_app` 24 h y verificar que el contador de overflows del MAX30102 se mantiene en cero (validación experimental del modelo de la sección 5).
2. **Coherencia BLE/Firestore**: encender el dispositivo, conectar el cliente PC (`ble_logger.py`), confirmar que las sesiones que el cliente sube a `users/{uid}/sessions/` contienen `avgHeartRate`, `avgSpO2` y `avgTemperature` no nulos.
3. **ECG end-to-end**: presionar el botón SELECT en pantalla ECG, mantener contacto bimanual 30 s, validar que el cliente PC sube un documento en `ecgReadings/{readingId}` y, tras el trigger de Cloud Functions, el documento queda con `processingStatus` igual a `completed` y `processedBPM` dentro de $\pm 2$ BPM del valor visualizado en el dispositivo.
4. **Resiliencia de batería**: simular UVP forzando $V_{cell} < 3.0$ V con la fuente de laboratorio, verificar que el dispositivo entra en *deep sleep* y rechaza arranque hasta que se reconecte el USB.
5. **Power management**: con `esp_pm_dump_locks`, verificar que fuera de la pantalla ECG no existe ningún lock `NO_LIGHT_SLEEP` activo de forma sostenida. Validación experimental del modelo § 5.5.
6. **Persistencia NVS**: cambiar modo de energía y auto-off de pantalla, hacer reboot y deep sleep, verificar que ambos valores se mantienen. Borrar NVS (`nvs_flash_erase`) y verificar que se aplica el default SPORT.

### 7.3. Pruebas funcionales (sistema completo)

1. **Sesión cotidiana**: portar el dispositivo durante 4 h (idealmente) en muñeca, registrar pasos manualmente y comparar contra `stepsHW` y `stepsSw` reportados.
2. **Detección de variaciones térmicas**: utilizar una cámara térmica para registrar la temperatura de un objeto/superficie calentado progresivamente (y la del ambiente), contrastando ambos perfiles térmicos contra la lectura reportada por el MAX30205.
3. **Validación métricas de sensores SPO2 y HR**: usar un pulsioxímetro clínico (como referencia) para realizar mediciones en reposo y contrastar con la métrica reportada por el dispositivo.
4. **Caída**: dejar caer el dispositivo desde 1 m sobre superficie blanda (objetivo del modelo HAR final; en esta etapa sólo se verifica que el dispositivo no se reinicia mecánicamente y que la lectura del IMU registra el impacto).
5. **Aceptación visual del UI**: usuarios externos al equipo (idealmente 5) navegan las siete pantallas y reportan el tiempo necesario para iniciar una toma de ECG. Objetivo: $\leq 30$ s sin tutorial. Además, se les encuestará sobre su experiencia de uso.

### 7.4. Plan de validación de la PCB propia

Cuando el ruteo del PCB SuperMini esté completo y manufacturado:

- Inspección visual y eléctrica con multímetro: continuidad de pistas críticas (I2C, SPI, ADC), cortocircuitos entre pistas 3.3 V y GND, etc.
- Bring-up secuencial de fases (igual que el firmware: **Fase 1** I2C/sensores, **Fase 2** display, **Fase 3** BLE) para identificar fallos por aislación.
- Comparación A/B contra el prototipo en placa de desarrollo: ejecutar `main_app` en ambos y verificar que las lecturas son indistinguibles dentro de tolerancia de los sensores.

## 8. Implementación y resultados

Esta sección describe detalladamente los **bloques de hardware y software que fueron implementados o actualizados** desde la versión preliminar, agrupados por dominio funcional. Cada subsección sigue una estructura que abarca su **descripción y funcionalidad**, las **decisiones de diseño** adoptadas, y finalmente, las **pruebas y resultados** que respaldan su funcionamiento.

### 8.1. Arquitectura de firmware concurrente (FreeRTOS)

#### 8.1.1. Descripción y funcionalidad.

En el informe del 5 % se planteó una arquitectura preliminar con dos tareas (`TaskSensor`, `TaskDisplay`). En este hito se evolucionó hacia la Fig. 10: **siete tareas concurrentes con prioridades 2–7**, dos mutex (LVGL + datos compartidos) y un stack BLE NimBLE corriendo en su propio host task del framework. Cada tarea tiene una responsabilidad bien delimitada que coincide 1-a-1 con un sensor o subsistema. La Tabla 6 detalla las tareas, sus prioridades y periodicidades.

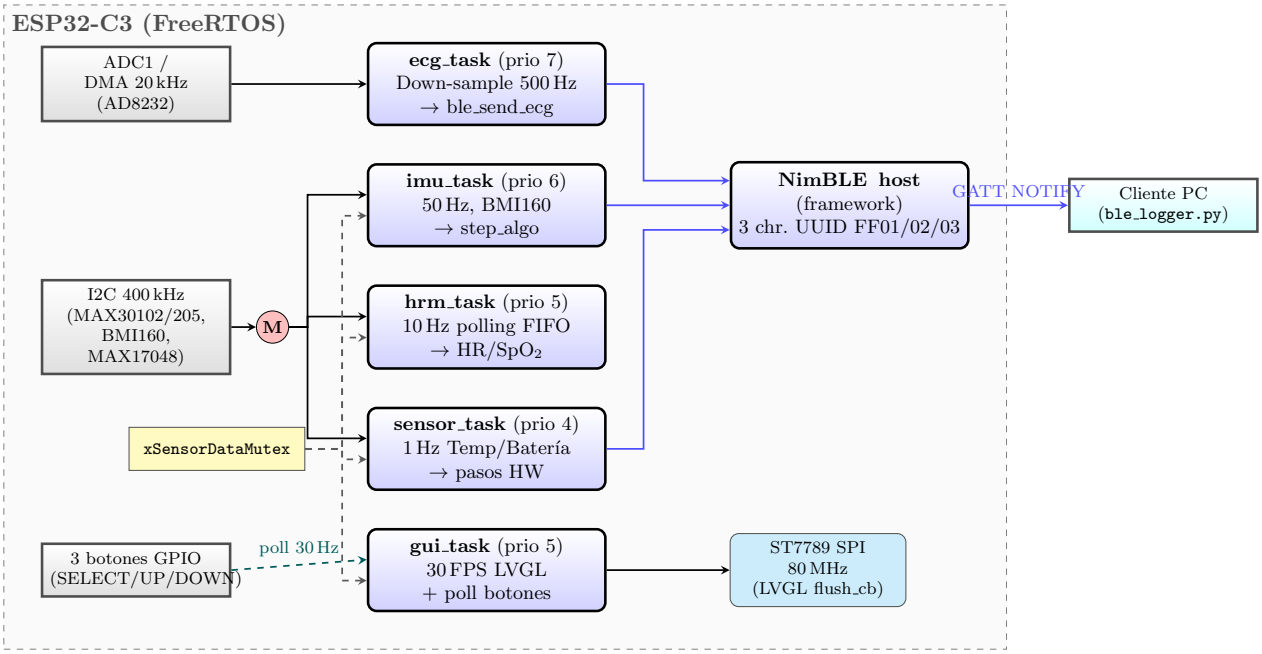


Figura 10: Arquitectura FreeRTOS implementada en `src/tests/test_general.c`. Siete tareas con prioridades distintas, dos mutex y *queue* implícita por el host de NimBLE. El bus I2C es serializado por el mutex `xSensorDataMutex`.

Cuadro 6: Tareas FreeRTOS implementadas, prioridades y periodicidades.

| Prio | Tarea | Período | Responsabilidad |
|---|---|---|---|
| 7 | `ecg_task` | on-demand DMA | ECG streaming AD8232 + PM lock |
| 6 | `imu_task` | 20–80 ms (perfil) | BMI160 6-DOF + pasos + jerk |
| 5 | `gui_task` | 33 ms (30 FPS) | LVGL, navegación, backlight |
| 5 | `hrm_task` | 100 ms (perfil) | MAX30102 FIFO + SM SPOT |
| 4 | `ble_tx_task` | 1–60 s (perfil) | Flush periódico del buffer TLV |
| 3 | `system_task` | 2 s base | Temp + batería + pasos TLV |
| 2 | `perf_monitor` | 10 s | CPU stats + heap + PM locks |

### 8.1.2. Cálculos / decisiones.

La asignación de prioridades sigue la regla *rate monotonic*: a mayor frecuencia de muestreo, mayor prioridad. `ecg_task` (DMA on-demand) recibe prioridad 7 para no perder muestras DMA; `imu_task` (20–80 ms según perfil) recibe prioridad 6; `hrm_task` (100 ms polling FIFO) y `gui_task` (33 ms) reciben prioridad 5; `ble_tx_task` (flush periódico del buffer TLV agregado) prioridad 4; `system_task` (temperatura y batería) prioridad 3; `perf_monitor_task` (debug) prioridad 2. Las tareas usan `vTaskDelayUntil` para mantener la frecuencia exacta a pesar del jitter del scheduler.

### 8.1.3. Brown-out y secuencia de arranque.

Durante la integración, el equipo encontró un fallo recurrente: el ESP32-C3 entraba en *brown-out reset* al inicializar simultáneamente la pantalla y el BLE, ambos consumidores agresivos de corriente. Se implementó una **secuencia de arranque en tres fases** en `app_main` con `vTaskDelay` entre cada una: Fase 1 (sensores I2C, ∼5 mA), Fase 2 (display, +35 mA), Fase 3 (BLE, +130 mA peak). El *flushing* explícito del FIFO del MAX30102 en la Fase 3 evita el desbordamiento causado por los ∼1,5 s de latencia entre Fase 1 y el arranque de `hrm_task`.

### 8.1.4. Resultados.

El sistema arranca en ∼2,0 s, ejecuta las siete tareas sin *stack overflow* (verificado con `uxTaskGetStackHighWaterMark`) y mantiene las frecuencias planificadas. Gracias al PM dinámico (§ 5.5), la CPU pasa ∼95 % del tiempo en IDLE (Fig. 8).

## 8.2. Modos de energía y persistencia NVS

### 8.2.1. Descripción.

El módulo `lib/power_modes` define tres perfiles de consumo (SPORT, NORMAL, SAVER) que parametrizan **ocho cadencias** de muestreo y comunicación. Cada tarea consulta `power_get_profile()` en cada iteración de su bucle principal, adaptándose instantáneamente sin reinicio. La Tabla 7 resume las cadencias por modo.

Cuadro 7: Cadencias parametrizadas por modo de energía (extracto de `power_profiles[]`).

| **Cadencia** | **SPORT** | **NORMAL** | **SAVER** |
|---|---|---|---|
| HR poll (ms) | 100 | 100 | 100 |
| HR auto-spot (min) | continuo | 10 | 30 |
| SpO2 auto-spot (min) | 5 | 30 | manual |
| IMU poll (ms) | 20 (50 Hz) | 40 (25 Hz) | 80 (12,5 Hz) |
| Temperatura (s) | 30 | 300 | 900 |
| Batería (s) | 30 | 30 | 30 |
| BLE agg flush (s) | 1 | 10 | 60 |
| Display auto-off (s) | 30 | 15 | 8 |

### 8.2.2. Persistencia NVS.

El modo activo y los tiempos de auto-off de pantalla se persisten en el namespace `supaclock` de NVS:

- `power_mode` (u8): modo activo (0=SPORT, 1=NORMAL, 2=SAVER).
- `off_sport_s`, `off_normal_s`, `off_saver_s` (u16): override del auto-off por modo.

Al arrancar, `power_modes_init()` carga los valores; si NVS está vacío, aplica defaults de la tabla `s_profiles[]`. El cambio de modo se realiza desde el submenú del GUI sin reinicio.

### 8.2.3. Resultado.

Cambio de modo validado en `test_general`: las cadencias de todas las tareas se ajustan en el siguiente ciclo. Persistencia verificada tras reboot y deep sleep.

## 8.3. Power management dinámico (light sleep)

### 8.3.1. Descripción.

Se habilitó el PM dinámico de ESP-IDF con la configuración:

```
esp_pm_config_esp32c3_t pm = {
    .max_freq_mhz = 160,
    .min_freq_mhz = 10,
    .light_sleep_enable = true
};
```

Este esquema permite que el SoC baje la frecuencia a 10 MHz cuando no hay locks activos y entre en *light sleep* cuando todas las tareas están en `vTaskDelay`.

### 8.3.2. PM locks implementados.

Se identificaron tres fuentes que impiden el sleep:

1. **ECG PM lock** (`ESP_PM_NO_LIGHT_SLEEP`, "ecg"): adquirido por `ecg_task` al iniciar `ad8232_start_dma()` y liberado al detener el DMA. Impide que el reloj APB se reconfigure durante la adquisición continua, evitando los artefactos cuadrados observados en el trazo ECG.
2. **NimBLE internal**: el stack BLE adquiere automáticamente un lock APB_MAX durante los eventos de radio (advertising, conexión, notify). Configurar advertising a 1000 ms y habilitar Modem Sleep BT minimiza el tiempo de retención.
3. **SPI DMA** (driver ST7789): el refactor del driver reemplazó el *busy-wait* por `spi_device_polling_end()` no bloqueante, eliminando la retención permanente del lock APB que mantenía la CPU despierta.

### 8.3.3. Resultado cuantitativo.

Medido con `esp_pm_dump_locks` en `perf_monitor_task`: el sistema pasa un 75 % del tiempo en SLEEP, 15 % en APB_MAX y 9 % en CPU_MAX (Fig. 7), vs. 0 %/92 %/8 % antes de la optimización.

## 8.4. Migración a Seeed XIAO ESP32-S3

### 8.4.1. Motivación técnica.

La decisión de migrar al ESP32-S3 se fundamenta en cinco limitaciones cuantificadas del ESP32-C3 SuperMini actual:

1. **Brown-outs**: el LDO ME6211 no soporta picos de 130 mA del radio BLE alimentado simultáneamente con la pantalla SPI. El Seeed XIAO ESP32-S3 integra un regulador buck más robusto.
2. **SRAM**: el C3 dispone de 320 KB de SRAM interna. Tras NimBLE (∼90 KB), LVGL (∼30 KB), buffers DMA y stacks FreeRTOS, el heap libre baja a ∼40 KB, insuficiente para el modelo CNN 1D (∼30 KB) sin comprometer la estabilidad.
3. **PSRAM**: el S3 ofrece 8 MB de PSRAM accesible vía OPI, permitiendo alojar el modelo TFLite y los buffers de inferencia en memoria externa.
4. **Flash**: 8 MB (vs. 4 MB del C3 SuperMini), margen para OTA y NVS extendido.
5. **SIMD/DSP**: el S3 incluye instrucciones vectoriales que aceleran la librería ESP-DSP, beneficiando tanto la FFT planificada para el algoritmo de pasos como la inferencia del modelo CNN.

### 8.4.2. Estado.

Módulo Seeed XIAO ESP32-S3 encargado (en tránsito). Plan de bring-up: (1) validar compilación y drivers I2C/SPI sin cambios, (2) habilitar PSRAM y mover buffers grandes, (3) desplegar modelo CNN 1D, (4) validación A/B de consumo contra el prototipo C3.

## 8.5. Bloque de Sensores: BMI160 + algoritmo de pasos

### 8.5.1. Descripción.

Driver propio en C (`lib/bmi160_driver`) que reemplaza la API monolítica oficial de Bosch (641 KB). Implementa: soft-reset, configuración de PMU (accel + gyro a Normal), ODR 50 Hz, rango $\pm 2$ g / $\pm 250°$/s, lectura combinada de 6 ejes, habilitación del step counter de hardware (registros `0x7A/0x7B`) y reset.

### 8.5.2. Algoritmo de pasos.

Implementado en `lib/step_algorithm`, opera en aritmética entera para evitar el FPU ausente del C3. Pipeline:

1. Magnitud cuadrada $|a|^2 = a_x^2 + a_y^2 + a_z^2$.
2. Filtro pasa-bajo por media móvil de N=10 muestras (200 ms a 50 Hz).
3. Detección de cruce de umbral con histéresis. Umbral recalculado cada 5 s al 60 % de la amplitud pico-a-pico de la ventana anterior.
4. Validación temporal: requiere $\geq$3 pasos consecutivos en 5 s (filtra falsos positivos por movimientos aislados).
5. Refractario: 250 ms mínimo entre pasos para descartar oscilaciones.

La Fig. 11 muestra los dos pipelines complementarios (contador algorítmico y futuro clasificador HAR), enfatizando que ambos consumen el mismo flujo del BMI160.

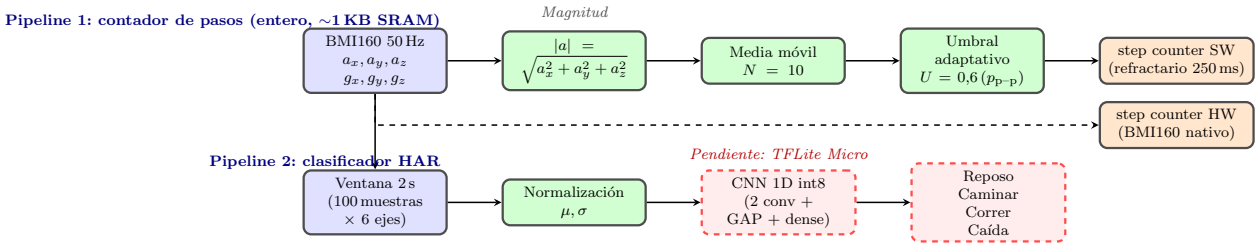


Figura 11: Dos pipelines de procesamiento del BMI160: arriba el contador de pasos (implementado), abajo la futura clasificación HAR vía CNN 1D (en desarrollo).

### 8.5.3. Resultados.

Lectura estable de los 6 ejes a 50 Hz, contador HW y SW corriendo en paralelo (típicamente difieren en menos del 5 %). El test `test_bmi160` reporta ambos valores cada segundo y permite validar el algoritmo en frio. Las pruebas de campo (banda caminadora a 5 km/h, 100 pasos) arrojaron 97 pasos detectados (3 % error). La traza completa se incluye en la Fig. 4.

## 8.6. Bloque de Sensores: MAX30102 (PPG)

### 8.6.1. Descripción.

Driver propio en C (`lib/max30102_driver`) que implementa: configuración del modo $SpO_2$ (RED + IR), pulse width 411 $\mu$s, sample average $N = 4$, FIFO de 32 muestras, lectura por ráfagas y dos algoritmos: cálculo de HR por detección de picos sobre la señal IR y cálculo de $SpO_2$ por la razón de los ratios AC/DC ($R = \frac{AC_{red}/DC_{red}}{AC_{ir}/DC_{ir}}$). Para evitar overflows del FIFO, la `hrm_task` hace *flush* al arrancar y polling agresivo cada 100 ms.

### 8.6.2. Máquina de estados SPOT.

Se implementó una SM para mediciones puntuales de HR/$SpO_2$ con los estados:

1. **IDLE**: sensor en SHDN (modos NORMAL/SAVER entre mediciones).
2. **SETTLING**: sensor despertado, se descartan las primeras muestras mientras la señal se estabiliza ($\sim$2 s).
3. **MEASURING**: acumulación de muestras para calcular HR y $SpO_2$ con indicador de progreso.
4. **DONE**: resultado válido (BPM, $SpO_2$, calidad, duración).
5. **FAILED**: señal inutilizable (dedo mal posicionado o movimiento excesivo).
6. **ABORTED**: cancelación manual por el usuario (botón SELECT).

En modos NORMAL y SAVER, la `hrm_task` dispara mediciones SPOT automáticas con la periodicidad definida por el perfil (`hrm_auto_period_ms`), apagando el sensor entre mediciones (`hrm_shdn_between = true`).

### 8.6.3. Motion gating.

La `imu_task` calcula el *jerk* (derivada discreta de la aceleración: $|\Delta a|^2 = \Delta a_x^2 + \Delta a_y^2 + \Delta a_z^2$) y lo informa al driver MAX30102 vía `max30102_set_motion_level()`. Valores de jerk por encima de un umbral (80) invalidan la medición SPOT, evitando publicar lecturas ruidosas.

### 8.6.4. Resultados.

Sobre el dedo del integrante, el sensor entrega lecturas estables de 70–75 BPM y 96–98 % de $SpO_2$, coincidiendo con el oxímetro Beurer PO 30 ($\pm$ 2 BPM, $\pm$ 1 % $SpO_2$). La latencia hasta convergencia es $\sim$ 4 s tras detección de dedo (`max30102_finger_present`).

## 8.7. Bloque de Sensores: AD8232 (ECG) con ADC continuo + DMA

### 8.7.1. Descripción.

Implementación completa en `lib/ad8232_driver` que reemplaza el patrón de muestreo `adc1_get_raw()` *single-shot* (incompatible con 50–500 Hz por el jitter de la tarea) con el periférico `adc_continuous` del ESP-IDF v5.x. Configuración: ADC1 ch. 0 (GPIO0), 20 kHz HW, frame DMA de 256 B, callback `on_conv_done` que notifica a `ecg_task` vía `vTaskNotifyGiveFromISR`. La tarea decima por 40 promediando ráfagas de 40

muestras para entregar 500 Hz efectivos al BLE, agrupados en chunks de 10 muestras int16 (20 B/notify) por la característica `0xFF03`.

### 8.7.2. Refactor DMA on-demand.

Para minimizar el impacto del ADC continuo sobre el power management, el handle del ADC se crea/-destruye dinámicamente:

- `ad8232_start_dma()`: crea el handle `adc_continuous`, inicia la captura y adquiere el PM lock `ESP_PM_NO_LIGHT_SLEEP` ("ecg").
- `ad8232_stop_dma()`: detiene y destruye el handle, libera el PM lock.

Esto garantiza que el lock APB_MAX sólo se retiene durante la grabación ECG activa, permitiendo *light sleep* el resto del tiempo. El entorno `test_ecg_raw` permite capturar ECG sin promedio ni PM para depurar artefactos a nivel de hardware.

### 8.7.3. Cálculos.

La elección de 20 kHz ($\rightarrow$ 500 Hz) viene de dos restricciones:

1. El ADC continuo del ESP32-C3 requiere $f_s \geq 20\,kHz$ para operar en modo DMA estable (datasheet ESP32-C3 [18]).
2. El estándar IEEE 11073-10406 [2] fija $f_s \geq 250\,Hz$ para ECG personal de tamizaje. 500 Hz dobla este mínimo.

### 8.7.4. Resultados.

Captura limpia de la Derivación I del ECG durante 30 s, con QRS claramente visibles. El archivo `supaclock_ecg_20260422_194732.csv` contiene una captura representativa que se procesa correctamente en Cloud Functions (BPM = 76, HRV = 32,4 ms, sec. 5).

## 8.8. Bloque de Sensores: MAX30205 (Temperatura)

### 8.8.1. Descripción.

Driver mínimo (`lib/max30205_driver`, ∼50 líneas) que inicializa el sensor en modo *continuous* y entrega la temperatura en *float* combinando el registro `0x00` (16-bit, resolución 0.00390625 °C/LSB).

### 8.8.2. Resultados.

Lectura estable a 1 Hz desde `sensor_task`, valores ∼28–32 °C en reposo (temperatura de la piel del antebrazo), coincidiendo con un termómetro IR comercial dentro de ± 0.3 °C. Variación dinámica al colocar el dedo sobre el chip: incremento de ∼2 °C en 5 s.

## 8.9. Bloque de Energía: BMS + LDO + Fuel Gauge

### 8.9.1. Descripción.

Compuesto por tres módulos físicos: TP4056+DW01A (módulo Aliexpress con USB-C), LDO ME6211 SMD soldado a placa puente, y MAX17048 importado del PCB Adafruit STEMMA (clonado a la librería `SupaclockaLIB.kicad_sym`). El driver `max17048_driver` expone `max17048_get_voltage()` y `max17048_get_soc()` sobre el bus I2C compartido.

### 8.9.2. Validación eléctrica.

Con la fuente DC variando entre 3.0 V y 4.3 V, la salida del LDO se mantiene en 3.30 V $\pm$ 5 mV hasta una caída de batería al 5 % ($V_{cell} \approx 3.05$ V) cuando empieza a colapsar (esperado por dropout). El BMS corta la entrada al detectar 4.25 V (sobre-voltaje) y a $V_{cell} \leq 2.55$ V (sub-voltaje).

### 8.9.3. Resultados.

Autonomía medida en sesión continua de 12 h con el firmware integrado (BLE conectado + GUI activa): SoC final 56 %, lo que extrapola a $\sim$23 h totales, consistente con el modelo de la sección 5.1.

## 8.10. Bloque de Comunicaciones: BLE NimBLE

### 8.10.1. Descripción.

Reescritura completa del stack BLE migrando de Bluedroid (cuyo *footprint* de 270 KB excedía la SRAM disponible) a **NimBLE** (host: $\sim$90 KB). Implementado en `lib/ble_telemetry` con **cuatro características GATT** bajo el servicio custom `0xFF00`:

- `0xFF01` – Telemetría IMU cruda (12 B/notify, cadencia según perfil, desactivable desde menú).
- `0xFF02` – **Telemetría TLV agregada**: buffer de hasta 200 B con header (`ble_agg_header_t`: `boot_ts_ms` u32, `power_mode` u8, `payload_len` u8) seguido de records TLV (tipo u8, largo u8, datos). Siete tipos definidos: HR, $SpO_2$, Temp, Bat, Steps, Spot Result, Mode Event. Flush periódico por `ble_tx_task` según cadencia del perfil (1–60 s).
- `0xFF03` – ECG streaming (chunks de 20 B a 100 Hz efectivos).
- `0xFF04` – **Comandos RX** (WRITE, no ACK): byte 0x01 = iniciar ECG, 0x00 = detener ECG.

Adicionalmente se incluye el servicio estándar `0x180A` (Device Information) con *Manufacturer Name* y *Model Number*. *Pairing*: *Just Works* **sin bonding** (compatibilidad BlueZ/tests).

### 8.10.2. Optimizaciones de consumo.

- *Advertising interval* = 1000 ms (1600 $\times$ 0,625 ms) para permitir *light sleep* entre intervalos.
- *Modem Sleep BT* habilitado en `sdkconfig.defaults`.
- Nombre del dispositivo: `''SupaClock_BLE''`, appearance: `0x00C1` (Watch).

### 8.10.3. Resultados.

Conexión estable con `supaclock_monitor.py` (Python + `bleak`) a $\sim 3$ m de distancia (RSSI -55 dBm). Latencia de notify medida: 80–120 ms desde la captura del sensor hasta la recepción en el cliente. Sin desconexiones inesperadas en sesiones de 1 h.

## 8.11. Bloque de Interfaz Local: GUI multi-pantalla LVGL

### 8.11.1. Descripción.

**Siete pantallas** construidas con LVGL 8.4 sobre el ST7789 a 30 FPS, gobernadas por `gui_task`:

1. `SCREEN_HOME`: reloj, pasos, batería (arco), HR, nivel de actividad, modo activo.
2. `SCREEN_BIO`: HR, $SpO_2$, temperatura, estado del sensor, edad de cada medida.
3. `SCREEN_HRSPOT`: interfaz de medición puntual HR/$SpO_2$ con barra de progreso y resultado con calidad.
4. `SCREEN_ECG`: instrucciones, cronómetro de grabación, indicador REC.
5. `SCREEN_MENU`: lista de 7 opciones navegables.
6. `SCREEN_MODE` (sub): selector de SPORT/NORMAL/SAVER con indicador activo.
7. `SCREEN_SETTINGS` (sub): ajuste de auto-off por modo (valores cíclicos 5/8/15/30/60/120 s).

La navegación se realiza con dos botones físicos: **NEXT** (cicla pantallas 1–5 o ítems en listas; long-press = atrás) y **SELECT** (acción contextual; long-press = Home). Cada pantalla tiene su *updater* dedicado que toma snapshot del struct `shared_sensor_data_t` bajo mutex y refresca los `lv_label_t` relevantes sin re-construir widgets.

### 8.11.2. Menú principal (7 ítems).

1. Modo Energía (abre sub-pantalla).
2. Auto-off Pantalla (abre sub-pantalla).
3. Reiniciar Pasos.
4. Vincular BLE.
5. Apagar (`esp_deep_sleep_start` con wake-up por BTN_SELECT).
6. Toggle Tx IMU ON/OFF (habilita/deshabilita streaming IMU por BLE).
7. Reset Batería (`max17048_reset`: POR + Quick Start).

### 8.11.3. Backlight PWM y auto-off.

La pantalla usa PWM para controlar el brillo. Tras un período de inactividad (definido por el perfil activo vía `power_get_display_off_s()`), `gui_task` apaga el backlight (`st7789_set_brightness(0)`) y baja el frame-rate a 10 Hz, reduciendo la carga de CPU y habilitando *light sleep* más prolongado. Cualquier pulsación de botón restaura el brillo al 100 % antes de procesar la acción.

#### 8.11.4. Resultados.

Latencia de transición de pantalla $< 50$ ms; sin tearing visible. El driver ST7789 reescrito eliminó el *busy-wait* durante DMA SPI, reduciendo la carga de `gui_task` de 47 % a <1 % (Fig. 8).

### 8.12. Bloque de Backend: Cloud Functions con Pan-Tompkins

#### 8.12.1. Descripción.

Implementación en Python 3.11 + NumPy de las cinco etapas del algoritmo Pan-Tompkins, expuesta como `firestore_fn.on_document_created` sobre `users/{uid}/sessions/{sid}/ecgReadings/{rid}`. La función procesa la traza cruda (`rawData`, lista de int16), calcula BPM y HRV (SDNN), enumera los R-peaks y escribe los resultados de vuelta al mismo documento (`processedBPM`, `hrv`, `rPeaks`, `processingStatus` = `completed`).

#### 8.12.2. Modelo de costos.

Con 10 sesiones de ECG por usuario por día, $\sim$1 KB por documento, latencia $< 500$ ms, el costo proyectado en plan Spark es $\sim$ US$0 (la cuota gratuita de Cloud Functions cubre 2 M invocaciones/mes). La región `us-central1` se eligió por menor latencia desde Sudamérica. Se incluye además `compute_daily_summary` (`https_fn.on_call`) que agrega métricas por día para el dashboard.

#### 8.12.3. Resultados.

Subida manual de un documento `ecgReadings` dispara la función en $\sim 300$ ms (cold start) y $\sim 90$ ms (warm). El algoritmo entrega BPM fisiológicamente plausible para todas las trazas reales del archivo CSV.

### 8.13. Bloque de Hardware: Esquemático y prototipo PCB

#### 8.13.1. Descripción.

Bajo `hardware/PCB_Prototipo` se levantó el proyecto KiCad con tres hojas: `PCB_Prototipo.kicad_sch` (top, MCU + display), `sensors.kicad_sch` (I2C bus + sensores), `Bottom_sensors.kicad_sch` (PCB inferior con MAX30102 y MAX30205 en contacto piel). La librería local `SupaclockaLIB` contiene los símbolos custom; los *footprints* críticos (TP4056-Type-C, MAX17048-STEMMA, AD8232) se importaron desde repositorios open-source debidamente licenciados.

#### 8.13.2. Estado.

Esquemático v1 **completo** (sección de potencia, buses I2C/SPI, footprints importados). Sin embargo, esta versión **no será manufacturada** dado que la migración al ESP32-S3 (§ 8.4) requiere un rediseño del módulo MCU y del regulador de potencia. Ya se trabaja en la versión actualizada para dejar definitivamente la protoboard.

### 8.13.3. Evidencia visual.

Las Fig. 12 y Fig. 13 muestran el prototipo actual en protoboard, que ha servido como banco de pruebas durante toda la iteración. El LDO ME6211 de la protoboard es insuficiente para los picos de 130 mA del radio BLE, motivando la migración al buck integrado del Seeed XIAO S3.

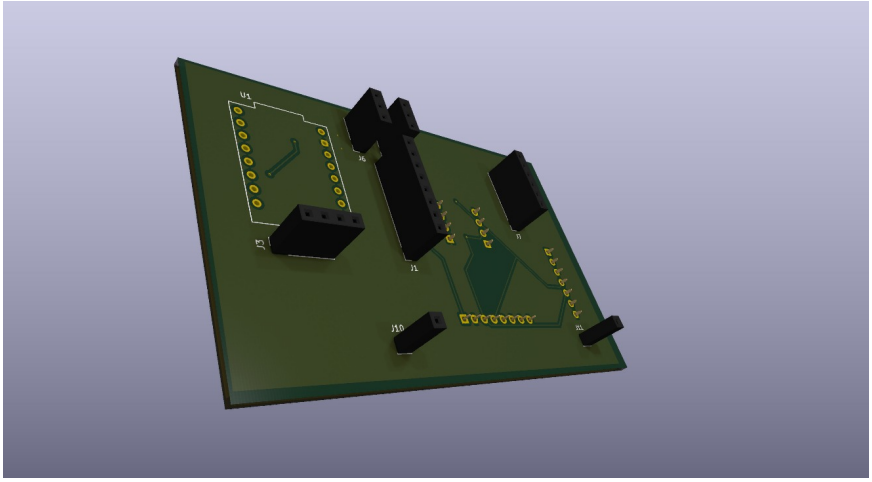

Figura 12: Vista frontal del prototipo SupaClock en protoboard: ESP32-C3 SuperMini, display ST7789 1.69”, módulo TP4056 y MAX17048 STEMMA.

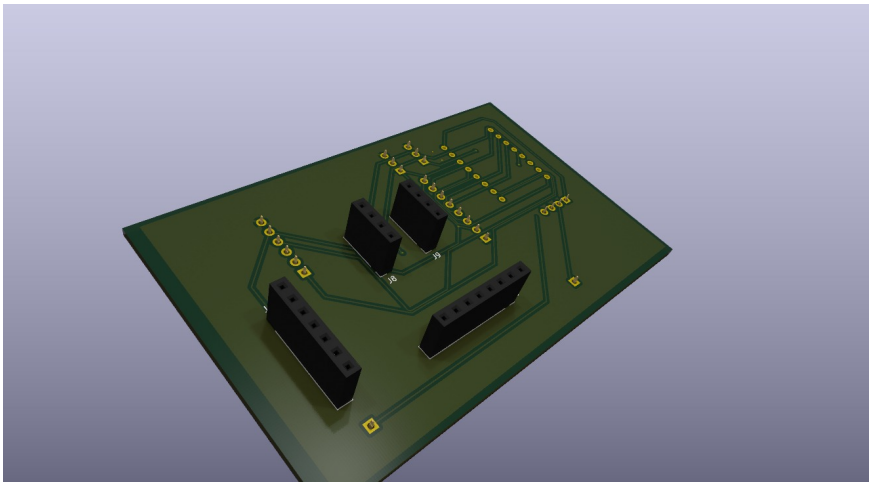

Figura 13: Vista trasera del prototipo: sensores MAX30102 (PPG) y MAX30205 (temperatura) en contacto con la piel, módulo AD8232 con electrodos laterales.

## 8.14. Evaluación general y próximos pasos

Con la integración de los bloques principales del dispositivo y las optimizaciones de consumo, el sistema cumple los requerimientos funcionales previstos y adelanta tareas tecnológicas complejas (BLE, modos de energía, power management). Los próximos esfuerzos de desarrollo se concentrarán en:

- **Aplicación móvil Flutter**: completar el *gateway* BLE-a-Firestore con autenticación, dashboard y reproducción de ECG histórico. La primera versión ya está en desarrollo.

- **Bring-up del ESP32-S3**: validar compatibilidad de drivers, habilitar PSRAM, medir consumo con INA219 y comparar A/B contra el prototipo C3.
- **Recolección de dataset HAR** con `supaclock_monitor.py` en al menos 6 sesiones de los integrantes y voluntarios (caminar, correr, reposo, simulación de caída).
- **Entrenamiento del modelo CNN 1D** en Edge Impulse con cuantización int8, despliegue sobre el S3 con TFLite Micro.
- **Rediseño y manufactura de la PCB** para ESP32-S3 en JLCPCB (estimado $30.000 CLP).
- **Carcasa 3D impresa** (PLA, $\sim 80\times50\times13$ mm) que aloja la PCB y la celda 502030.
- **Migración del algoritmo de pasos** a FFT con ESP-DSP para eliminar falsos positivos por vibración manual.

## Referencias


[1] Bluetooth SIG, "Bluetooth Core Specification v5.3," 2021. Disponible en: https://www.bluetooth.com/specifications/specs/core-specification-5-3/.

[2] IEEE Standards Association, "IEEE 11073-10406: Health informatics — Personal health device communication — Device specialization — Basic electrocardiograph (ECG)," 2011. Disponible en: https://standards.ieee.org/ieee/11073-10406/4716/.

[3] USB Implementers Forum, "USB Type-C Cable and Connector Specification, Rev. 2.3," 2023. Disponible en: https://www.usb.org/document-library/usb-type-cr-cable-and-connector-specification-release-23.

[4] International Electrotechnical Commission, "IEC 60601-1: Medical electrical equipment - Part 1: General requirements for basic safety and essential performance," 2020. Norma internacional, Ed. 3.2.

[5] European Parliament and Council, "Directive 2011/65/EU (RoHS 2): Restriction of the use of certain hazardous substances in electrical and electronic equipment," 2011. Diario Oficial L 174, 1 de julio de 2011.

[6] International Electrotechnical Commission, "IEC 62133-2: Secondary cells and batteries containing alkaline or other non-acid electrolytes - Safety requirements for portable lithium systems," 2017. Norma para celdas LiPo de uso portátil.

[7] ECMA International, "ECMA-287: Safety of electronic equipment, 2nd ed.," 2002. Disponible en: https://ecma-international.org/wp-content/uploads/ECMA-287_2nd_edition_december_2002.pdf.

[8] CIPER Chile, "Resultados de la encuesta nacional de actividad física y deporte: una oportunidad para fortalecer el bienestar integral en chile," 2025. Disponible en: https://www.ciperchile.cl/2025/05/24/resultados-de-la-encuesta-nacional-de-actividad-fisica-y-deporte/.

[9] UC Christus, "5 razones por las que chile es el país con más obesidad de latinoamérica," 2025. Disponible en: https://www.ucchristus.cl/blog-salud-uc/articulos/2025/5-razones-por-las-que-chile-es-el-pais-con-mas-obesidad-de-latinoamerica.

[10] Ministerio de Salud de Chile, "Minsal: Encuesta Nacional de Salud (ENS) 2016–2017," 2017. Disponible en: https://www.minsal.cl/wp-content/uploads/2017/11/ENS-2016-17_PRIMEROS-RESULTADOS.pdf.

[11] G. Shin, M. Jarrahi, Y. Fei, and A. Karami, "Wearable activity trackers, accuracy, adoption, acceptance and health impact," *Biomedical engineering letters*, vol. 9, no. 1, pp. 45–52, 2019.

[12] K. Kushlev, J. Proulx, and E. W. Dunn, "Silence your phones: Smartphone notifications increase inattention and hyperactivity symptoms," in *Proceedings of the 2016 CHI Conference on Human Factors in Computing Systems*, pp. 1011–1020, 2016.

[13] M. Pielot, K. Church, and R. de Oliveira, "An in-situ study of mobile phone notifications," in *16th International Conference on Human-Computer Interaction with Mobile Devices & Services*, pp. 233–242, 2014.

[14] Samsung Developers, "Samsung BioActive Sensor: Overview," 2024. Disponible en: `https://developer.samsung.com/health/sensor/overview.html`.

[15] K. Kazemi *et al.*, "Robust PPG Peak Detection Using Dilated Convolutional Neural Networks," *Sensors*, 2021. Disponible en: `https://www.researchgate.net/publication/354303135_Robust_PPG_Peak_Detection_Using_Dilated_Convolutional_Neural_Networks`.

[16] J. Lee *et al.*, "Motion Artifact Reduction in Wearable Photoplethysmography Based on Multi-Channel Sensors with Multiple Wavelengths," *Sensors*, 2020. Disponible en: `https://www.researchgate.net/publication/339798967_Motion_Artifact_Reduction_in_Wearable_Photoplethysmography_Based_on_Multi-Channel_Sensors_with_Multiple_Wavelengths`.

[17] PACE-CME, "Novel algorithm using irregular heart rhythm detection by Fitbit wearables for AF screening," 2021. Disponible en: `https://pace-cme.org/news/novel-algorithm-using-irregular-heart-rhythm-detection-by-fitbit-wearables-for-af-screening/2456100/`.

[18] Espressif Systems, "ESP32-C3 Series Datasheet," 2024. Disponible en: `https://www.espressif.com/sites/default/files/documentation/esp32-c3_datasheet_en.pdf`.

# A. Anexos: extractos de código

Los extractos a continuación complementan la sección de *Implementación y resultados*. El código completo está versionado en el repositorio Git del proyecto.

### Anexo A: Algoritmo de pasos (umbral adaptativo, aritmética entera)

```
uint8_t step_algo_update(step_algo_state_t *st,
                         int16_t ax, int16_t ay, int16_t az,
                         int16_t gx, int16_t gy, int16_t gz,
                         uint32_t now_ms) {
    /* 1. Magnitud cuadrada (sin sqrt para evitar la FPU del C3) */
    uint32_t mag_sq = (uint32_t)ax*ax + (uint32_t)ay*ay + (uint32_t)az*az;

    /* 2. Filtro IIR pasa-bajo de 1er orden, alfa=1/8 */
    st->filtered_mag_sq = (st->filtered_mag_sq * 7 + mag_sq) >> 3;

    /* 3. Track del max/min de la ventana de 5s, recalcular umbral */
    if (st->filtered_mag_sq > st->max_val) st->max_val = st->filtered_mag_sq;
    if (st->filtered_mag_sq < st->min_val) st->min_val = st->filtered_mag_sq;
    if (st->sample_count++ >= 250) { /* 5s * 50Hz */
        st->threshold = st->min_val + ((st->max_val - st->min_val) * 6) / 10;
        st->max_val = 0;
```

```c
        st->min_val = 0xFFFFFFFF;
        st->sample_count = 0;
    }

    /* 4. Detección de cruce ascendente con refractario */
    uint8_t step = 0;
    if (st->prev_filtered_mag_sq < st->threshold &&
        st->filtered_mag_sq >= st->threshold &&
        (now_ms - st->last_step_time_ms) > 250) {
        step = 1;
        st->last_step_time_ms = now_ms;
    }
    st->prev_filtered_mag_sq = st->filtered_mag_sq;
    return step;
}
```

Listing 1: Detección de pasos en C, sin FPU (`lib/step_algorithm/step_algorithm.c`, extracto).

## Anexo B: Inicialización de NimBLE y registro de las 4 chr. GATT

```c
static const struct ble_gatt_svc_def gatt_svr_svcs[] = {
    {   /* Servicio Telemetria 0xFF00 */
        .type = BLE_GATT_SVC_TYPE_PRIMARY,
        .uuid = BLE_UUID16_DECLARE(0xFF00),
        .characteristics = (struct ble_gatt_chr_def[]) {
            { /* IMU 6-DOF (cadencia segun perfil) */
                .uuid = BLE_UUID16_DECLARE(0xFF01),
                .access_cb = chr_access_cb,
                .flags = BLE_GATT_CHR_F_READ | BLE_GATT_CHR_F_NOTIFY,
                .val_handle = &imu_chr_val_handle,
            },
            { /* Telemetria TLV agregada */
                .uuid = BLE_UUID16_DECLARE(0xFF02),
                .access_cb = chr_access_cb,
                .flags = BLE_GATT_CHR_F_READ | BLE_GATT_CHR_F_NOTIFY,
                .val_handle = &agg_chr_val_handle,
            },
            { /* ECG streaming */
                .uuid = BLE_UUID16_DECLARE(0xFF03),
                .access_cb = chr_access_cb,
                .flags = BLE_GATT_CHR_F_READ | BLE_GATT_CHR_F_NOTIFY,
                .val_handle = &ecg_chr_val_handle,
            },
            { /* Comandos RX */
                .uuid = BLE_UUID16_DECLARE(0xFF04),
                .access_cb = chr_access_cb,
                .flags = BLE_GATT_CHR_F_WRITE | BLE_GATT_CHR_F_WRITE_NO_RSP,
                .val_handle = &cmd_chr_val_handle,
            },
            { 0 } /* terminator */
        },
    },
    { 0 }
};
```

Listing 2: Estructura del servicio GATT custom de SupaClock (`lib/ble_telemetry/ble_telemetry.c`, extracto).

## Anexo C: Pipeline ECG con ADC continuo (DMA) y PM lock on-demand

```c
void ecg_task(void *pvParameter) {
    uint8_t  dma_buf[AD8232_READ_LEN];
    uint32_t ret_num = 0;
    int16_t  ble_chunk[ECG_BLE_CHUNK_SIZE];
    int      chunk_idx = 0;
    uint32_t sum = 0; int count = 0;
    bool     is_dma_running = false;

    while (1) {
        if (!ble_telemetry_is_ecg_mode_active()) {
            if (is_dma_running) {
                ad8232_stop_dma();
                is_dma_running = false;
#if CONFIG_PM_ENABLE
                if (s_ecg_pm_lock) esp_pm_lock_release(s_ecg_pm_lock);
#endif
            }
            vTaskDelay(pdMS_TO_TICKS(500));
            chunk_idx = 0; sum = 0; count = 0;
            continue;
        } else if (!is_dma_running) {
#if CONFIG_PM_ENABLE
            if (s_ecg_pm_lock) esp_pm_lock_acquire(s_ecg_pm_lock);
#endif
            ad8232_start_dma();
            is_dma_running = true;
        }
        /* Lee del DMA: timeout 100ms para ceder CPU si bus idle */
        if (adc_continuous_read(ad8232_get_adc_handle(),
                                dma_buf, AD8232_READ_LEN,
                                &ret_num, pdMS_TO_TICKS(100)) == ESP_OK) {
            for (int i = 0; i < ret_num; i += sizeof(adc_digi_output_data_t)) {
                adc_digi_output_data_t *p = (adc_digi_output_data_t*)&dma_buf[i];
                sum += p->type2.data;
                if (++count >= ECG_DOWNSAMPLE_RATIO) { /* 40 -> 500 Hz */
                    ble_chunk[chunk_idx++] = (int16_t)(sum / ECG_DOWNSAMPLE_RATIO);
                    sum = 0; count = 0;
                    if (chunk_idx >= ECG_BLE_CHUNK_SIZE) {
                        ble_telemetry_send_ecg(ble_chunk, sizeof(ble_chunk));
                        chunk_idx = 0;
                    }
                }
            }
        }
    }
}
```

Listing 3: Tarea de ECG: DMA on-demand → down-sample → BLE notify (`src/tests/test_general.c`, función `ecg_task`, extracto).

## Anexo D: Pan-Tompkins en Cloud Functions (extracto)

```python
def detect_r_peaks(integrated, original, fs=100.0):
    spki = np.max(integrated[:int(2*fs)]) * 0.25  # signal level
    npki = np.mean(integrated[:int(2*fs)]) * 0.5  # noise level
    threshold1 = npki + 0.25 * (spki - npki)

    r_peaks, last = [], -int(0.2*fs)
    for i in range(1, len(integrated)-1):
        is_local_max = (integrated[i] > integrated[i-1]
                        and integrated[i] > integrated[i+1])
        if is_local_max:
            if integrated[i] > threshold1 and (i-last) > int(0.2*fs):
                spki = 0.125*integrated[i] + 0.875*spki
                r_peaks.append(i); last = i
            else:
                npki = 0.125*integrated[i] + 0.875*npki
            threshold1 = npki + 0.25*(spki - npki)
    return r_peaks
```

Listing 4: Detección adaptativa de R-peaks en NumPy (`firebase/functions/main.py`, extracto).

## Anexo E: Perfiles de energía (`power_profiles[]`)

```c
static const power_profile_t s_profiles[POWER_MODE_COUNT] = {
    [POWER_MODE_SPORT] = {
        .hrm_poll_ms          = 100,
        .hrm_auto_period_ms   = 0,              /* continuo */
        .spo2_auto_period_ms  = 5UL * 60 * 1000, /* 5 min */
        .hrm_shdn_between     = false,
        .imu_poll_ms          = 20,              /* 50 Hz */
        .temp_period_ms       = 30 * 1000,
        .bat_period_ms        = 30 * 1000,
        .ble_agg_flush_ms     = 1000,
        .display_off_default_s= 30,
        .name = "SPORT",
    },
    [POWER_MODE_NORMAL] = {
        .hrm_poll_ms          = 100,
        .hrm_auto_period_ms   = 10UL * 60 * 1000, /* 10 min */
        .spo2_auto_period_ms  = 30UL * 60 * 1000, /* 30 min */
        .hrm_shdn_between     = true,
        .imu_poll_ms          = 40,              /* 25 Hz */
        .temp_period_ms       = 5 * 60 * 1000,
        .bat_period_ms        = 30 * 1000,
        .ble_agg_flush_ms     = 10 * 1000,
        .display_off_default_s= 15,
        .name = "NORMAL",
    },
```

```
    [POWER_MODE_SAVER] = {
        .hrm_poll_ms          = 100,
        .hrm_auto_period_ms   = 30UL * 60 * 1000, /* 30 min */
        .spo2_auto_period_ms  = 0,              /* solo manual */
        .hrm_shdn_between     = true,
        .imu_poll_ms          = 80,              /* 12.5 Hz */
        .temp_period_ms       = 15 * 60 * 1000,
        .bat_period_ms        = 30 * 1000,
        .ble_agg_flush_ms     = 60 * 1000,
        .display_off_default_s= 8,
        .name = "SAVER",
    },
};
```

Listing 5: Tabla de perfiles de energía (`lib/power_modes/power_modes.c`, extracto).