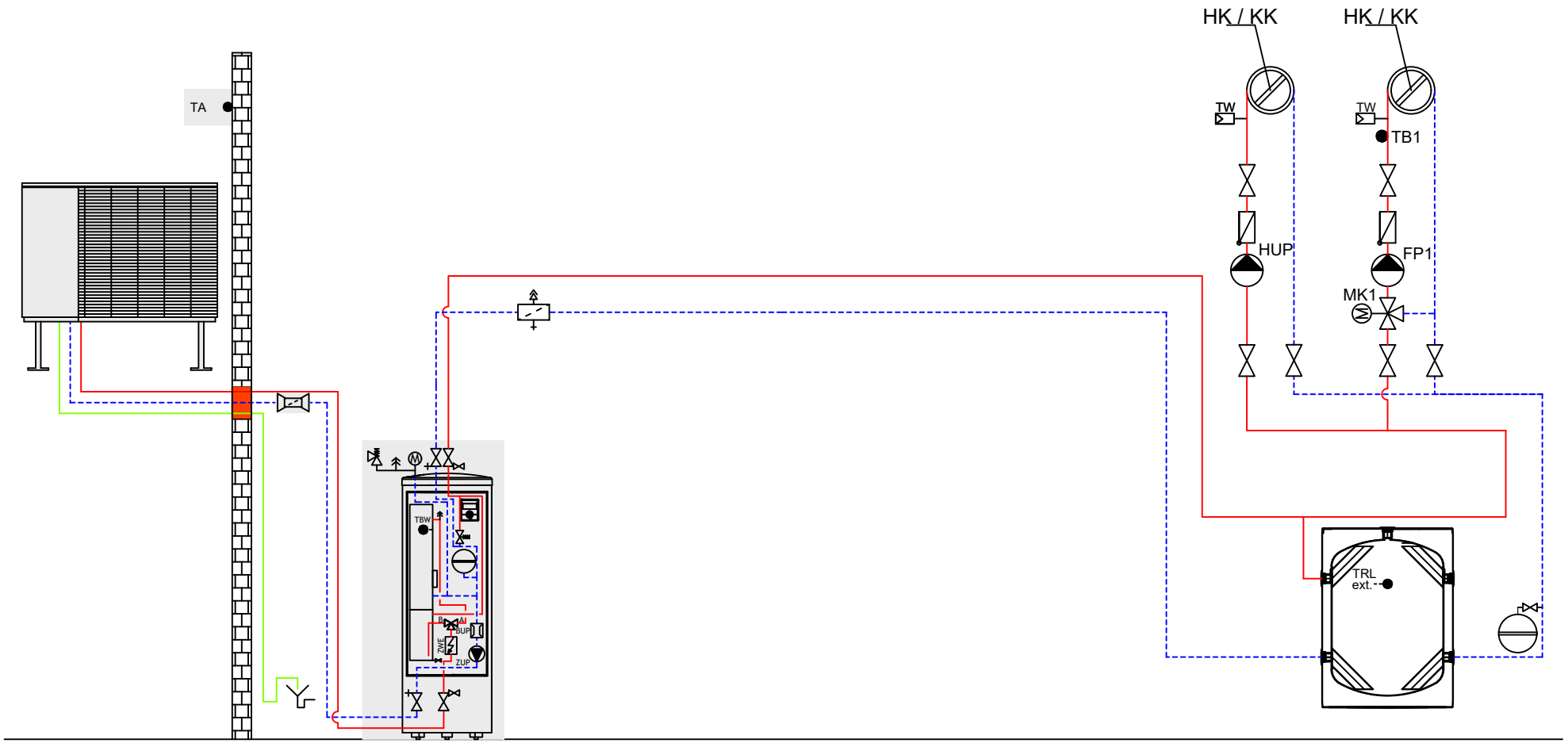

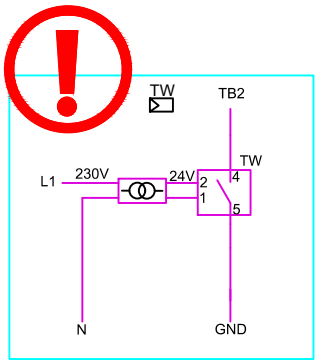

Dieses Schema ist ein Anlagenbeispiel ohne Absperr- und Sicherheitseinrichtungen, was die fachliche Planung vor Ort nicht ersetzt.
Alle regionalen Normen, Gesetze und Vorschriften sind dabei einzuhalten. Die Rohrdimension muss planerisch ermittelt werden.

Hydraulik: Hybrox589713a	
IBN-Code: XXX	alpha innotec
SEITE_1/3	ait-deutschland GmbH Industriestraße 3 D-95359 Kasendorf
Datei:	

IBN- Assistent:

Einbindung	=	Trennsp.	ZWE 1 Art	=	Heizstab
Mischkreis 1	=	Hz u. Kühl	ZWE 1 Funktion	=	Hz u. Bw
Mischkreis 2	=	Kühl			
Mischkreis 3	=	Nein	ZWE 2 Art	=	Nein
Warmwasser 3	=	mit ZUP	ZWE 2 Funktion	=	Nein
Warmwasser 5	=	ohne HUP			
Pumpenopt.	=	Ja	ZWE 3 Art	=	Nein
SWB - Bereitung	=	- - - - -	ZWE 3 Funktion	=	Nein
Schwimmbad	=	- - - - -			

Wichtige zusätzliche Informationen:

- Brücke Taupunktwächter, bei geöffneten Kontakt Kühlung unterbrochen
- Zusatzplatine ist funktionsnotwendig
- Bitte bauseitige Relaisschaltung beachten
-
-

Hinweis:

Es werden hier nur jene Einträge aus dem Menü des Wärmepumpenreglers aufgelistet, die für die hydraulische Einbindung von Belang sind!

Hydraulik:	
IBN-Code: XXX	ait-deutschland GmbH Industriestraße 3 D-95359 Kasendorf
SEITE_2/3 Datei:	

Schwingungsentkopplung

Absperreinrichtung mit Entleerung

Absperreinrichtung mit Filter

Sicherheitsgruppe

Absperreinrichtung

Umwälzpumpe

Magnetventil / Regelventil

Rückschlagventil

Überströmventil

Ausdehnungsgefäß

Zusätzlicher Wärmeerzeuger (ZWE)

3-Wege-Mischventil/Umschaltventil

4-Wege-Mischventil/Umschaltventil

Schmutzfänger

Mauerdurchführung

Soleverteiler

Erdsonde

Erdkollektor

Durchflussschalter

Brunnen mit Fließrichtung Grundwasser

Pufferspeicher:
- TPS Trennpufferspeicher
- RPS Reihenpufferspeicher
- TPSK Trennpufferspeicher (Kühlung)
- WTPSK wandhäng. Trennpuffersp. (Kühlung)

Multifunktionsspeicher

Trinkwarmwasserspeicher

Volumenstrommesseinrichtung

Wärmemengenzählung

Gas- oder Ölkessel

Holzkessel

Soledruckwächter

Schwimmbadwärmetauscher

Trennwärmetauscher/Zwischenwärmetauscher

Solar-Trinkwarmwasserspeicher

Rohrdurchführung

Trinkwarmwasserstation (TWS)

RBE

Raumbedieneinheit

Taupunktwächter

Lieferumfang Wärmepumpe

BUP	Trinkwarmwasser Umwälzpumpe/-ventil
MK1/2/3	Mischkreis 1 (Heizung oder Kühlfunktion)
HUP	Heizkreisumwälzpumpe
FP1/2/3	Umwälzpumpe Umschaltventil
ZUP	Zubringerumwälzpumpe
ZIP	Zirkulationumwälzpumpe
BLP	Trinkwasermwasserladepumpe
VBO	Wärmequellenumwälzpumpe
TA	Fühler Außentemperatur
TBW	Fühler Trinkwarmwasser
TFB/TB	Fühler Mischkreis
TRL ext.	Fühler Rücklauf Extern
TRL	Fühler Rücklauf
TVL	Fühler Vorlauf
TEH	Fühler Enthitzer
HK	Heizkreis
HMK	Heizmischkreis
KK	Kühlkreis
KMK	Kühlmischkreis
SPP	Sicherheitspaket Primär
SPS	Sicherheitspaket Sekundär
Ent.	Enthitzer Umwälzpumpe
101	Bauseitige Regelung

Split:

QN10	Umschaltventil Trinkwarmwasser/Heizung
QN12	Umschaltventil Kühlung/Heizung
QN11	Mischventil Zusatzheizung
GP12	Umwälzpumpe
BT1	Außenfühler
BT7	Trinkwarmwasser oben (Anzeigewert)
BT3	Rücklauffühler
BT6	Brauchwarmwasserfühler
BT64	Vorlauftemperatur Kühlung
BT15	Temperatursensor, flüssiger Zustand
BT25	Vorlauftemperatur Heizung
BT71	Rücklauftemperatur Heizung/Kühlung
BT52	Heizkesselfühler
BT50	Raumfühler
XL1	Vorlauf Heizung
XL2	Rücklauf Heizung/Kühlung
XL3	Kaltwasser
XL4	Trinkwarmwasser
XL5	Zirkulation
Xl10	Vorlauf Kühlung
XL13	flüssiges Kältemittel
XL14	gasförmiges Kältemittel
XL18	Vorlauf Zweiter Wärmeerzeuger
XL19	Rücklauf Zweiter Wärmeerzeuger
X2	Klemme Zweiter Wärmeerzeuger
EP Split	Erweiterungsplatine Split (nicht im Lieferumfang enthalten)

bauseitige Komponenten:

Bauteile und Komponenten in der Farbe "grau" dargestellt, sind bauseits zu stellen und auch mit einer bauseitigen Regelung zu betreiben!
(ausgenommen die Temperaturdifferenzregelung SLP der Zusatzplatine)

Allgemein:

Leitungen, Armaturen und Einbauten sind entsprechend den aktuellen sowie gültigen Normen, Richtlinien und anerkannten Regeln der Technik auszuführen und zu isolieren (z.B.: dampfdiffusionsdichte Isolierung bei Unterschreitung des Taupunktes)

SEITE_3/3

Datei:

ait-deutschland GmbH
Industriestraße 3
D-95359 Kasendorf