Dół płytki

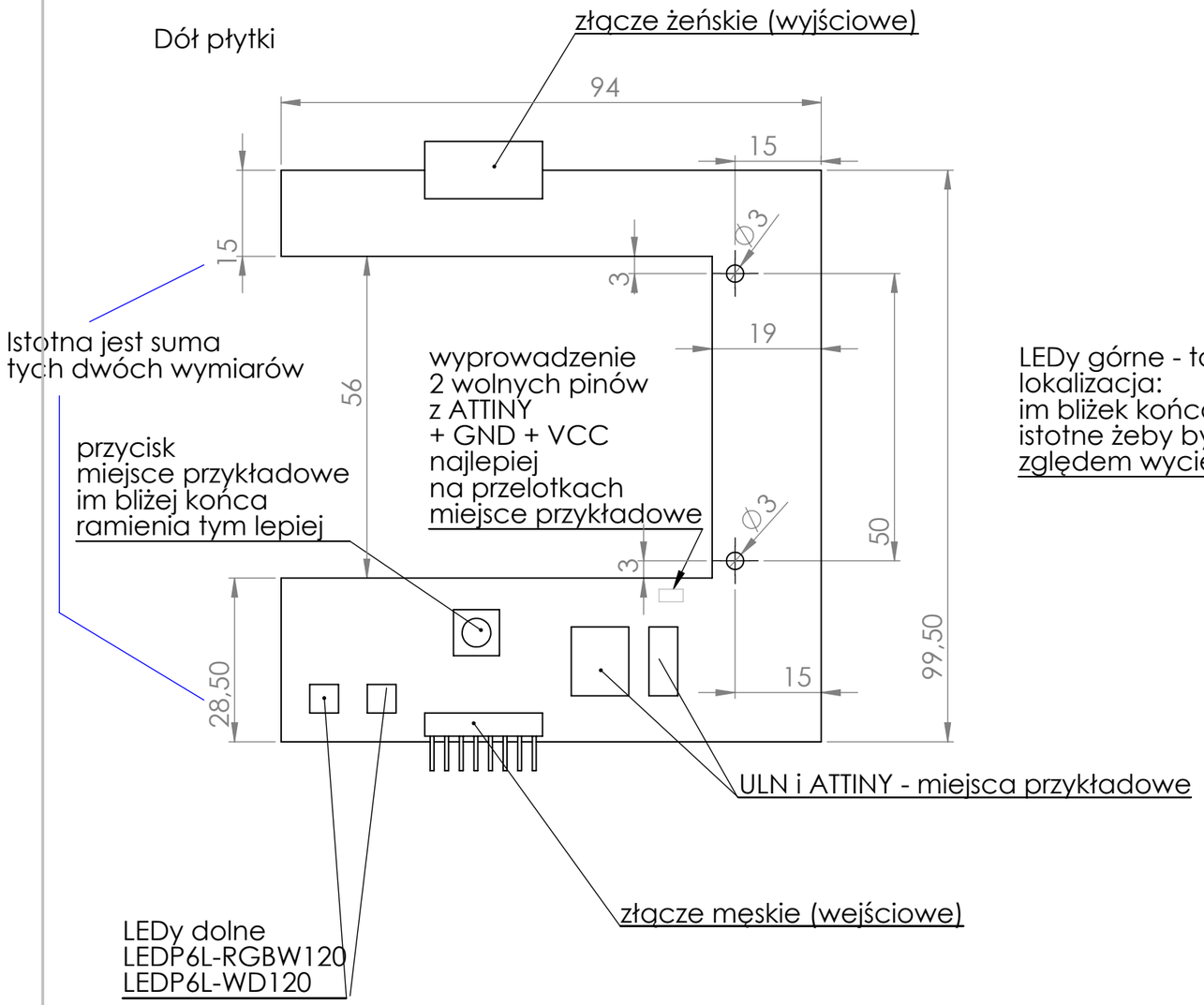

Góra płytki

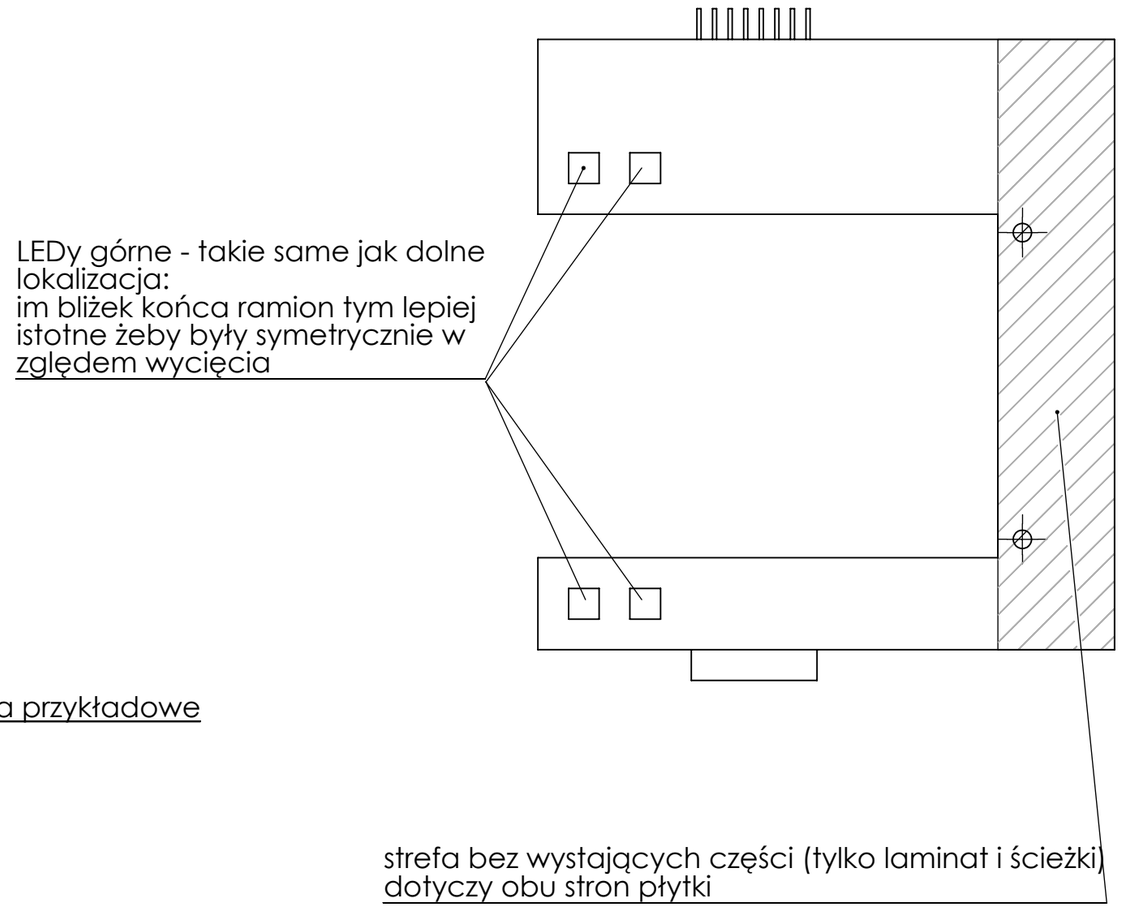

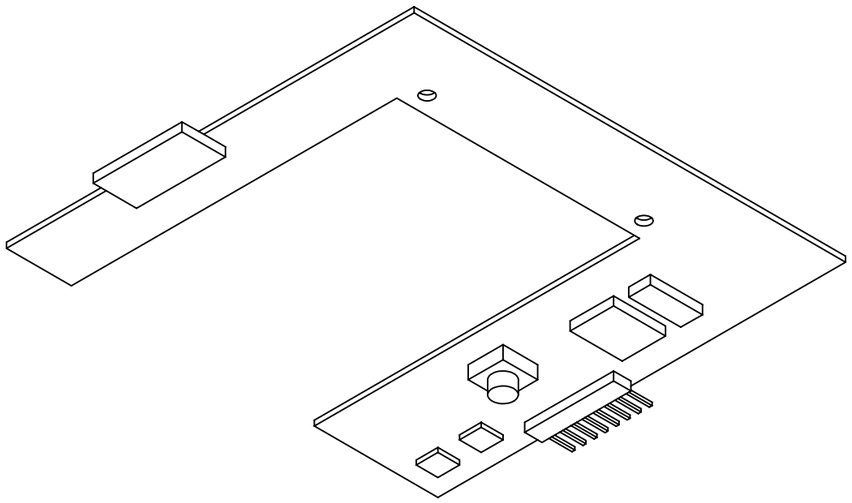

CHYBA ŻE OKREŚLONO INACZEJ: WYMIARY SĄ W MILIMETRACH WYKOŃCZENIE POWIERZCHNI: TOLERANCJE: LINIOWA: KĄTOWA:	WYKOŃCZENIE:					STĘP OSTRE KRAWĘDZIE	NIE SKALUJ RYSUNKU / POPRAWKA
	IMIĘ I NAZWISKO	PODPIS	DATA				TYTUŁ:
NARYS.							
SPRAWDZ.							
ZATWIER.							
WYPROD.							
Z.JAKOŚCI				MATERIAŁ:			NR RYSUNKU u-panel A3
				WAGA:			SKALA:1:1 / ARKUSZ 1 Z 1