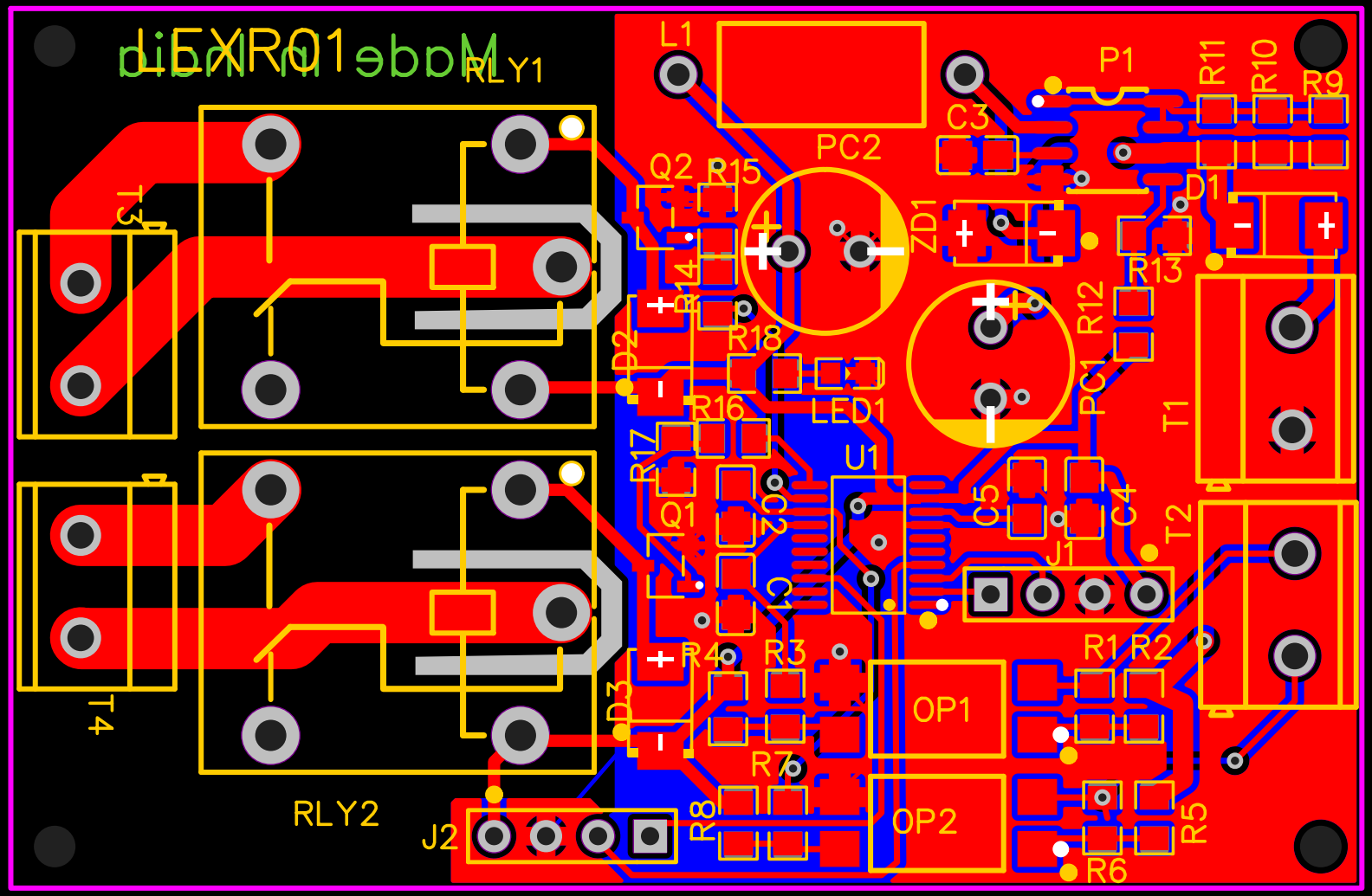
RLY1
L1
P1
R11
R10
R9
C3
PC2
Q2
R15
D1
ZD1
R13
R14
R12
R18
D2
PC1
LED1
R16
T1
R17
U1
C5
C4
Q1
T2
J1
C1
R4
R3
R1
R2
D3
OP1
R7
OP2
R5
R8
R6
T3
T4
RLY2
J2