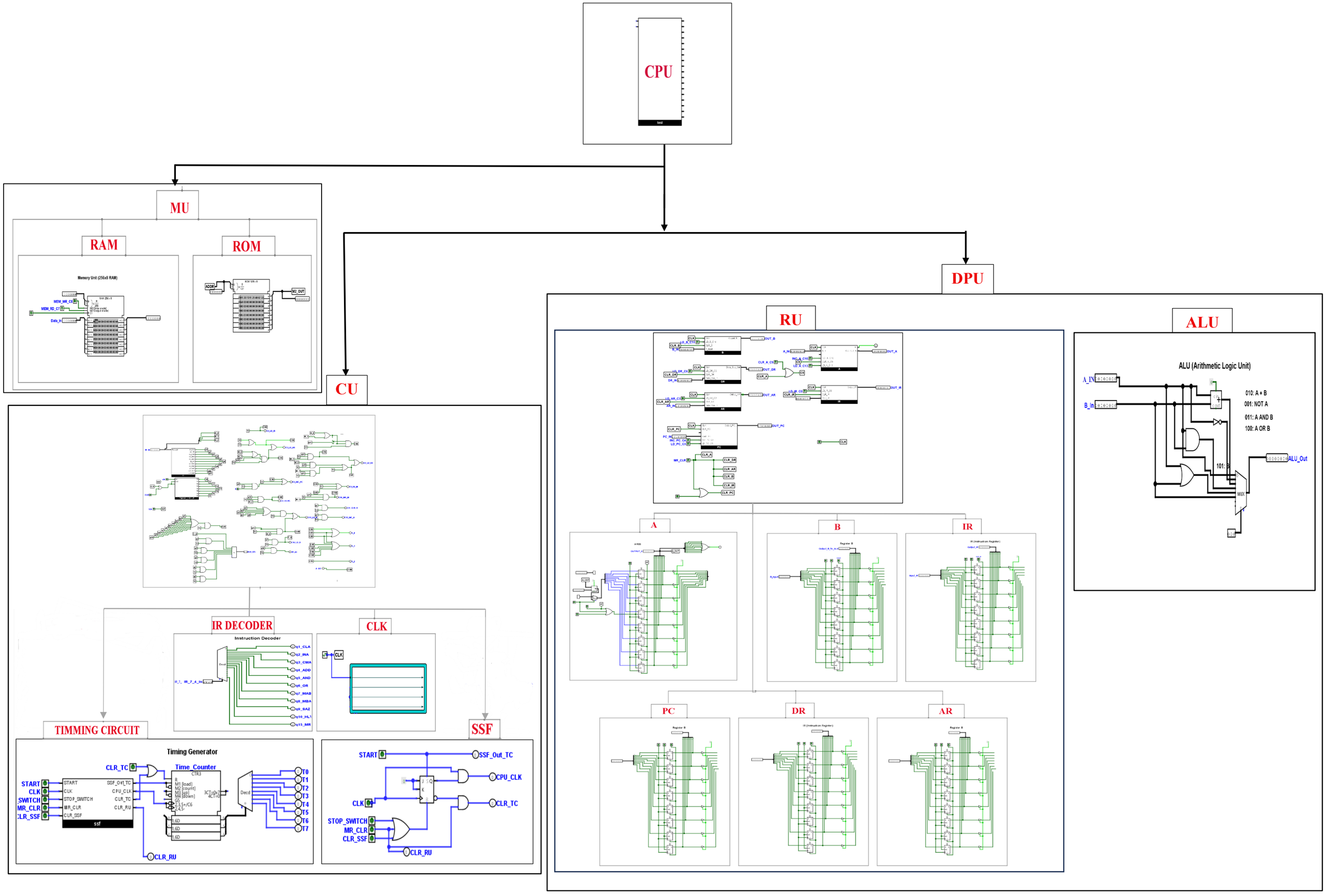
CPU
test
MU
RAM
Memory Unit (256x8 RAM)
MEM_WR_C5
MEM_RD_C7
Data_In
ROM
ADDR
M2_OUT
CU
IR DECODER
Instruction Decoder
Q1_CLA
Q2_INA
Q3_CMA
Q4_ADD
Q5_AND
Q6_OR
Q7_MAB
Q8_MBA
Q9_BAZ
Q10_HLT
Q15_MR
CLK
TIMMING CIRCUIT
Timing Generator
CLR_TC
Time_Counter
START
CLK
STOP_SWITCH
MR_CLR
CLR_SSF
SSF_Out_TC
CPU_CLK
CLR_TC
CLR_RU
ssf
T0
T1
T2
T3
T4
T5
T6
T7
SSF
SSF_Out_TC
CPU_CLK
CLR_TC
CLR_RU
DPU
RU
A
B
IR
PC
DR
AR
ALU
ALU (Arithmetic Logic Unit)
A_IN
B_In
010: A + B
001: NOT A
011: A AND B
100: A OR B
101: B
ALU_Out
MUX

مشروع مقرر تصميم الحواسيب الرقمية

تصميم حاسوب رقمي 8 - بت

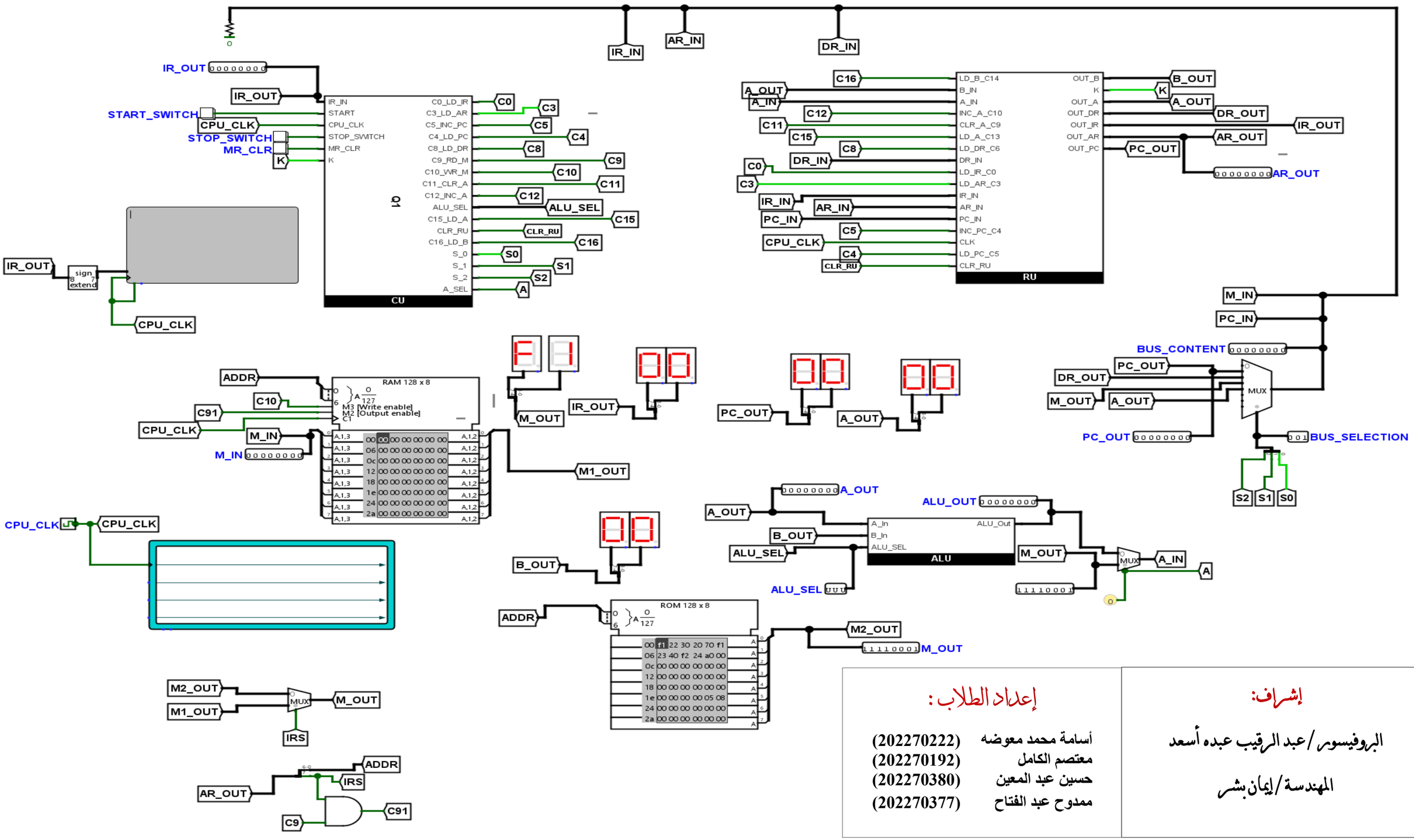

إشراف:

البروفيسور / عبد الرقيب عبده أسعد

المهندسة / إيمان بشر

إعداد الطلاب :

أسامة محمد معوضه (202270222)

معتصم الكامل (202270192)

حسين عبد المعين (202270380)

ممدوح عبد الفتاح (202270377)