Reichelt Warenkorb

Ohne IC4 - bitte 2,63V Open Drain Reset Baustein verwenden.

C2, C4, C5, C6; C7, C8, C11, C19 Kondensator 100nF - Reichelt X7R-G0805 100N
IC2 Reichelt ATMEGA 1284P-AU
C3, C9, C12 C13 C14, C15, C16, C20, C21 Kondensator 1uF - Reichelt X7R-G0805 1,0/50
C22, C23 Kondensator 4,7µF - Reichelt KEM X5R0805 4,7U
C1, C17, C18 Kondensator 10µF - Reichelt X5R-G0805 10/16
Dioden D1, D2, D3- Reichelt MBR0530T1G ONS
LED D4 Reichelt RND 135-00184
LED D5 Reichelt RND 135-00185
ST1 Buchsenleiste Reichelt RND 205-00646
ST2 Stiftleiste Reichelt RND 205-00634
IC5 3,3V LDO - Reichelt MCP 1703T-3302E
J1 Reichelt EA WF050-24T
L1 Reichelt L-1616FPS 100µ
Q1 Reichelt CSTCC 8,00

R1, 3, 10, 12, 13, 15 Reichelt RND 0805 1 10K
R2, R4 Reichelt RND 0805 1 470
R5 = 3 Ohm - Bitte Huckepack aus 3,3 Ohm und 33 Ohm löten!
R5a Reichelt RND 0805 1 3,3
R5b Reichelt RND 0805 1 33
R6 Reichelt RND 0805 0
R7 Reichelt RND 155HP05 CI
R8 Reichelt RND 155HP05 AF
R14 Reichelt RND 1550603 AE
T1, T2 Reichelt IRLML 6346
S1 Reichelt KMR 231 G LFS

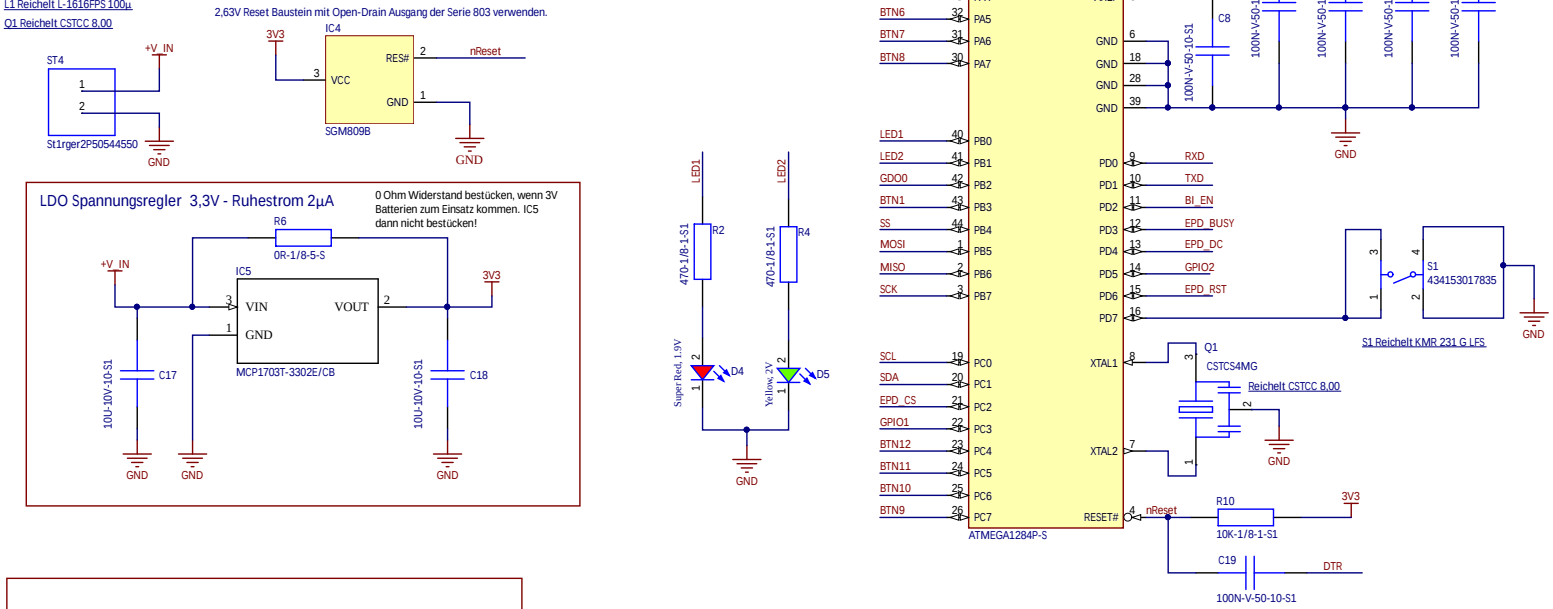

Title	HB-Dis-EP-75BW-PCB
Size	A3
Number	
Revision	V0.1
Date:	10.08.2020
Sheet	1 of 1
File:	E:\EPaper\WAF_EXTENDER\01.SchDoc
Drawn By:	Asselhead