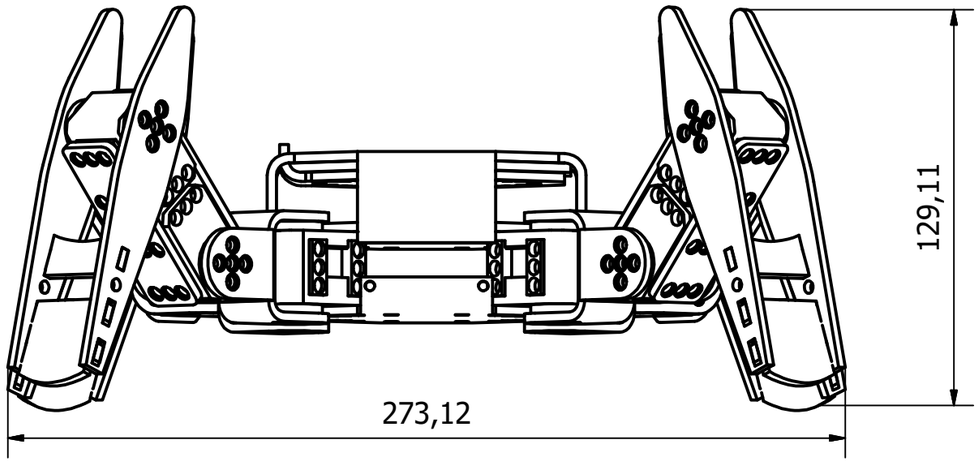

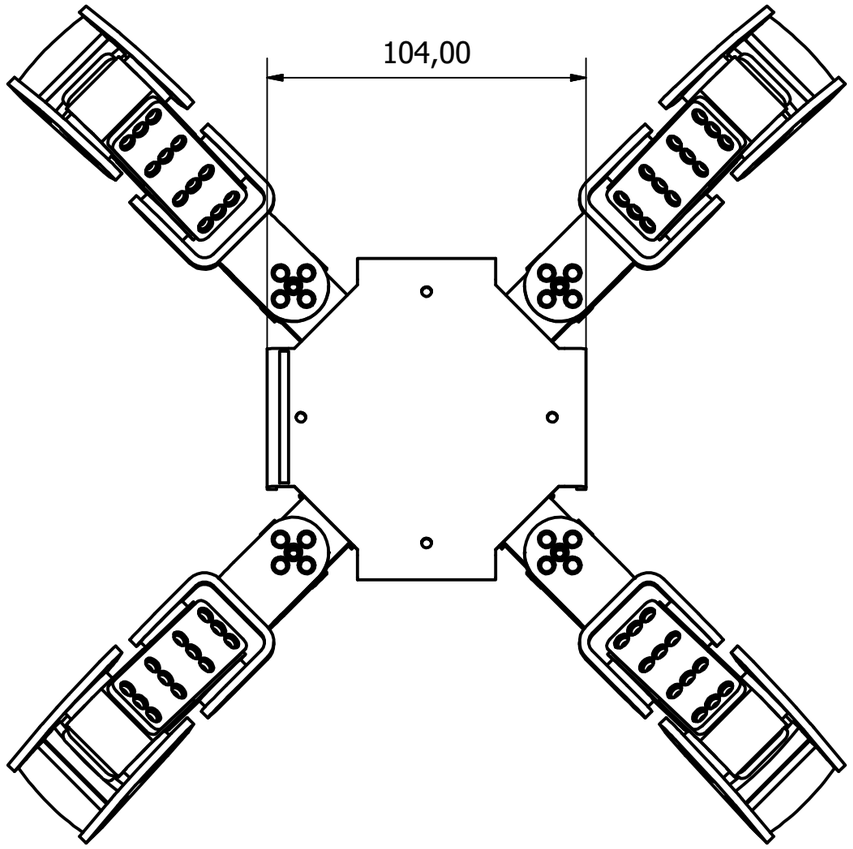

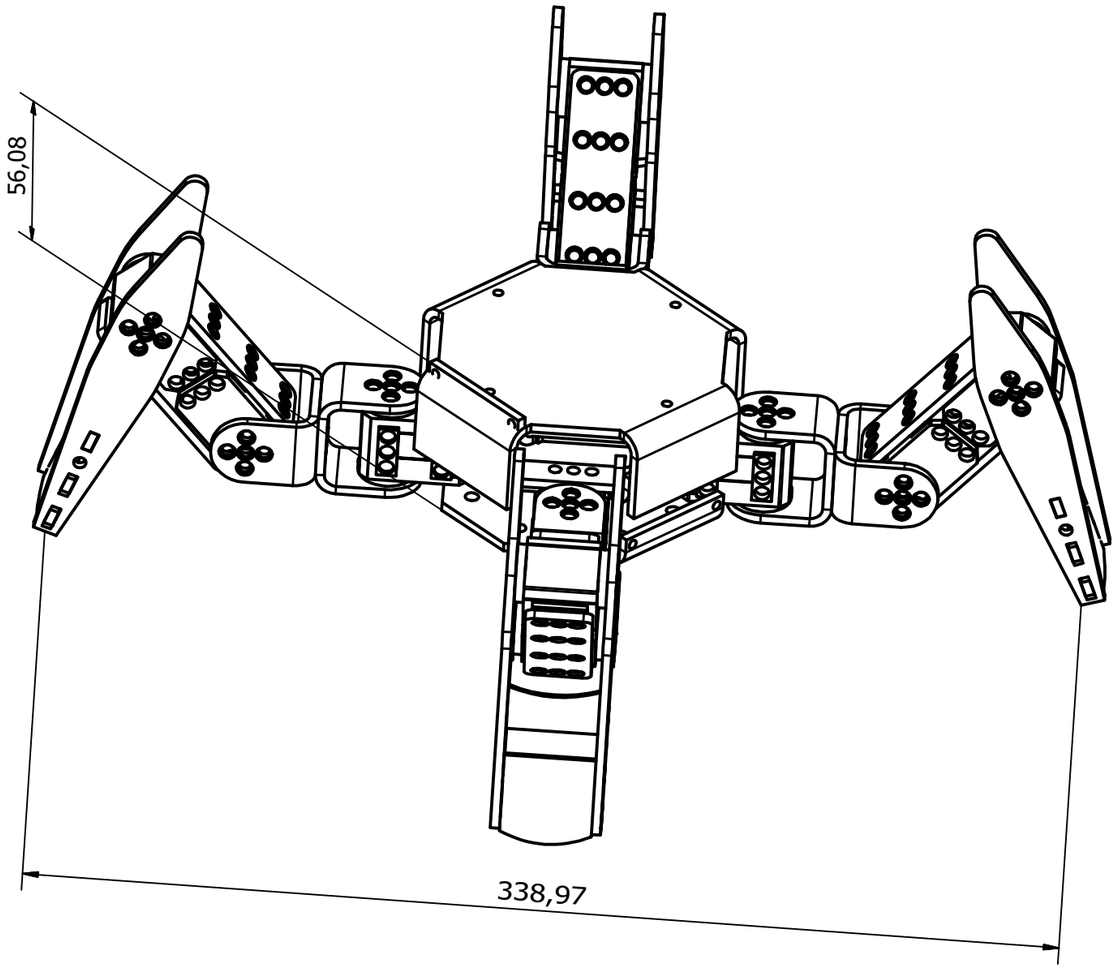

Conçu par	Vérifié par	Approuvé par	Date	Date	
Gregwar				02/10/2017	
		robot	Modification	Feuille	
				1 / 1	