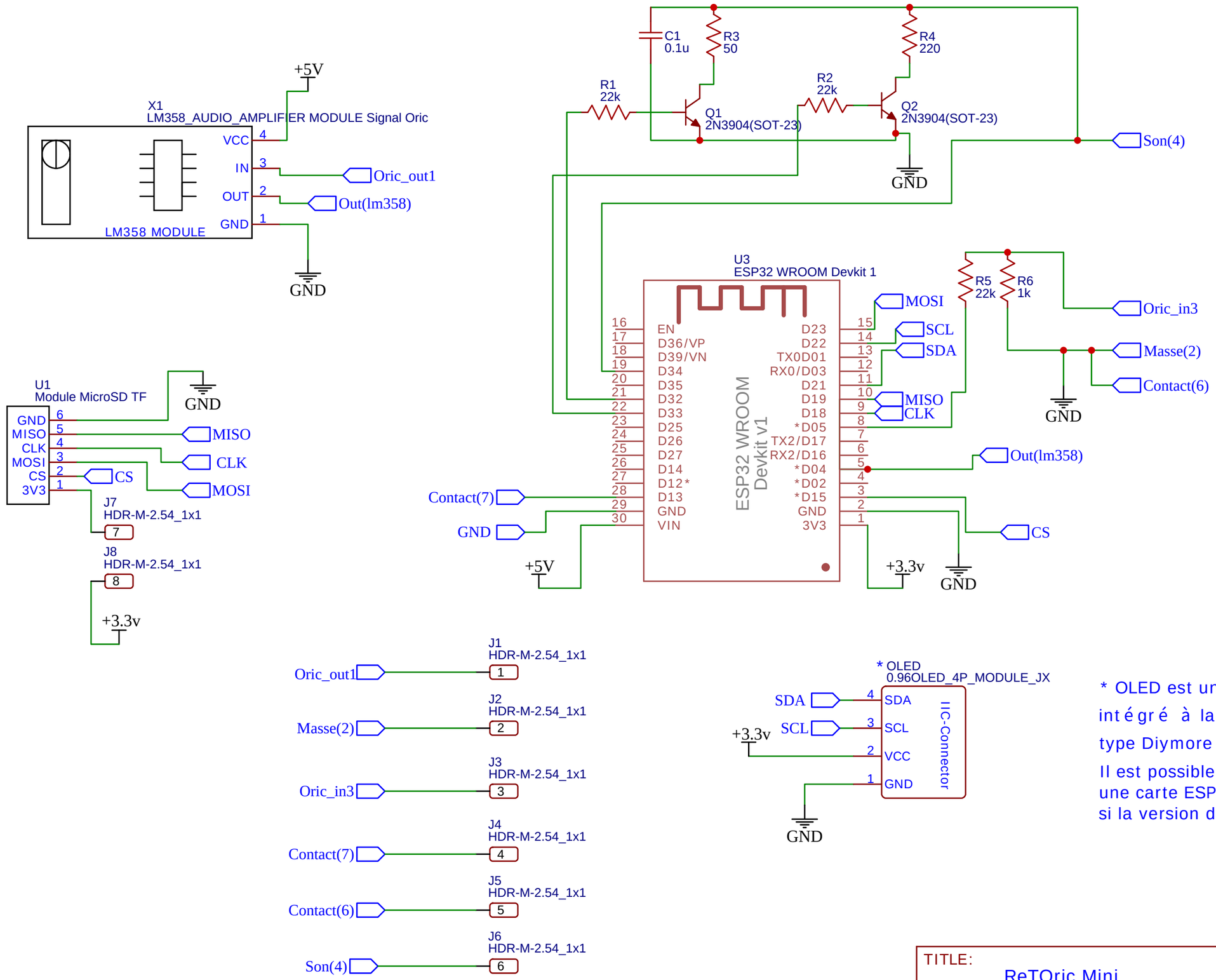

* OLED est un module SSD1306
intégré à la carte ESP32 WROOM
type Diymore 0.96inch
Il est possible d'utiliser
une carte ESP32 WROOM sans afficheur
si la version du software le permet

TITLE: ReTOric Mini	REV: 1.0
Company:	Sheet: 1/1
Date: 2025-07-27 Drawn By: claireb46	