CZ

Reklamační řád

Na tento výrobek poskytuje výrobce záruční dobu v délce 24 měsíců.
Pokud není na prodávané věci, jejím obalu nebo návodu k ní připojeném vyznačena v souladu se zvláštními právními předpisy lhůta k použití věci, skončí záruční doba uplynutím této lhůty.
Záruční doba začíná běžet od převzetí věci kupujícím. Má-li koupenou věc uvést do provozu jiný podnikatel než prodávající, začne záruční doba běžet až ode dne uvedení věci do provozu, pokud kupující objednal uvedení do provozu nejpozději do tří týdnů od převzetí věci a řádně a včas poskytl k provedení služby potřebnou součinnost.
V případě výskytu vady, kterou lze odstranit, má kupující právo, aby byla bezplatně, včas a řádně odstraněna, a prodávající je povinen vadu bez zbytečného odkladu odstranit.
Není-li to vzhledem k povaze vady neúměrné, může kupující požadovat výměnu věci, nebo týká-li se vada jen součásti věci, výměnu součásti.Není-li takový postup možný, může kupující žádat přiměřenou slevu z ceny věci nebo od smlouvy odstoupit.
Jde-li o vadu, kterou nelze odstranit a která brání tomu, aby věc mohla být řádně užívána jako věc bez vady, má kupující právo na výměnu věci nebo má právo od smlouvy odstoupit. Táž práva přísluší kupujícímu, jde-li sice o vady odstranitelné, jestliže však kupující nemůže pro opětovné vyskytnutí vady po opravě nebo pro větší počet vad věc řádně užívat.
Jde-li o jiné vady neodstranitelné a nepožaduje-li výměnu věci, má kupující právo na přiměřenou slevu z ceny věci nebo může od smlouvy odstoupit. Vada, která vznikla neodbornou montáží nebo jiným neodborným uvedením věci do provozu, bude považována za vadu věci,pokud tato montáž nebo uvedení do provozu byly sjednány v kupní smlouvě a byly provedeny prodávajícím nebo jinou osobou na odpovědnost prodávajícího.
To platí rovněž v případě, kdy montáž nebo jiné uvedení věci do provozu provedl kupující a vada vznikla na základě nesprávných pokynů uvedených v návodu k montáži nebo k uvedení věci do provozu.
Práva z odpovědnosti za vady se uplatňují u prodávajícího, u kterého věc byla koupena.
Je-li však v záručním listě uveden jiný podnikatel určený k opravě, který je v místě prodávajícího nebo v místě pro kupujícího bližším, uplatní kupující právo na opravu u podnikatele určeného k provedení záruční opravy.
Podnikatel určený k opravě je povinen opravu provést ve lhůtě dohodnuté při prodeji věci mezi prodávajícím a kupujícím.
Práva z odpovědnosti za vady věci, pro které platí záruční doba, zaniknou, nebyla-li uplatněna v záruční době.
Doba od uplatnění práva z odpovědnosti za vady až do doby, kdy kupující po skončení opravy byl povinen věc převzít, se do záruční doby nepočítá. Prodávající je povinen vydat kupujícímu potvrzení o tom, kdy právo uplatnil, jakož i o provedení opravy a o době jejího trvání.
Dojde-li k výměně, začne běžet záruční doba znovu od převzetí nové věci. Totéž platí, dojde-li k výměně součástky, na kterou byla poskytnuta záruka.

Čištění a údržba

1. Výrobek nečistěte abrazivními prostředky, organickými rozpouštědly, či jinými agresivními chemikáliemi. Výrobek nevystavujte dlouhodobému působení vody ani vodních par.
2. Výrobek je možno čistit standardním způsobem (zředěnými saponáty atd.), vždy je však nutno dbát pokynů výrobce čistícího prostředku.
3. **NEJSTE-LI SI JISTI VHODNOSTÍ ČISTÍCÍHO PROSTŘEDKU, PAK JEJ NEAPLIKUJTE, NEBO SI JEJ NEJDŘÍVE VYZKOUŠEJTE NA SKRYTÉ ČÁSTI VÝROBKU. NA VADY ZPŮSOBENÉ TĚMITO PROSTŘEDKY NEBUDE UZNÁNA REKLAMACE !!!**

SK

Reklamačný poriadok

Na tento výrobok poskytuje výrobca záručnú dobu 24 mesiacov.
Pokiaľ nie je na predávanej veci, jej obale alebo návode k nej pripojenom vyznačená lehota so zvláštnymi právnymi predpismi lehota k použitiu veci, skončí sa záručná doba uplynutím tejto lehoty. Záručná doba začína bežať od prevzatia veci kupujúcim.
Ak má kúpenú vec uviesť do prevádzky iný podnikateľ ako predávajúci, začne záručná doba plynúť až odo dňa uvedenia do prevádzky, pokiaľ kupujúci objednal uvedenie do prevádzky, najneskôr do 3 týždňov od prevzatia veci a riadne a včas poskyto l k prevedeniu služby potrebnú súčinnosť.V prípade výskytu vady, ktorú je možné odstrániť, má kupujúci právo, aby bola bezplatne, včas a riadne odstránená a predávajúci je povinný vadu bez zbytočného odkladu odstrániť.
Ak to nie je vzhľadom k povahe vady neúmerné, môže kupujúci požadovať výmenu veci, alebo ak sa vada týka časti veci, výmenu tej časti. Ak nie je taký postup možný, môže kupujúci žiadať primeranú zľavu z ceny veci, alebo od zmluvy odstúpiť.Ak ide o vadu, ktorá sa nedá odstrániť a ktorá bráni tomu, aby vec mohla byť riadne používaná ako vec bez závady , má kupujúci právo na výmenu veci, alebo má právo od zmluvy odstúpiť.Také isté práva má kupujúci, ak ide sice o vady odstraniteľné,ale ak kupujúci nemôže pre opätovné vyskytnutie vady po oprave, alebo pre väčší počet vád vec riadne používať.
Ak ide o iné vady neodstraniteľné a nepožaduje výmenu veci, má kupujúci právo na primeranú zľavu z ceny veci, alebo môže od zmluvy odstúpiť Vada, ktorá vznikla neodbornou montážou, alebo iným neodborným uvedením do prevádzky, bude považovaná za vadu veci, pokiaľ táto montáž, alebo uvedenie do prevádzky boli ujednané v kupnej zmluve a boli prevedené predávajúcim, alebo inou osobou na zodpovednosť predávajúceho. To platí rovnako v prípade, kde montáž alebo iné uvedenie do prevádzky previedol kupujúci a vada vznikla na základe nesprávnych pokynov uvedených v návode k montáži, alebo k uvedeniu do prevádzky.Práva zo zodpovednosti za vady sa uplatňujú u predávajúceho, u ktorého bola vec zakúpená.
Ale ak je v záručnom liste uvedený iný podnikateľ určený k oprave, ktorý je v mieste predávajúceho, alebo pre kupujúceho bližším, uplatní si kupujúci právo na opravu u podnikateľa určeného k prevedeniu záručnej opravy.
Podnikateľ určený k oprave je povinný opravu previesť v lehote dohodnutej pri predaji veci medzi predávajúcim a kupujúcim.
Práva zo zodpovednosti za vady veci, pre ktoré platí záručná doba zaniknú, ak nebudú uplatnené v záručnej dobe.
Doba od uplynutia práva zo zodpovednosti za vady až do doby, kedy kupujúci po skončení opravy bol povinný vec prevziať, sa do záručnej doby nepočíta. Predávajúci je povinný vydať kupujúcemu potvrdenie o tom, kedy právo uplatnil, ako aj o pervedení opravy a o dobe jej trvania. Ak dôjde k výmene, začne bežať záručná doba znova od prevzatia novej veci.
Taktiež to platí, ak dôjde k výmene časti , na ktorú bola poskytnutá záruka.

Čistenie a údržba

1. Výrobok nečistite abrazivnými prostriedkami, organickými rozpúšťadlami, alebo inými agresivnými chemikáliami.Výrobok nevystavujte dlhodobému pôsobeniu vody ani vodných pár.
2. Výrobok je možné čistiť štandartným spôsobom (zriedenými saponátmi, atď.), Vždy je však nutné dbať na pokyny prostriedku.
3. **AK SI NIE STE ISTÝ VHODNOSŤOU ČISTIACEHO PROSTRIEDKU, POTOM HO NEAPLIKUJTE, ALEBO SI HO NAJSKÔR VYSKÚŠAJTE NA SKRYTEJ ČASTI VÝROBKU. NA CHYBY SPÔSOBENÉ TÝMITO PROSTRIEDKAMI NEBUDE UZNANÁ REKLAMÁCIA!!!**

Záruční list / Záručný list

BRADOP
www.bradop.cz

Zboží/Kód **Tovar/Kód**	TV stolek/ T04 - TV stolík / T04
Provedení **Prevedenie**	
Prodejce **Predajca**	
Adresa	
Kontakt	
Zákazník	
Adresa	
Kontakt	

UPOZORNĚNÍ: Pro uznání záruky musí být záruční list řádně vyplněn !!!
UPOZORNENIE: Pre uznanie záruky musí byť záručný list riadne vyplněný!!!!

Prodáno dne / Predané dňa

Razítko a podpis prodejce
Pečiatka a podpis predajcu

Reklamace / Reklamácia

Poučení pro spotřebitele:
Spotřebitel svým podpisem potvrzuje, že závada na věci nevznikla jeho neobratným zásahem nebo zacházením, ani jiným jednáním, které by bylo v rozporu s běžným užíváním a údržbou výrobku.Firma Branc Lešek (BRADOP) nezodpovídá za poškození zboží způsobené dopravou jinou společností.

Poučenie pre spotrebiteľa:
Spotrebiteľ svojim podpisom potvrzuje, že chyba na veci nevznikla neobratným zásahom alebo zaobchádzaním, ktoré by bolo v rozpore s bežným používaním a údržbou výrobku.Firma Branc Lešek (BRADOP) nezodpovedá za poškodenie tovaru spôsobené dopravou inou spoločnosťou.

	Nahlášení Nahlásenie	Převzetí Prevzatie	Vyřízení Vybavenie
Datum **Dátum**			
Popis závady **Popis chyby**			
Podpis			

Montážní návod / Montážny návod

Obsah sáčku:
1. Konfirmat 50 x 7 mm 8ks
2. Kolečko B 50 s přísl. (plast. pouzdro + čep) 2ks
3. Kolečko A 50 s přísl. (plast pouzdro + čep) 3ks
4. Magnetka černá 2ks
5. Závěs na sklo + úchytka černá 2ks
6. Vrut 3,5 x 17 mm 23ks
7. Kolík dřevěný 8 x 35mm 8ks
8. Imbusový klíč 1ks
9. Lepidlo tuba 1ks
10. Hřebíky 65ks
11. Podpěrka police 20ks
12. Krytka vrutu konfirmat 8ks
13. Kolík průchozí 8x64mm 4ks

Obsah balení:
A- horní deska
B- střední deska
(Díl s 6tmi průchozimi otvory)
C- spodní deska
(Díl s 5ti otvory pro kolečka o průměru 12 mm)
D- 2x široká bočnice
E- 2x úzká bočnice
F- 2x nízká bočnice
G- 4x(horní a spodní) část tubusu
H- 2x tubus velký
I - 2x tubus malý
J- záda horní
K- záda spodní
L- 2x záda boční
M- police velká
N- 4x polička
O- 2x skleněné dvířka
P- 2x kolík průchozí 8x610

Obsah balení:
A- horná doska
B- stredná doska
(Diel s 6tmi prúch. otvory)
C- spodná doska
(Diel s 5ti otvory pre Kolieska ø 12mm)
D- 2x široká bočnica
E- 2x úzká bočnica
F- 2x nízká bočnica
G- 4x (horná a spodná) časť tubusu
H- 2x tubus velký
I - 2x tubus malý
J- záda horná
K- záda spodná
L- 2x záda bočná
M- polica velká
N- 4x polička
O- 2x skleněné dvierka
P - 2x kolík prechozí 8x610

Obsah sáčku:
1. Konfirmat 50 x 7 mm 8ks
2. Koliesko B 50 s přísl. (plast. púzdro + čep) 2ks
3. Koliesko A 50 s přísl. (plast púzdro + čep) 3ks
4. Magnetka čierná 2ks
5. Záves na sklo + úchytka čierná 2ks
6. Skrutka na drevo 3,5 x 17 mm 23ks
7. Kolík 8 x 35mm 8ks
8. Imbusový kľuč 1ks
9. Lepidlo tuba 1ks
10. Klinčeky 65ks
11. Policová podpera 20ks
12. Krytka skrutky konfirmat 8ks
13. Kolík 8x64mm 4ks

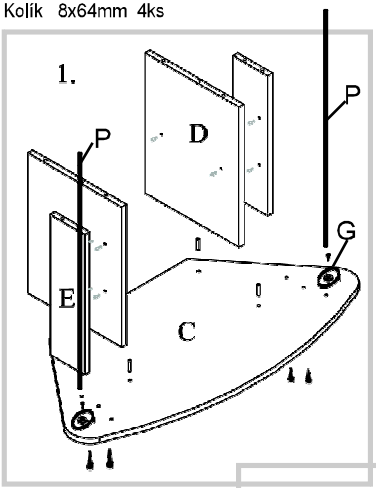

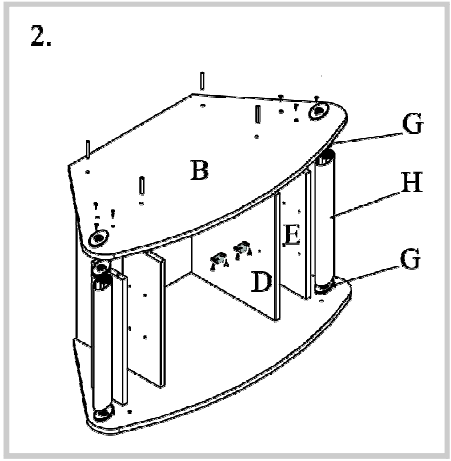

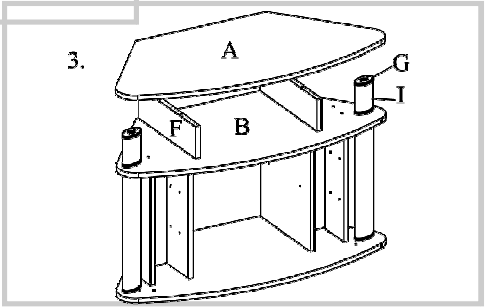

Montážní návod / Montážny návod

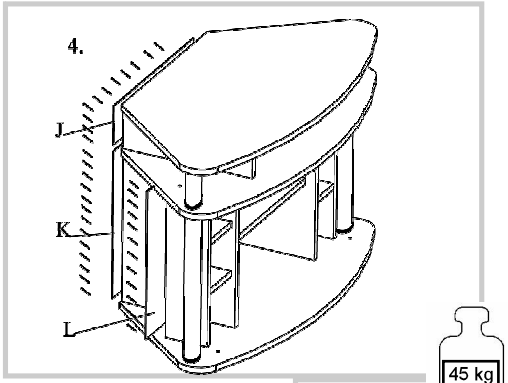

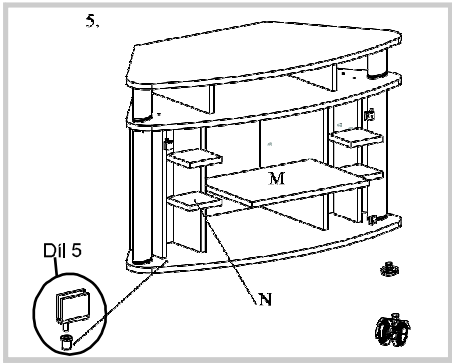

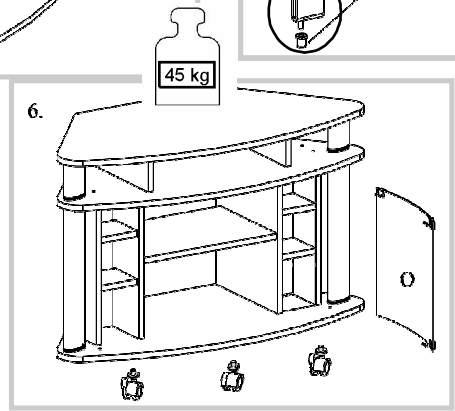

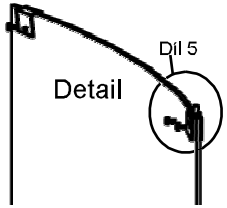

Postup montáže

Všechny neprůchozí kolíkové spoje jsou lepené

1.Do dílu **C** přišroubujeme vrutem 6 díly **G**. Do dílu **D** nasadíme kolík **7** s lepidlem. Díl **D** spojíme s dílem **C**. Díl E spojíme s dílem C pomocí konfirmatů 1.
2. Do dílu **C** přez díl **G** nasadíme díl **P**. Dále pak díl **H** spojený s dílem **G**. Do dílu **D** narazíme kolíky **13** . Díl **B**(otočený větším počtem otvorů směrem dolů) protáhneme dílem **P** a kolíky **13** a položíme ho na díl **D** a **E**. Díl **B** spojíme s dílem **E** pomocí konfirmatů **1**. K dílu **B** přišroubujeme zespod magnetky **4** pomocí dílů **6**.
3. Na díl **B** přišroubujeme díly **G** vrutem **6**, vložíme díl **I** a na něj díl **G**. Do děr v dílech **F** naneseme lepidlo. Díl **F** narazíme na kolíky **13**. Do dílu **F** z horní části narazíme kolíky **7** . Díl **A** spojíme s dílem **F** a **P**.
4. S dílem **E** a **D** spojíme díl **L** pomocí **10**. Na díly **D** vložíme díl **K** a spojíme **10**. S díly **F** spojíme díl **J** pomocí dílu **10**.
5.Do dílu **C** naklepeme zespod plastové pouzdro dílu **3** a **2** . Přišroubujeme je díly **6**. Do plastových pouzder naklepneme kolečka s vodicím čepem (až zacvaknou). Vložíme díl **5** dle detailu. Do dílu **D** a **E** vsuneme díly **11**. Na ně položíme police **M** a **N**.
6. Díly **O** uchytíme přikroucením k dílům **5**.

1.Do dielu **C** priskrutkujeme skrutkou do dreva **6** diely **G**. Do dielu **D** nasadíme kolík **7** s lepidlom. Diel **D** spojíme s dielom **C**. Diel **E** spojíme s dielom **C** pomocou dielov **1**.
2. Do dielu **C** cez diel **G** nasadíme diel **P**. Potom diel **H** spojený s dielom **G**. Do dielu **D** narazíme diely **13**. Diel **B**(natočený väčším počtom dier dolú) protahnieme dielom **P** a diely **13** a položíme ho na diel **D** a **E**. Diel **B** spojíme s dielom **E** pomocou dielov **1**. K dielu **B** priskrutkujeme zespod diely **4** pomocou dielov **6**.
3. Na diel **B** priskrutkujeme diely **G** skrutkou do dreva **6**, vložíme diel **I** a naň ho diel **G**. Do dier v dieloch **F** nanieseme lepidlo. Diel **F** narazíme na diely **13**. Do dielu **F** z hornej šásti narazíme diely **7**. Diel **A** spojíme s dielmi **F** a **P**.
4.S dielom **E** a **D** spojíme diel **L** pomocou **10**. Na diely **D** vložíme diel **K** a spojíme **10**. S dielmi **F** spojíme diel **J** pomocou dielu **10**.
5. Do spodu dielu **C** narazíme plastové púzdro dielu **3** a dielu **2**. Priskrutkujeme ich dielmi **6**. Do plastových púzdier naklepneme kolieska s vodiacim čapom (až zacvaknú). Vložíme diel **5** podľa detailu. Do dielu **D** a **E** vsunieme diely **11**. Na diely **11** vložíme police **M** a **N**.
6. Diely **O** priskrutkujeme k dielom **5**.