長春石油化學 長春人造樹脂 大連化學工業	配管支撐基準 管線導架 G2	DWG. NO. DES-M15172

(一) 適用於 8" (含) 以下保溫管

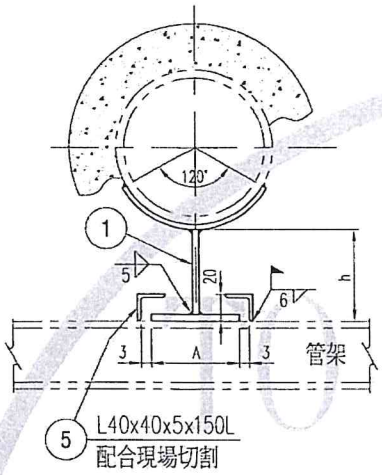

(二) 適用於 10" ~ 24" 保溫管

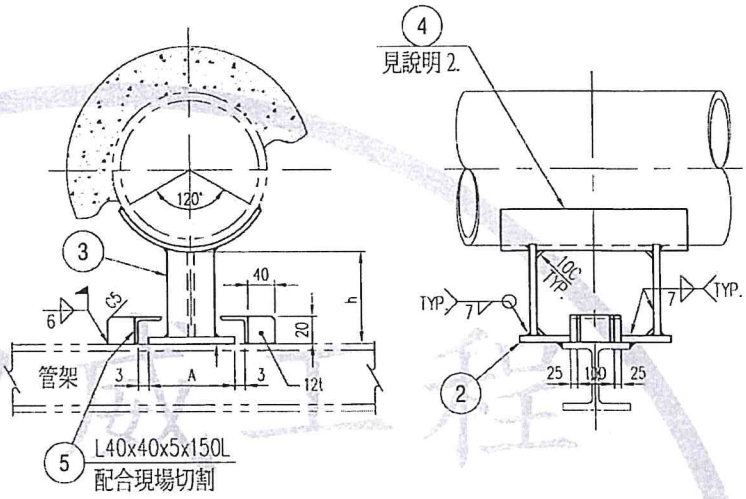

單位：mm

配管管徑	管蹄柱	底板	加強板	補強板	導架	A	h
≤ 2.1/2"	t6x150L	t6x150L	-	t3x200L	L40x40x5	75	保溫厚度 +25 (說明 3)
3" ~ 8"	t9x300L	t9x300L	-	t6x350L		150	
10" ~ 16"	t12x250L	t12x300L	t12x200W	t9x350L	L40x40x5 t12	300	
18" ~ 24"	t12x250L	t12x300L	t12x250W	t9x350L		300	

件號	名稱	材質	數量	備註
1	管蹄柱	A36	1	
2	底板	A36	1	
3	加強板	A36	2	適用於 10" ~ 24" 之管線
4	補強板	A240-304	1	僅用於不銹鋼管線
5	導架	A36	2	

說明：

1. 本支撐適用於導架式 (Guide Support) 保溫管線，
   亦可使用於無保溫管線，h 值可由設計者自行設定.
   若無註明者，依保溫厚度 + 25 mm 製作.
2. 管線為不銹鋼管時，於管底加焊補強板
   補強板材質為 A240-304.
3. 保溫厚度~~參見配管保溫用料基準 (FES-M13002)~~ 依製程需求處理 △1
4. 容許承受負荷 (側向力 + 向上力)
   8" (含) 以下：1000 kg
   10" ~ 24"　：1500 kg
5. 稱呼代號：G2- □"
   └── 配管管徑

圖面表示法

平面配管圖	立體配管圖
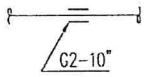	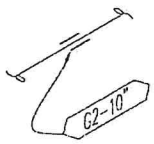

NO.	DATE	DESCRIPTION	DR'N	CH'D	CH'D	APP'D
△						
△1	04.28 '08		莊秋妍	王威翔		林天元

NO.	DATE	DESCRIPTION	DR'N	CH'D	CH'D	APP'D
△						
△						