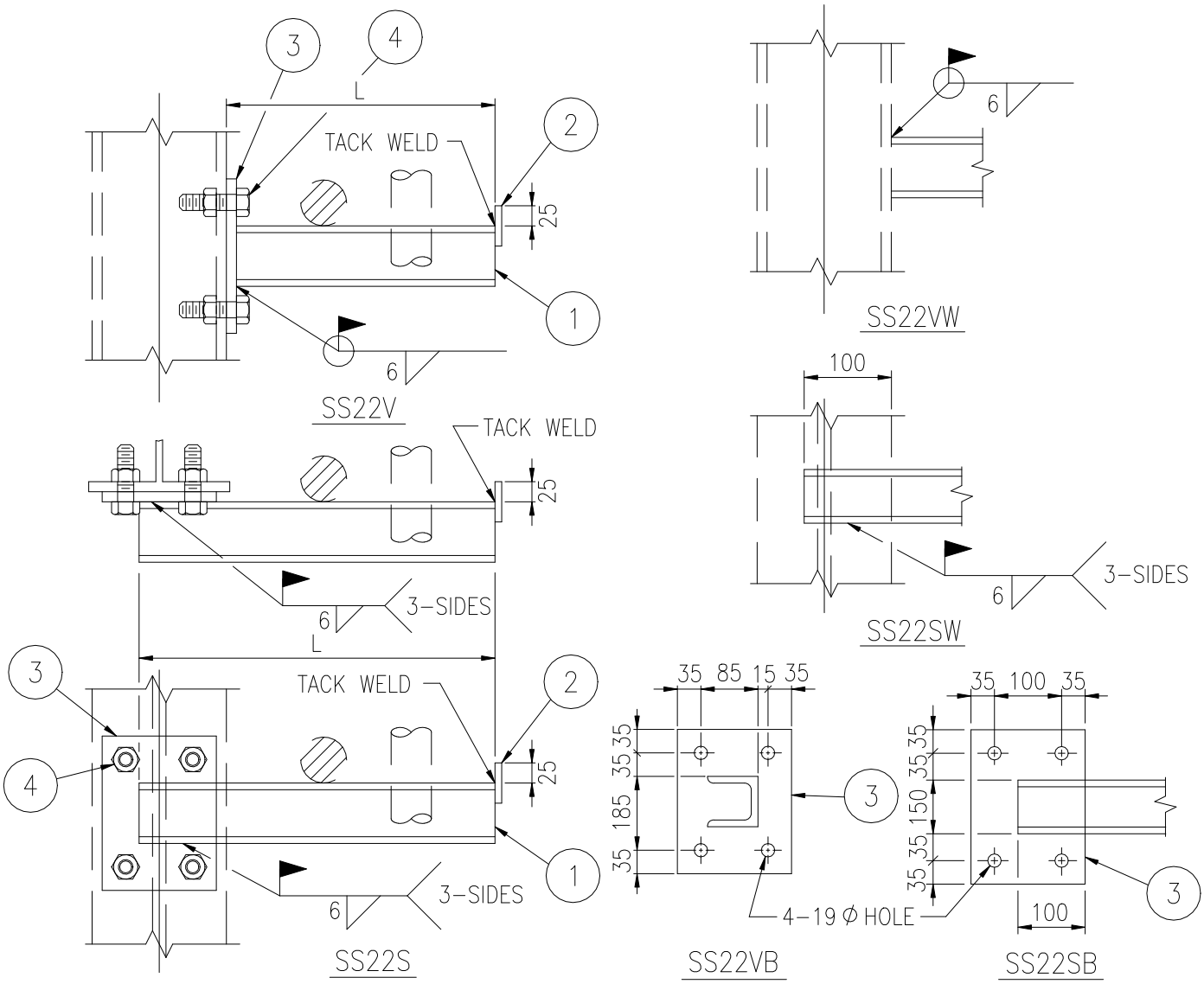

件號	名稱	尺寸	材質	數量	REMARK
1	槽鋼	C150x75x9	A36	1	
2	鋼板	PL 3^{t}x50x50	A283 Gr.C	1	
3	底板	PL 9^{t}x170x290	A283 Gr.C	1	FOR SS22VB & SS22SB ONLY
4	螺栓連帽	M16X60^{L}	A307 Gr.B	4	FOR SS22VB & SS22SB ONLY

NOTE:

1. **最大支撐重量** 900 KGS
2. Lmax.=1000 mm (1100 mm FOR SS22S)
3. SS22VB & SS22SB : **適用於螺栓連帽固定**
   SS22VW & SS22SW : **適用於焊接固定**
4. **稱呼代號:**
   SS22□ □ – □^{L}
   - **支撐長度** "L"
   - **固定方式** (B,W)
   - **固定方式** (S,V)

PLAN	SPOOL
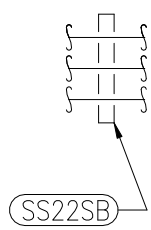	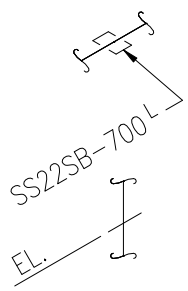

NOTE: SHOWN ON THE LARGEST PIPE LINE.

益高工程有限公司
E-KO ENGINEERING., LTD

STRUCTURE SUPPORT

BY	CHK.	APP.	DATE	CONTRACT	DWG. NO.	SH'T NO.	REV.
					SS22	1 OF 1	△