LEGO
DINO 2010
7298-2
DINO UNIT 77
4294833

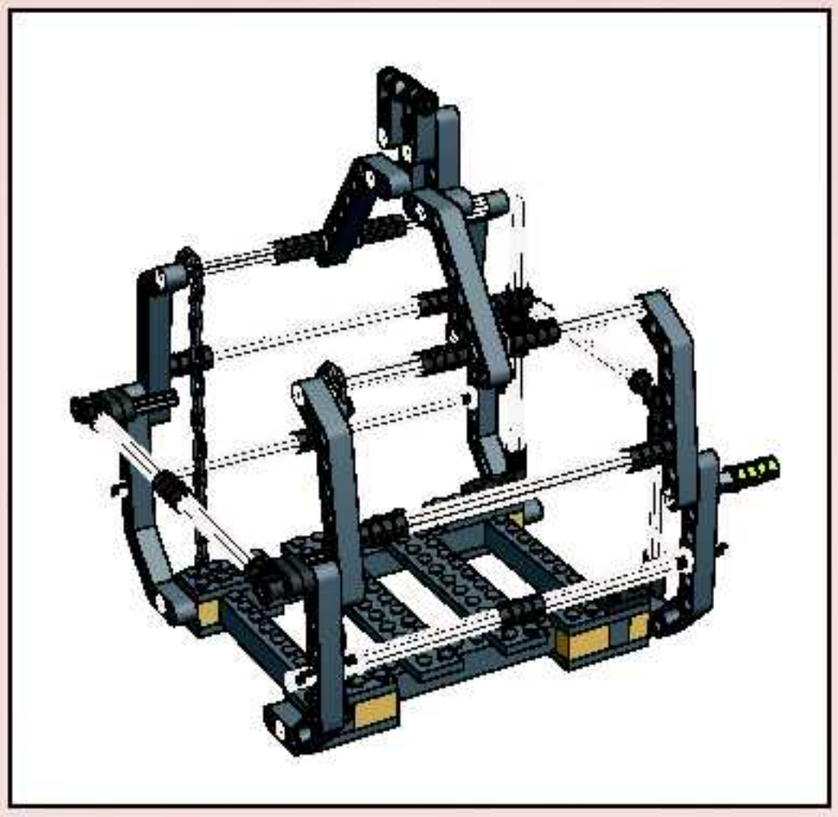

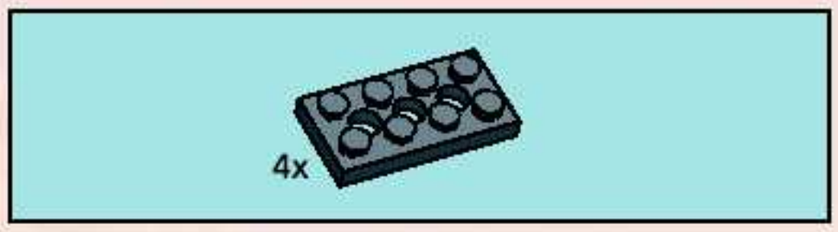

1

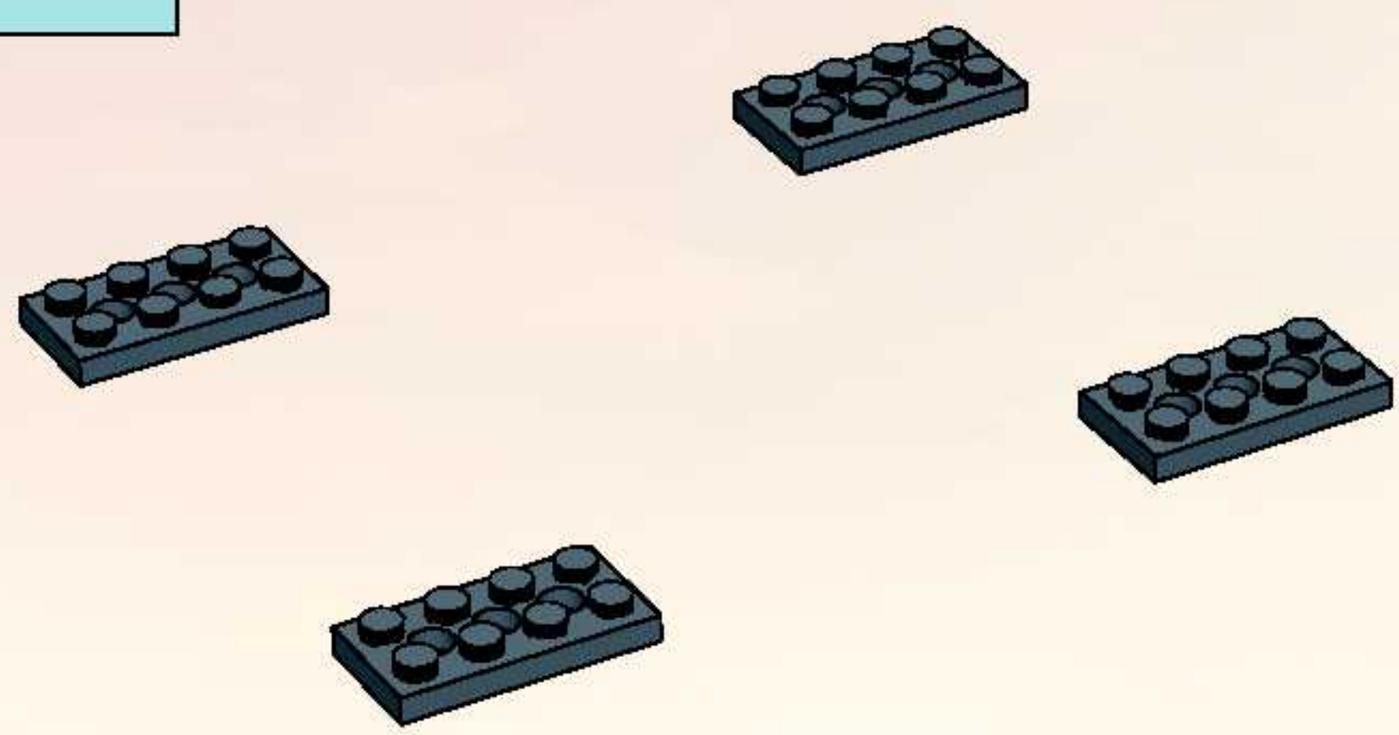

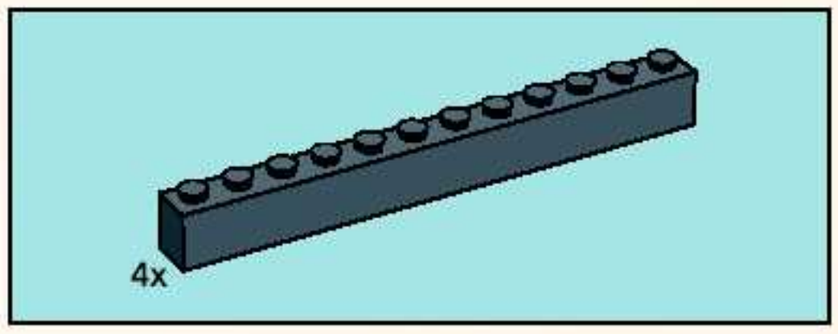

2

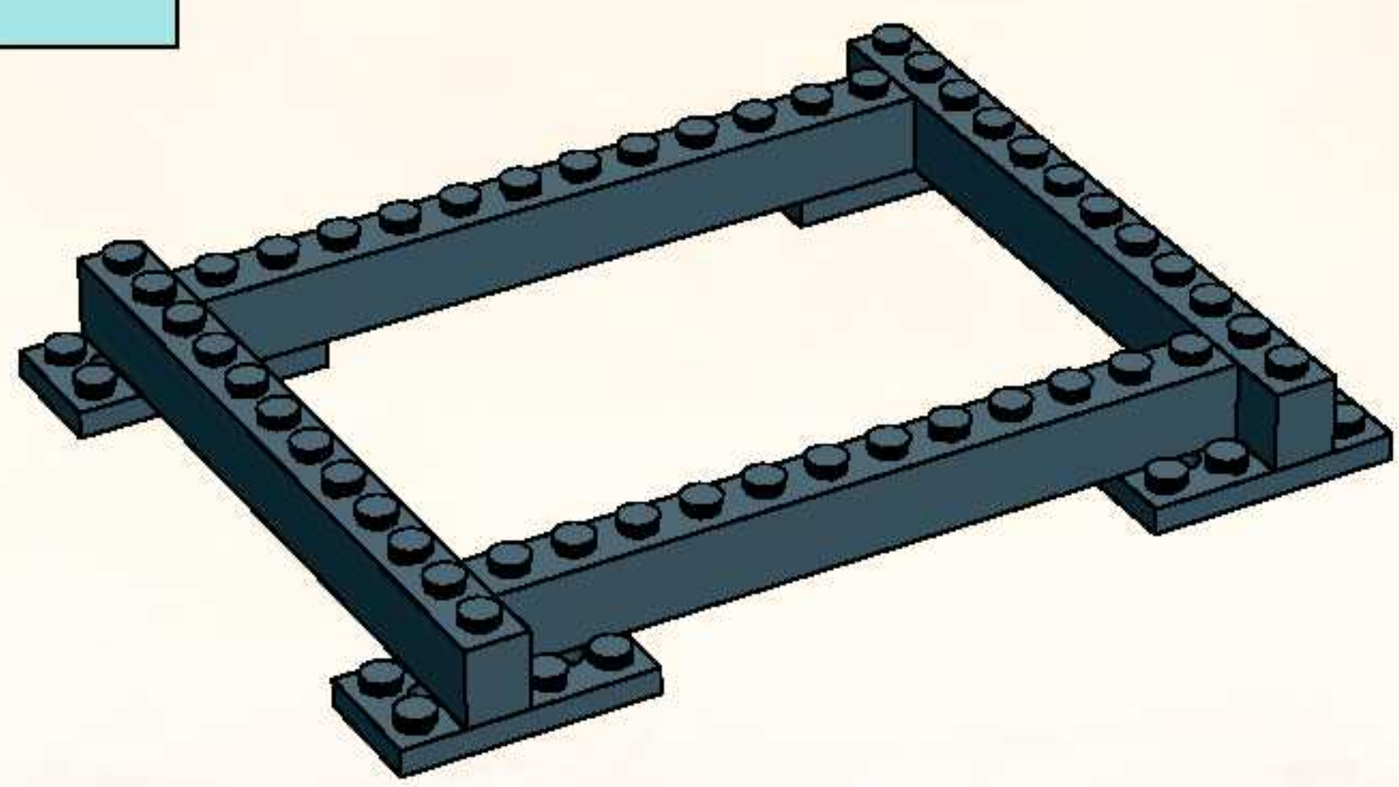

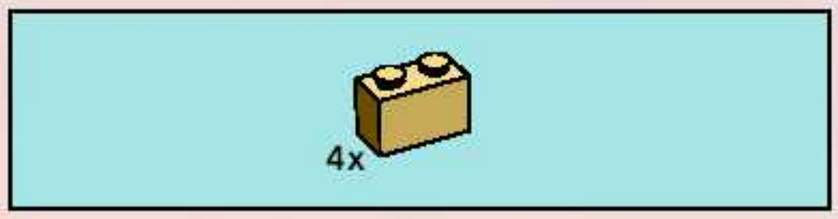

3

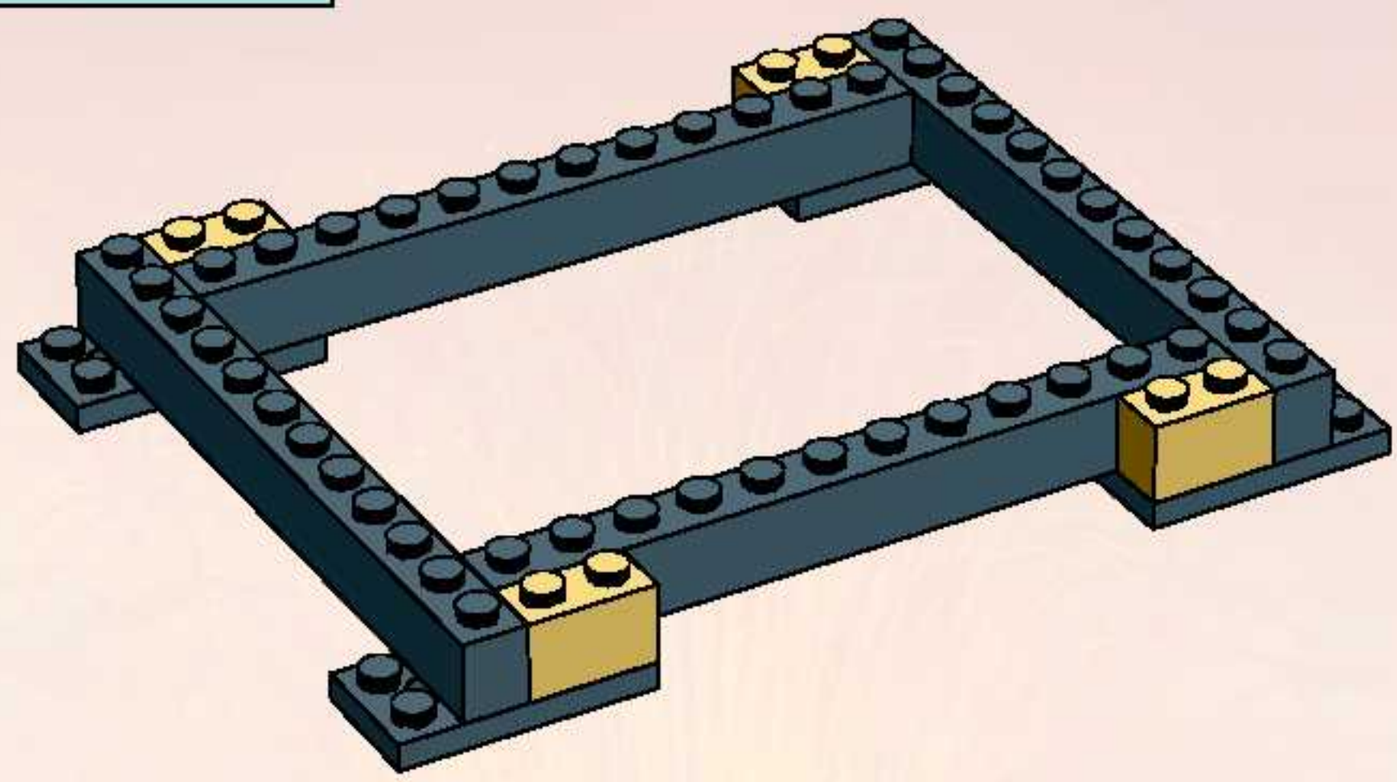

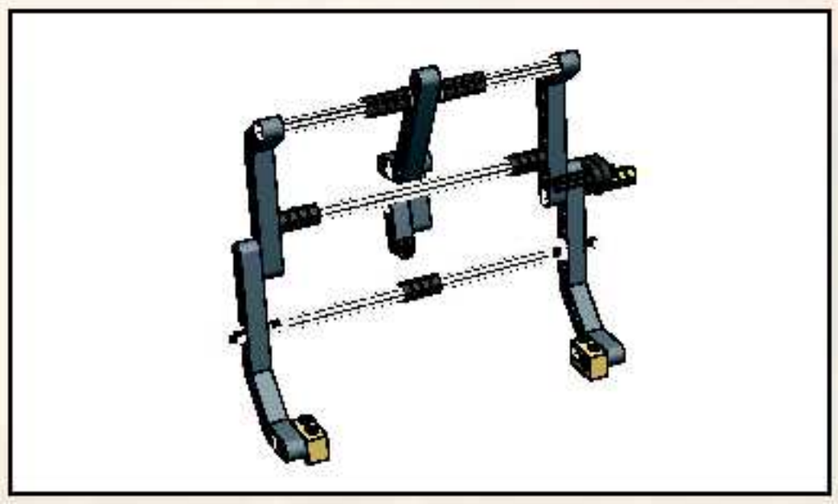

1

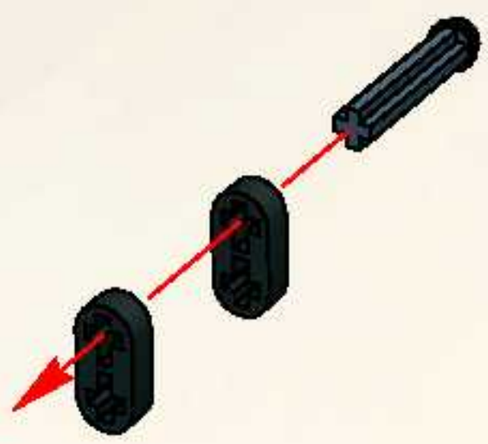

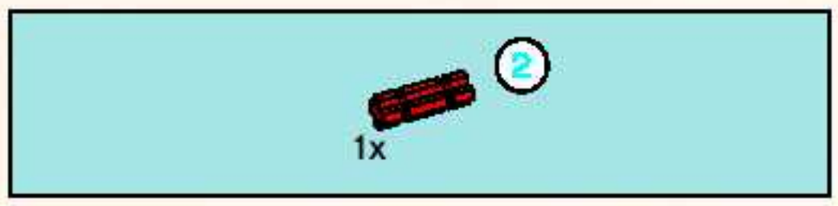

2

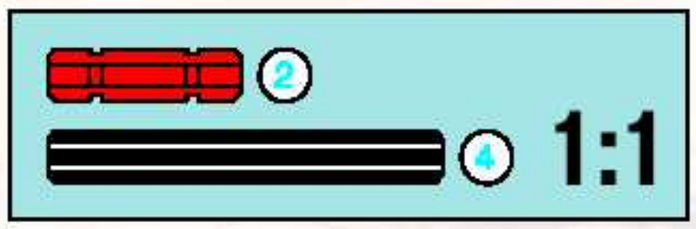

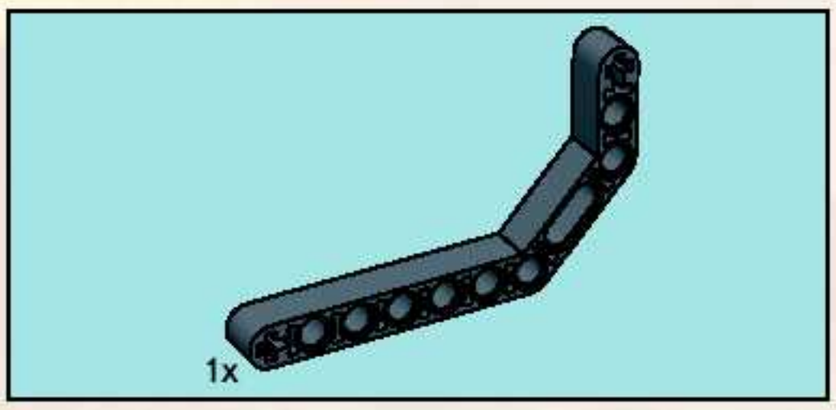

3

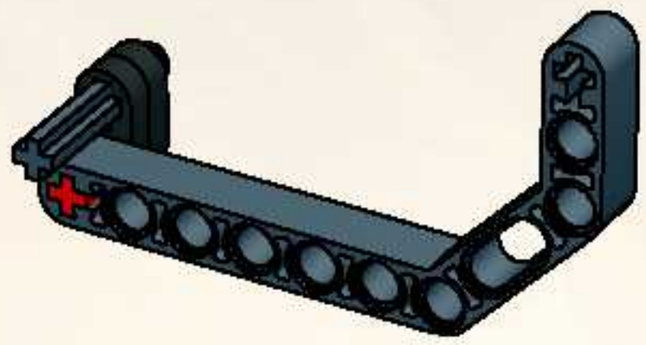

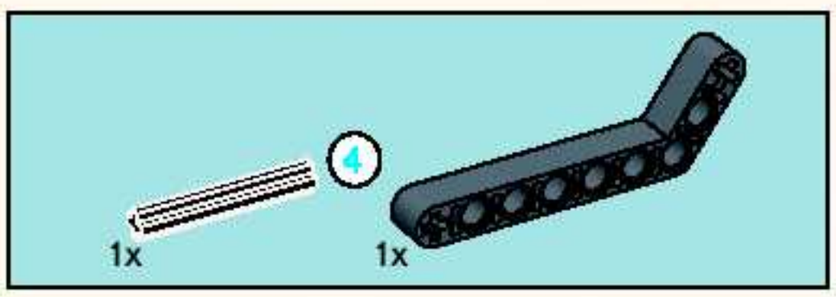

4

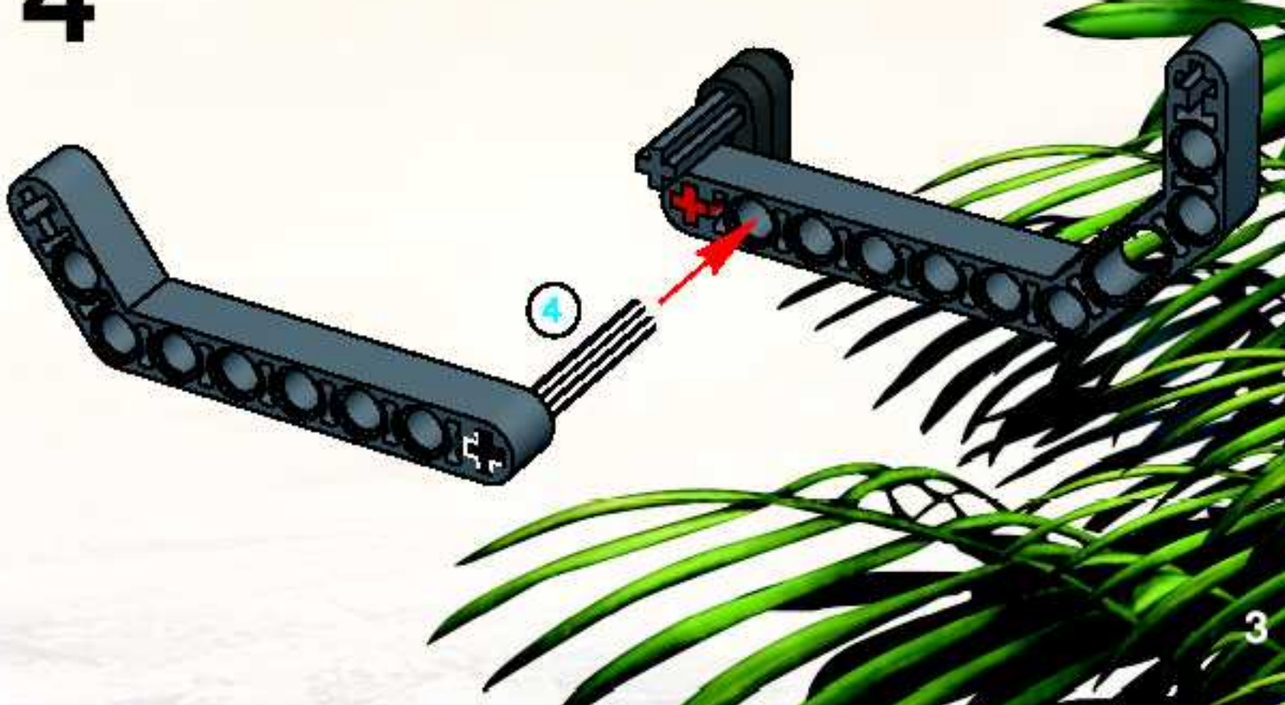

5

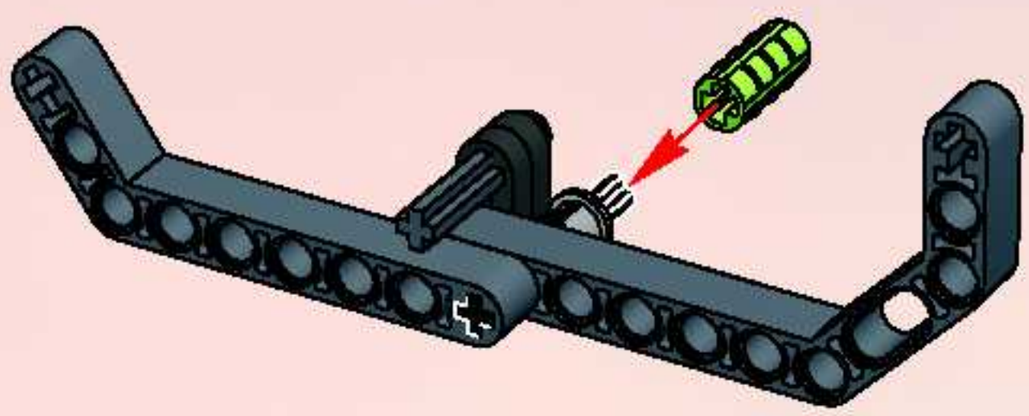

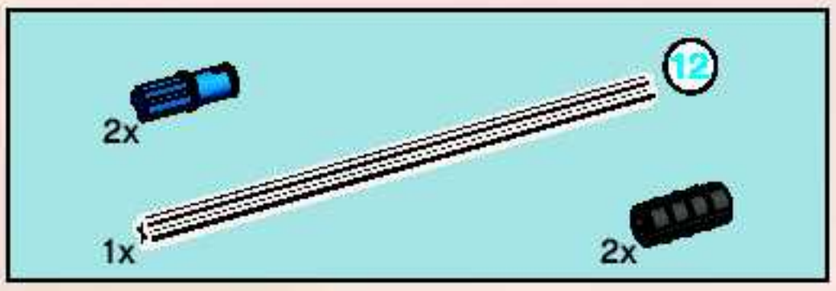

6

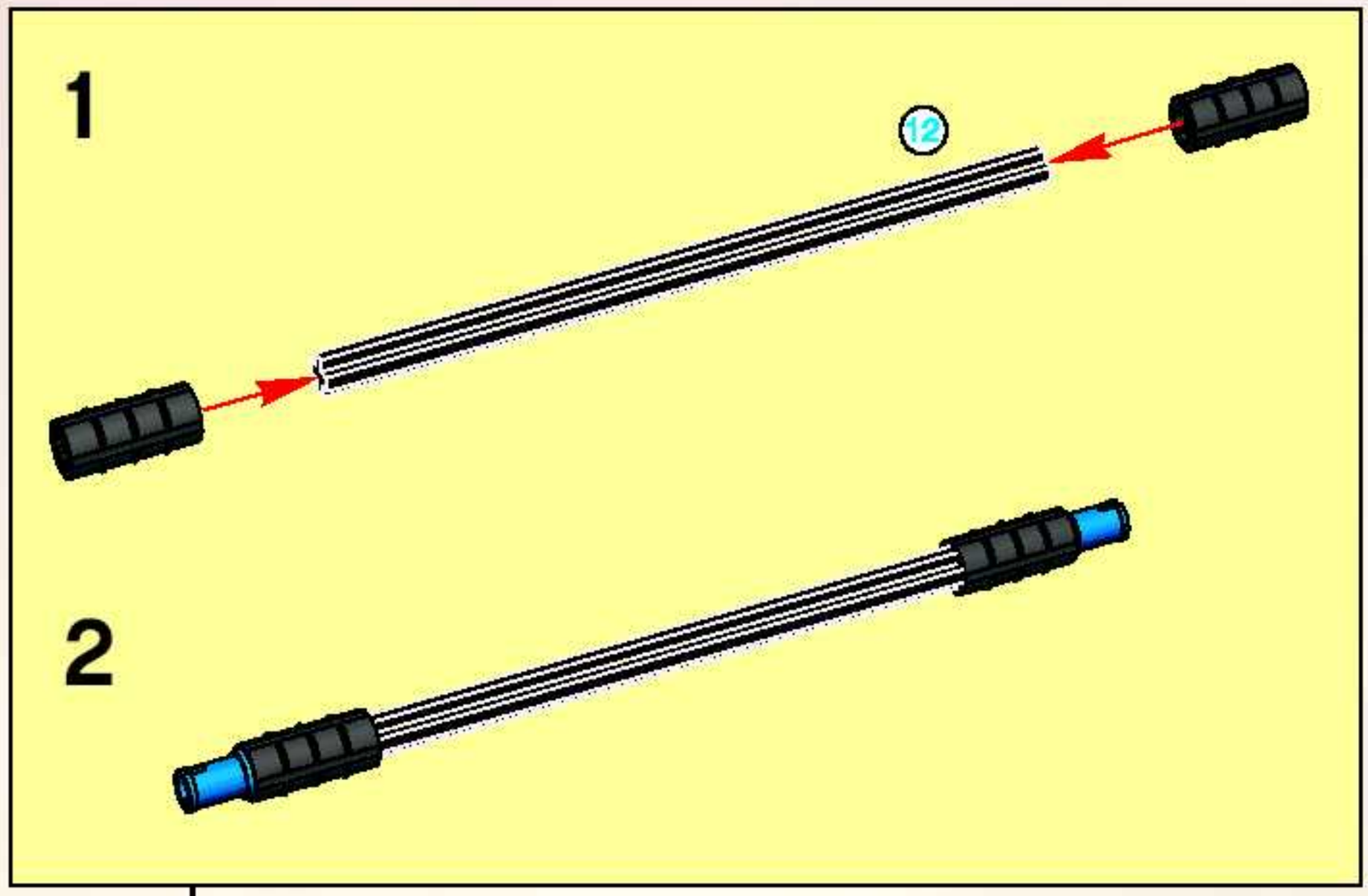

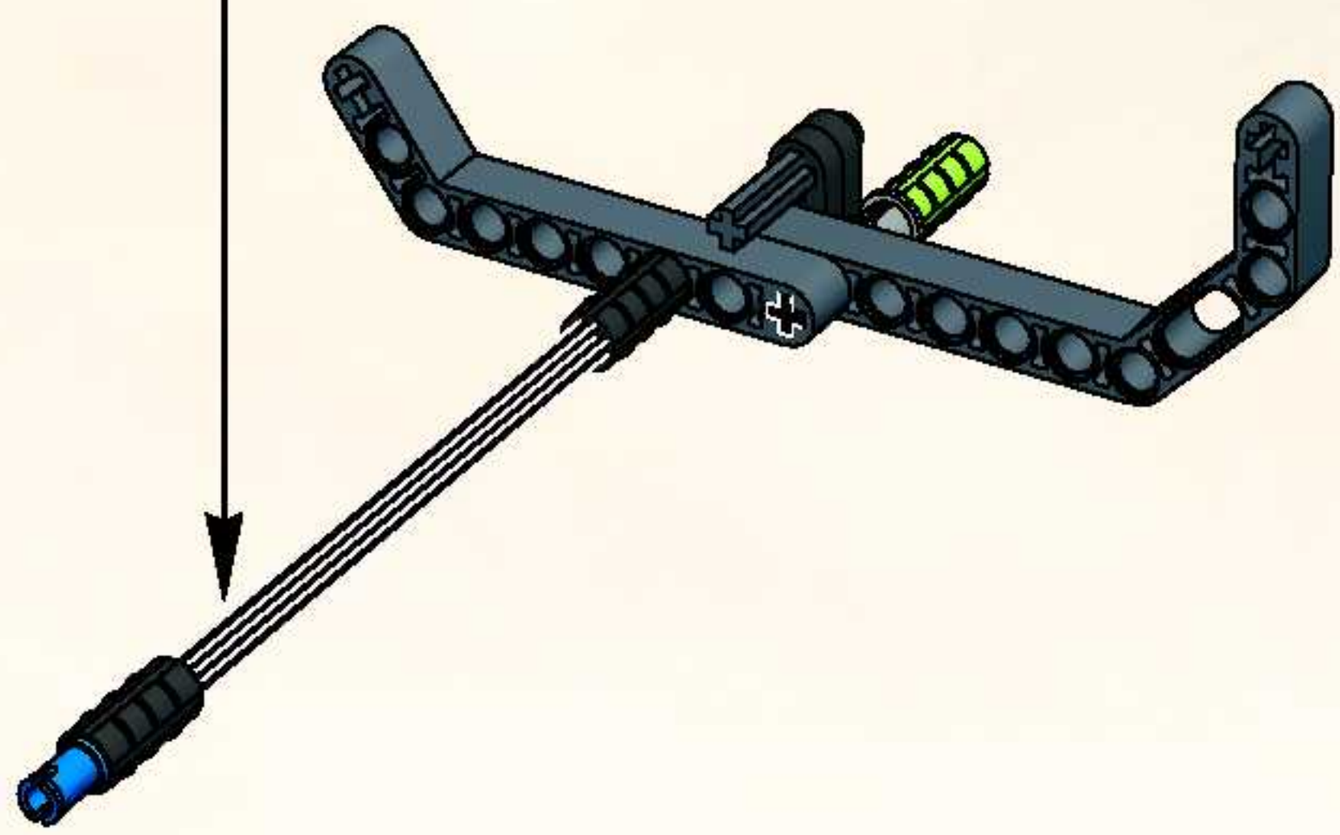

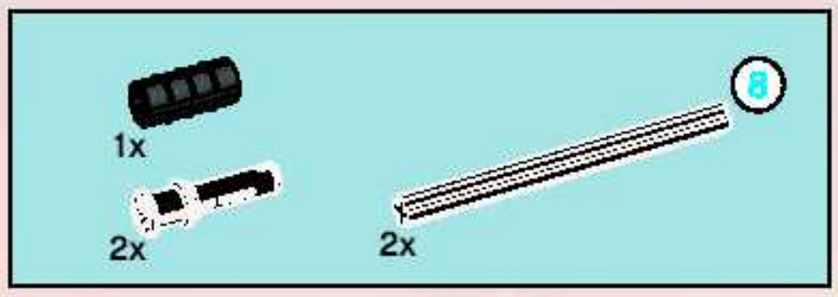

7

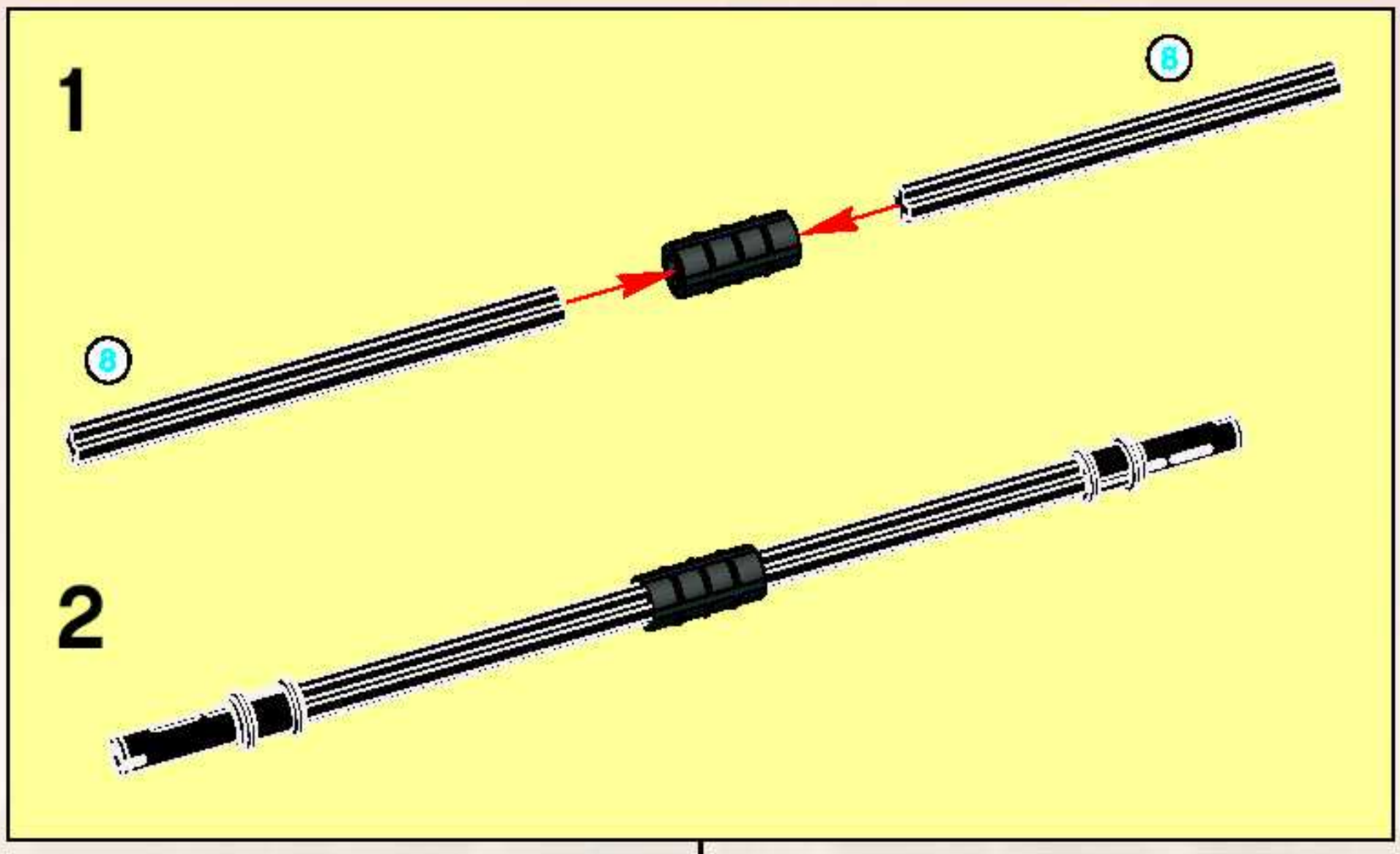

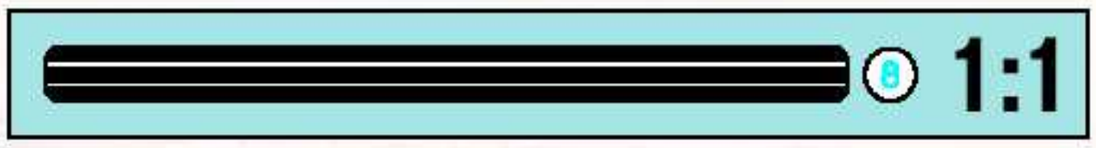

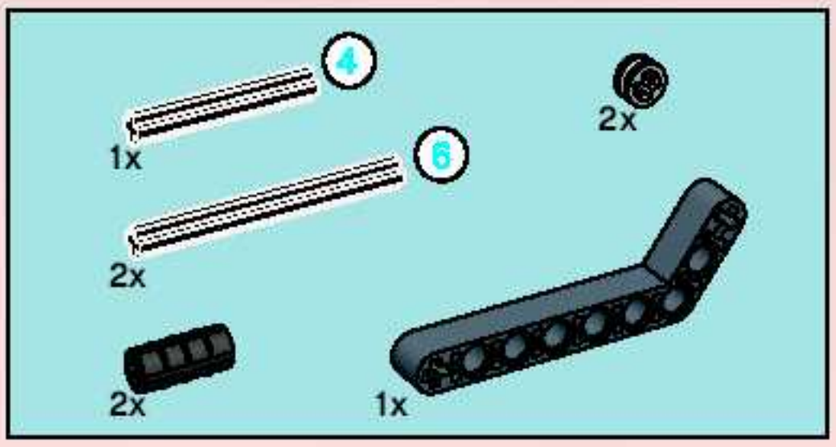

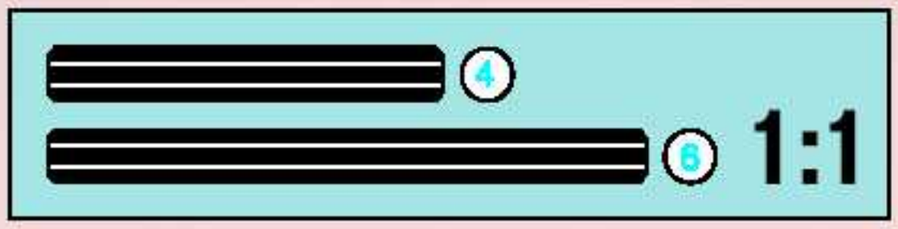

8

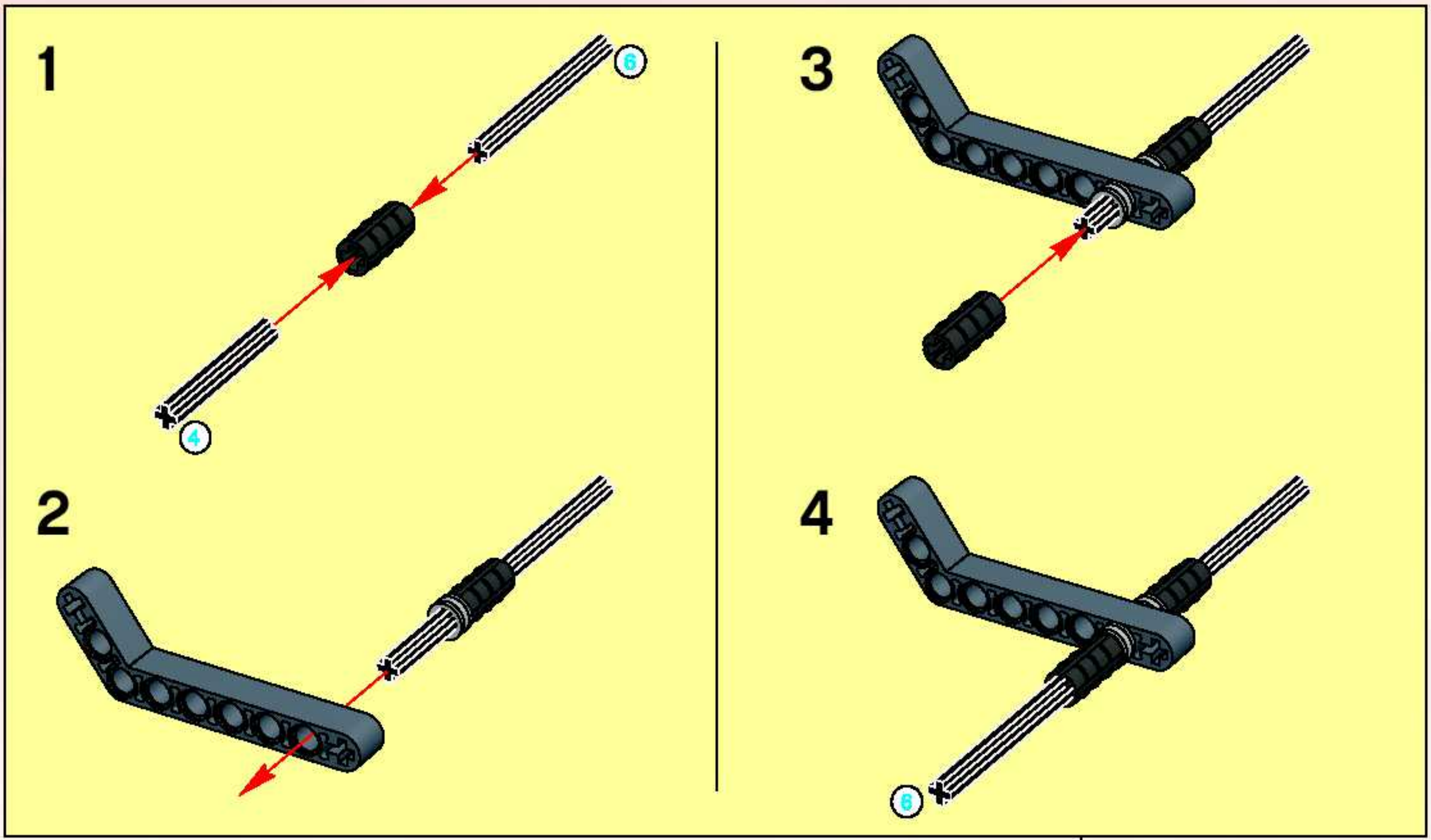

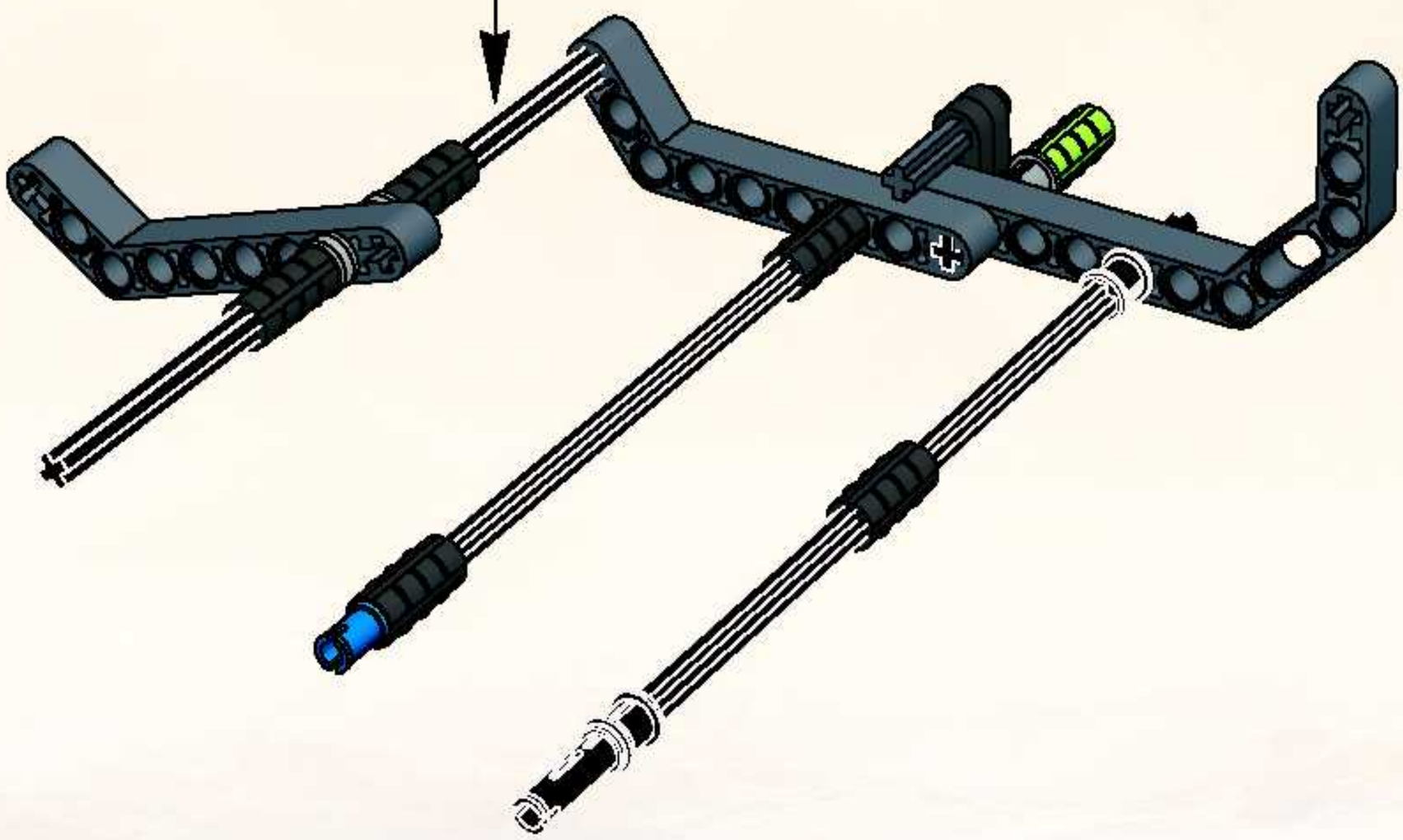

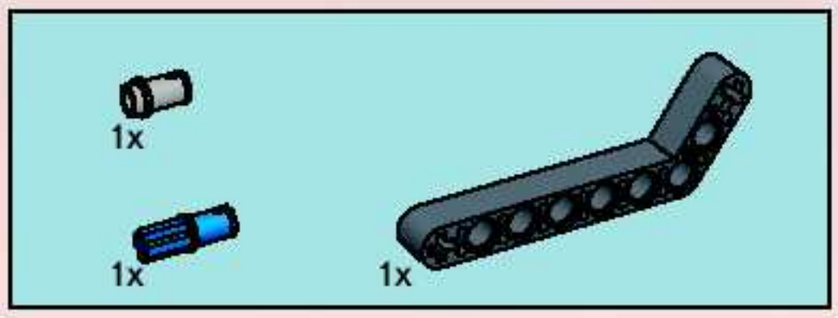

9

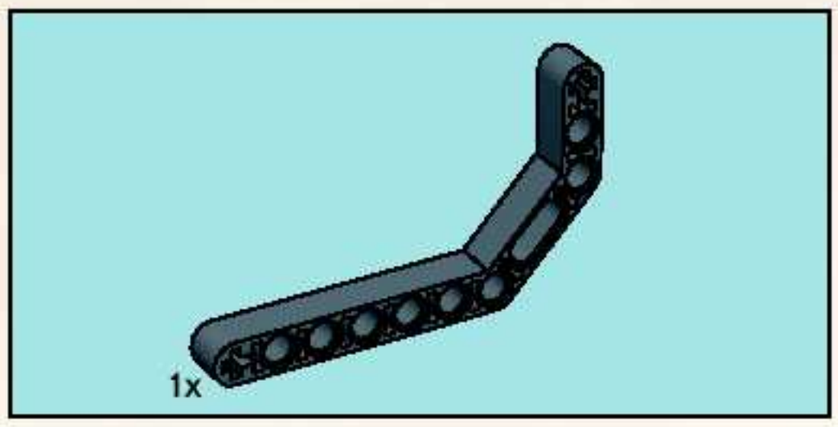

10

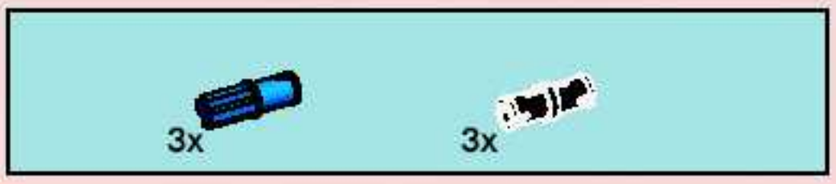

11

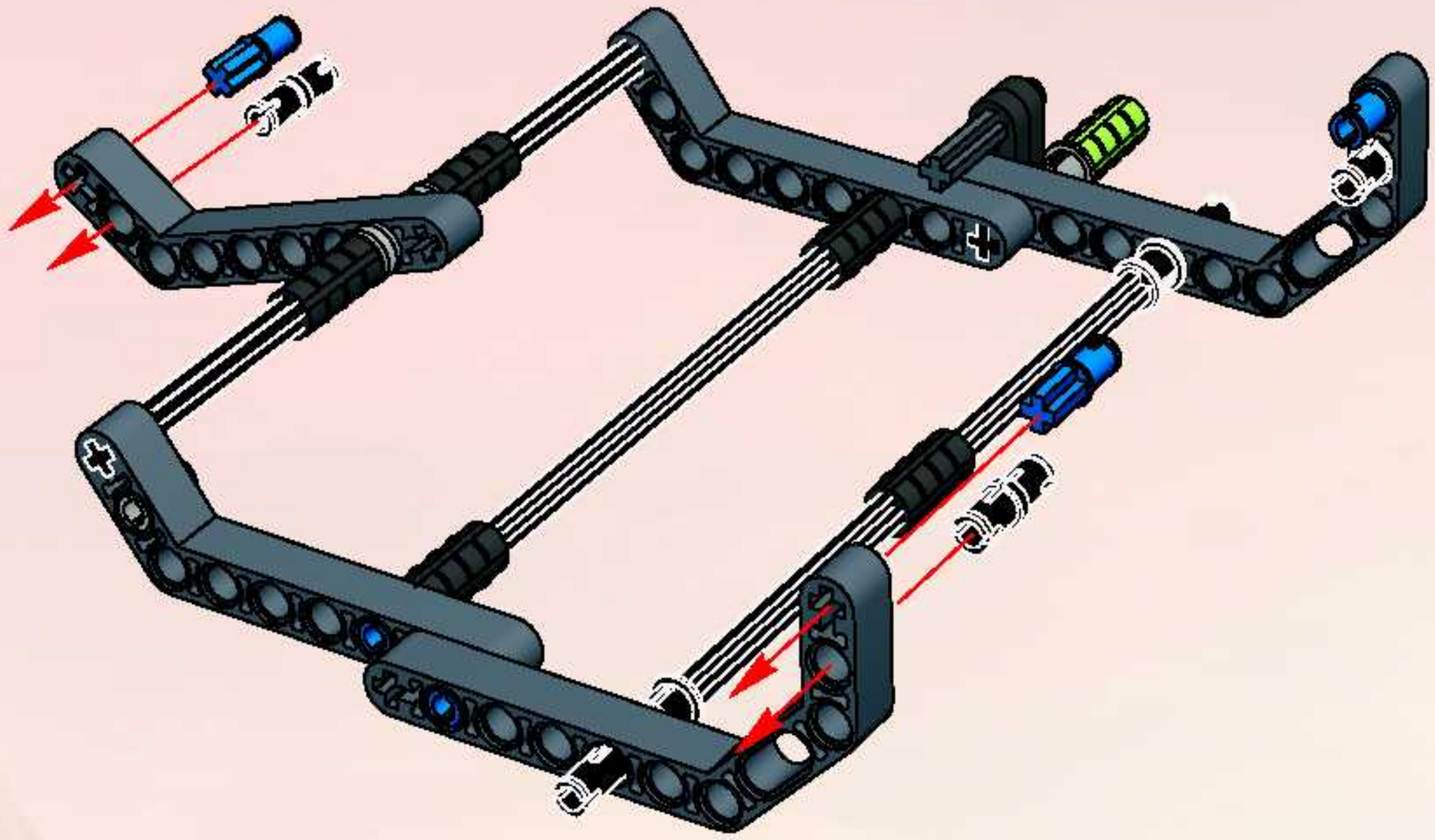

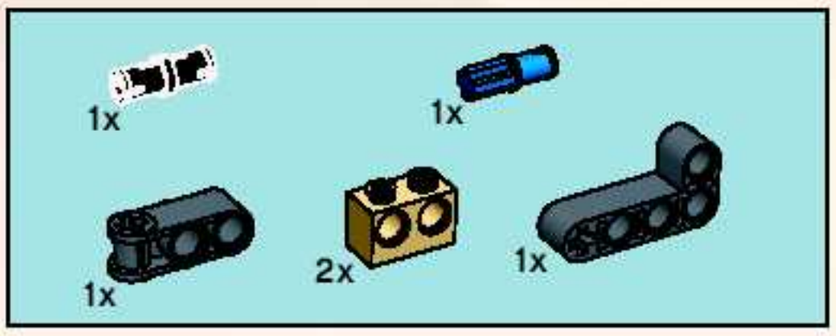

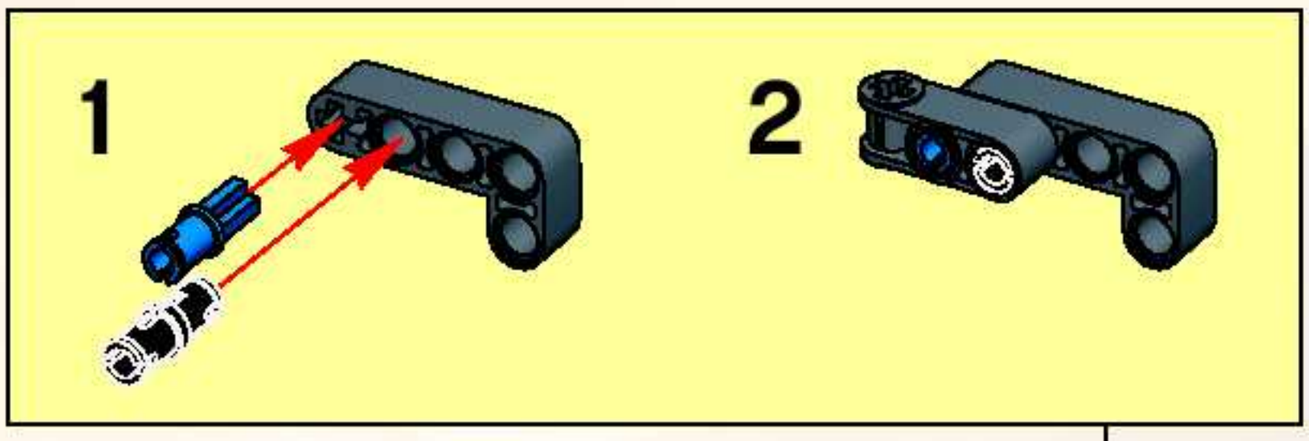

12

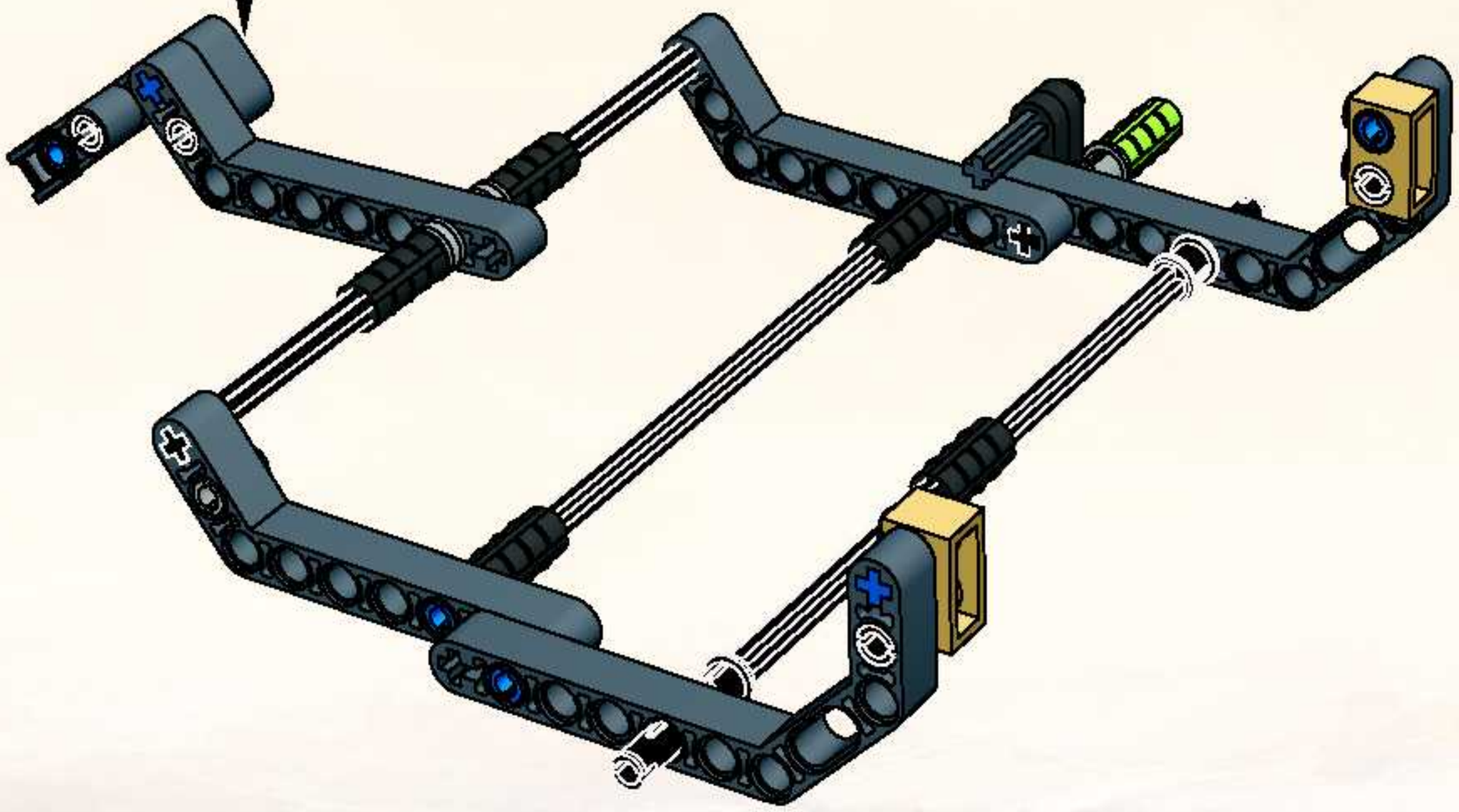

4

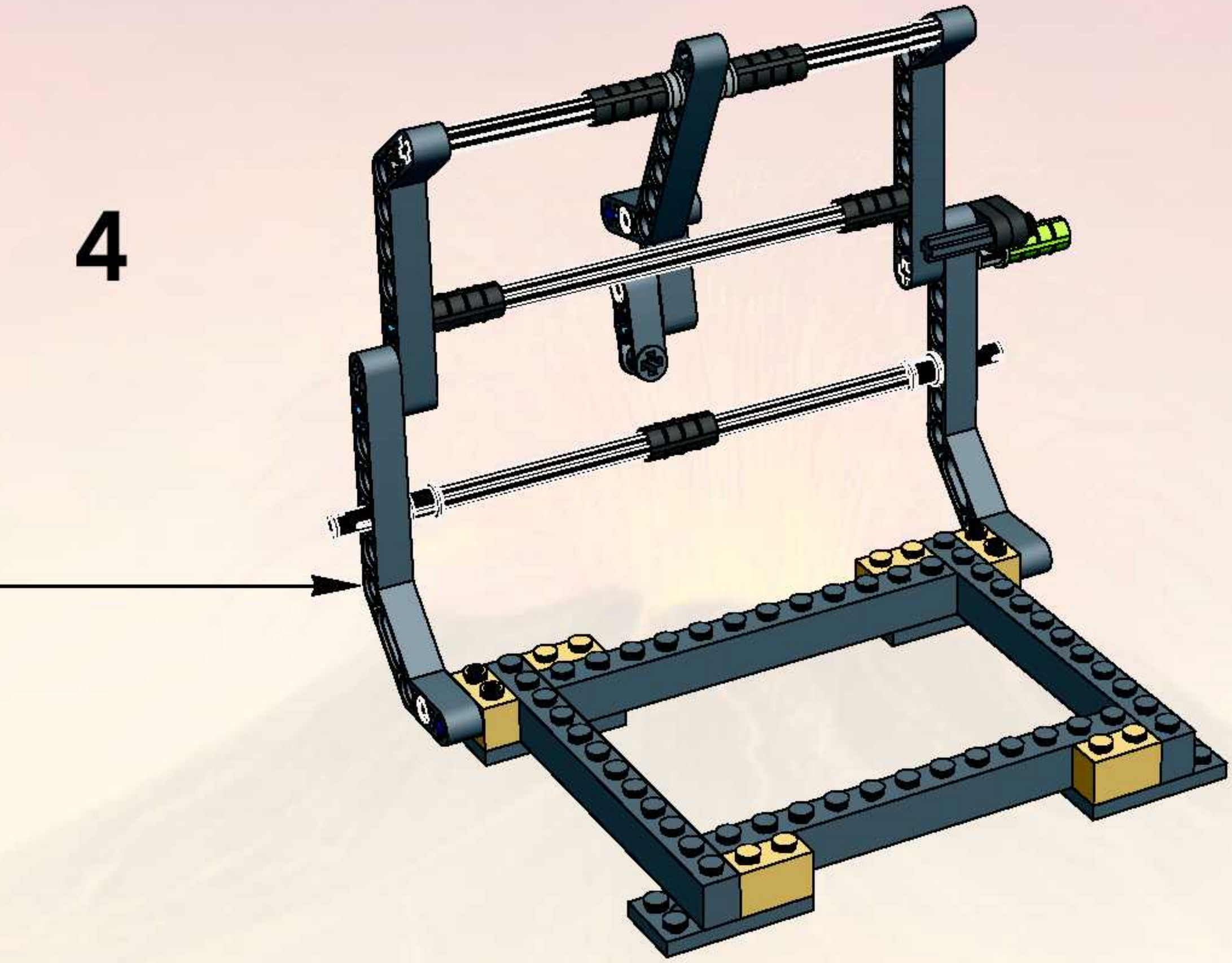

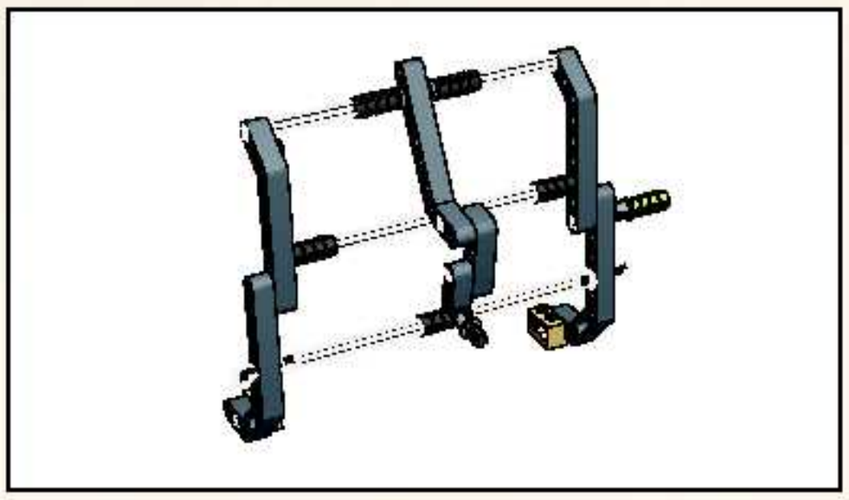

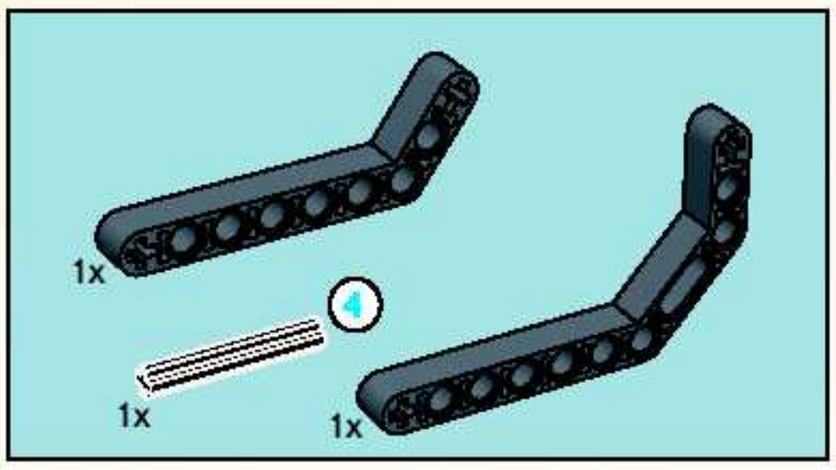

1

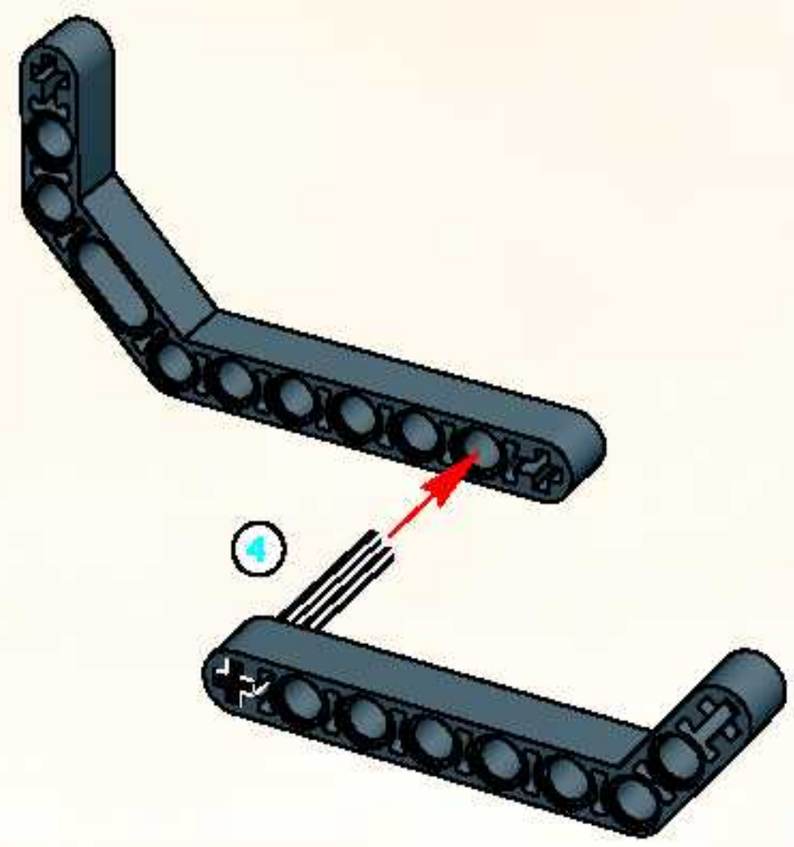

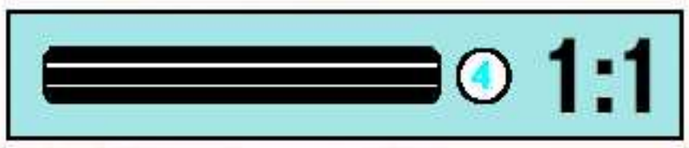

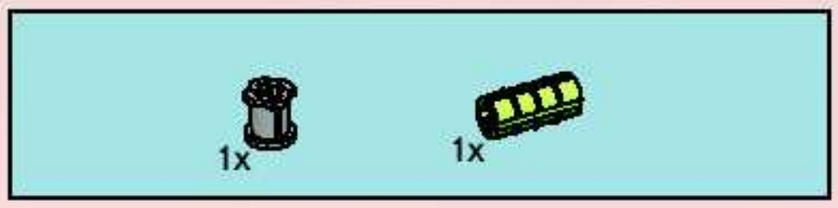

2

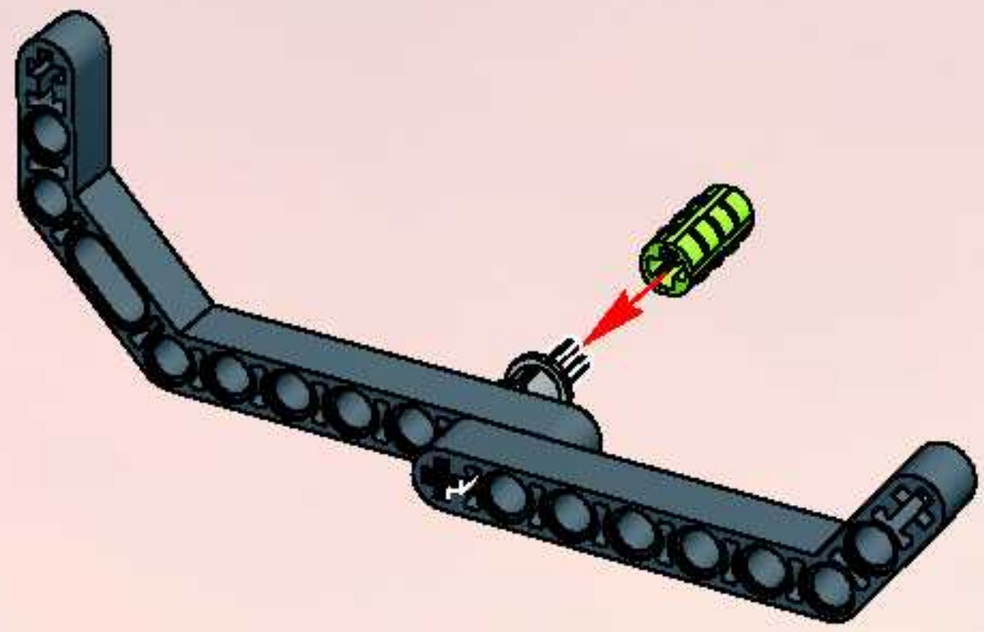

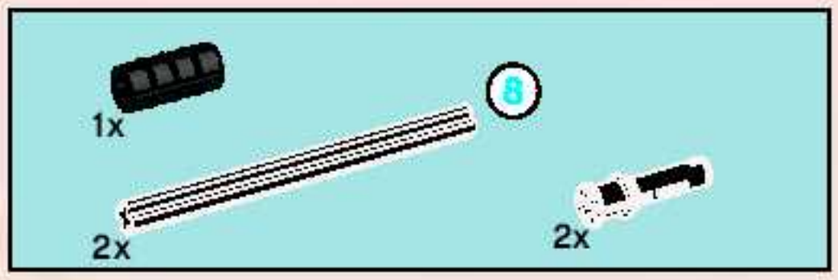

3

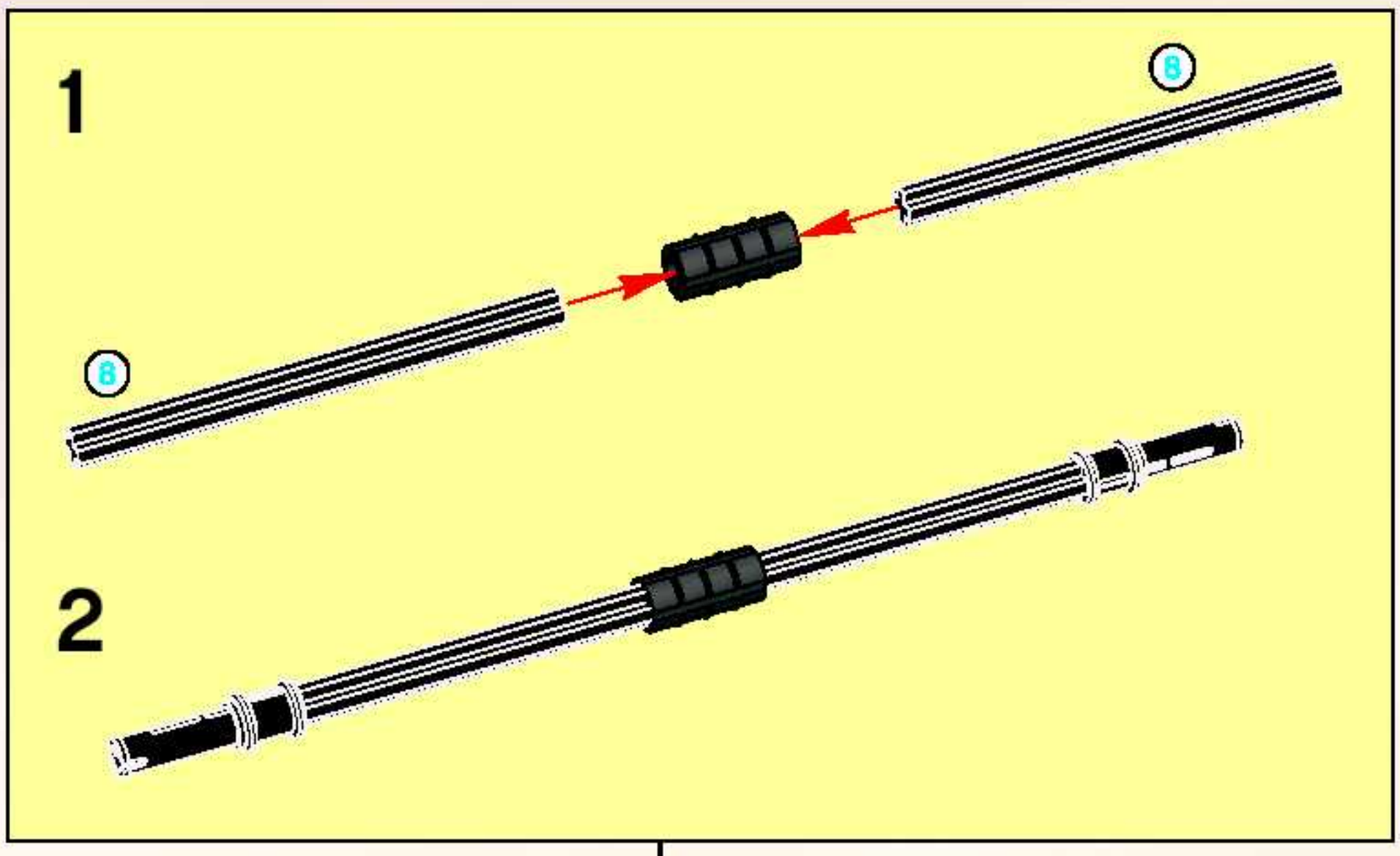

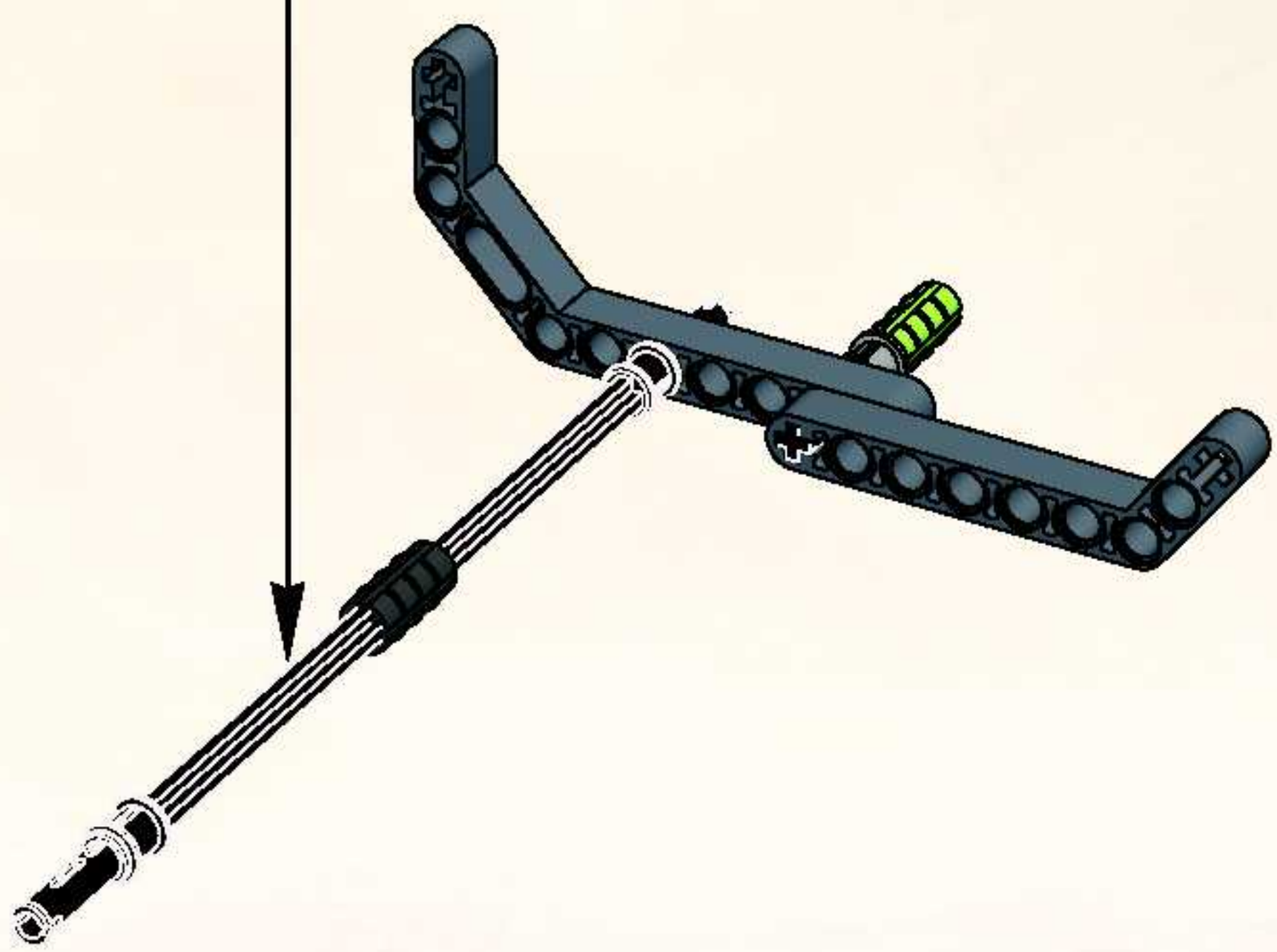

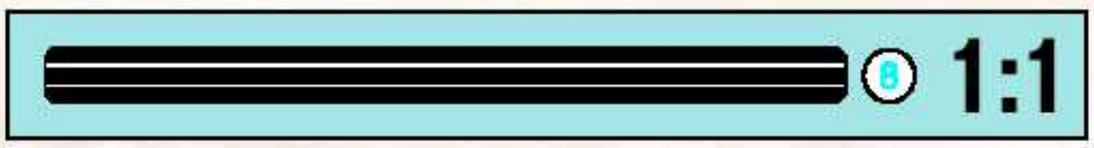

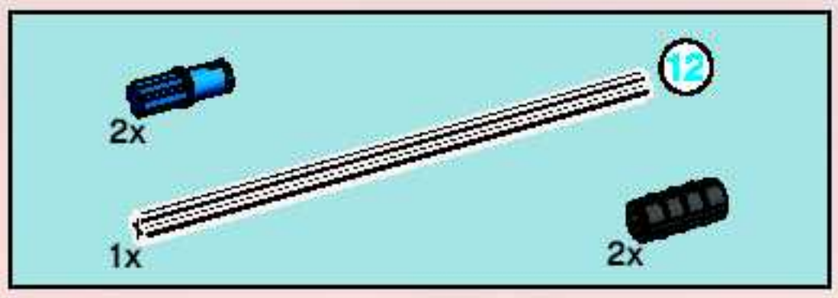

4

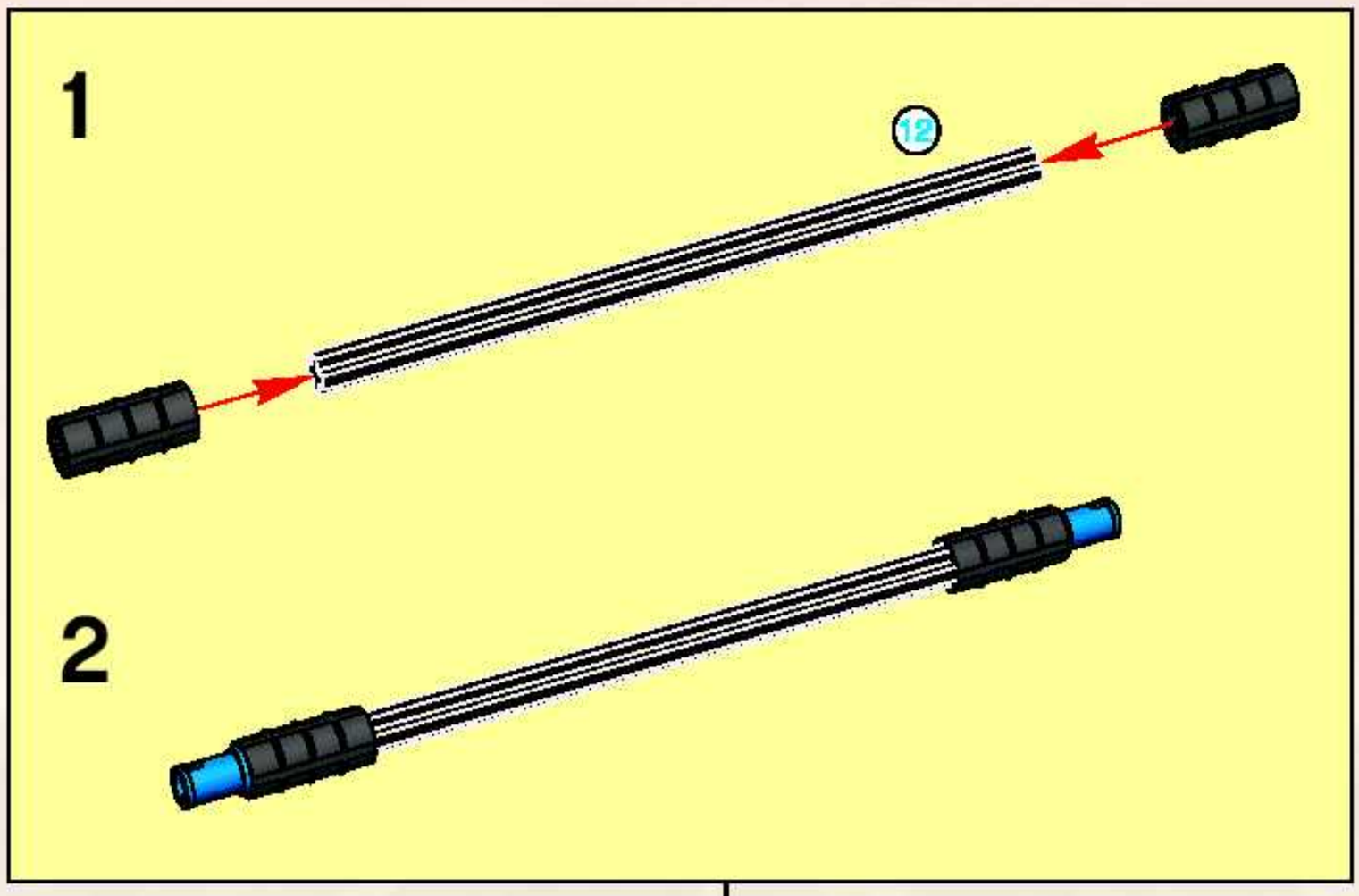

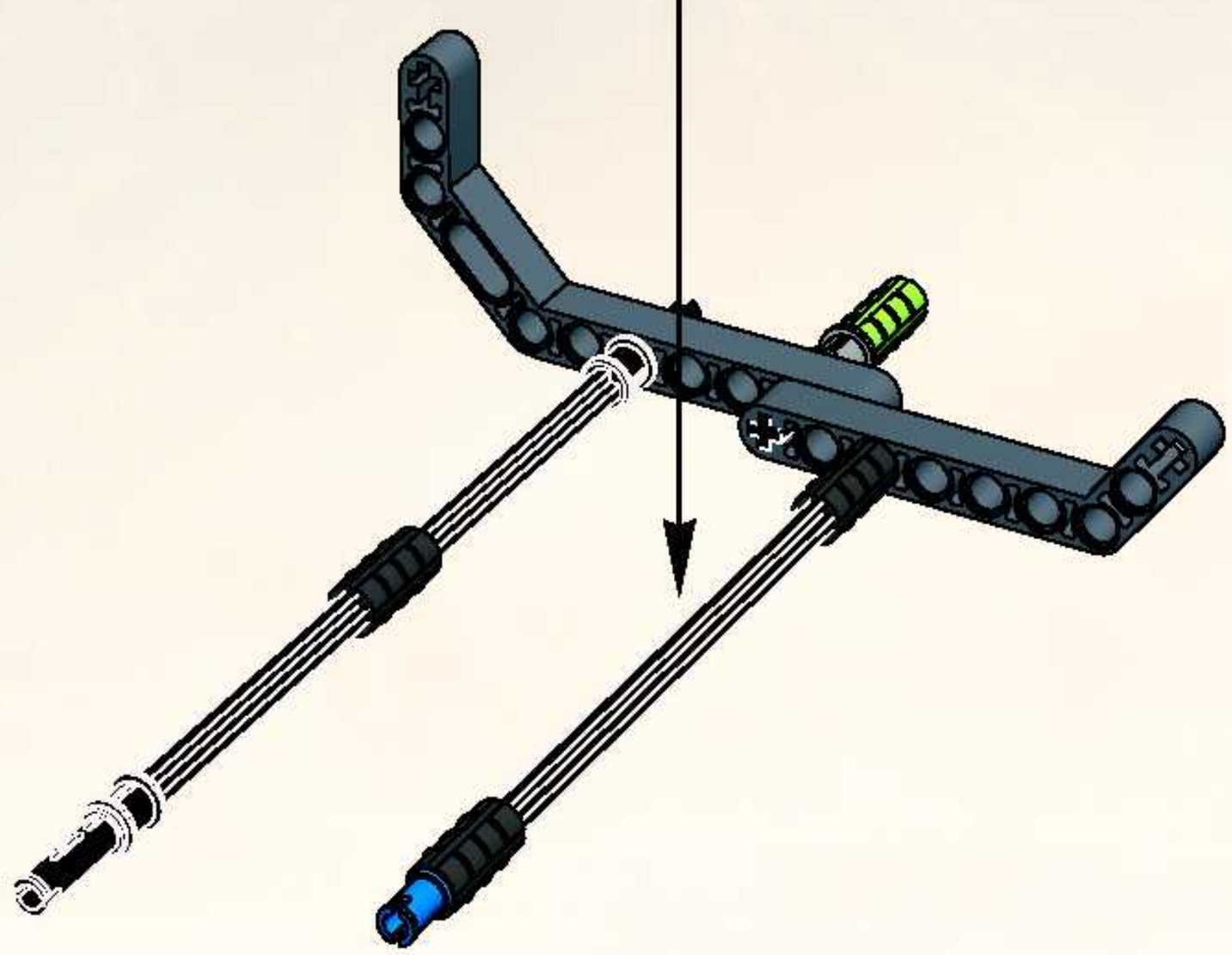

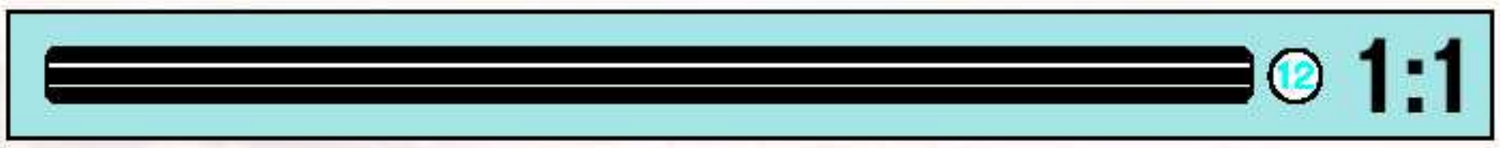

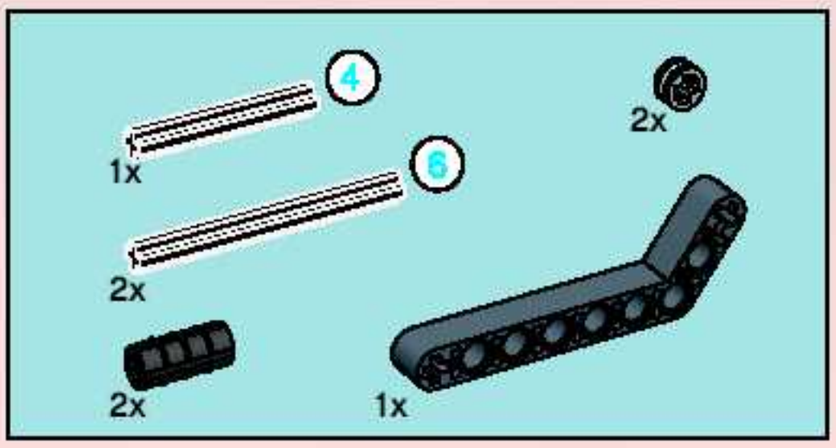

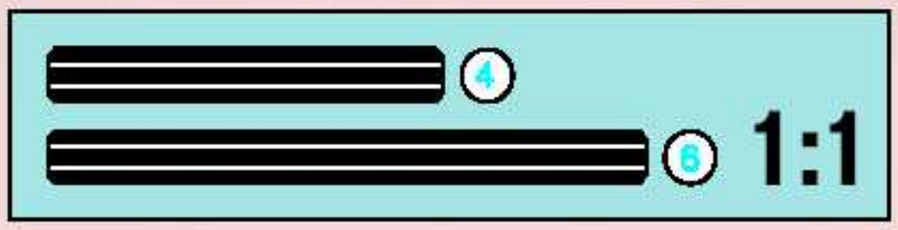

5

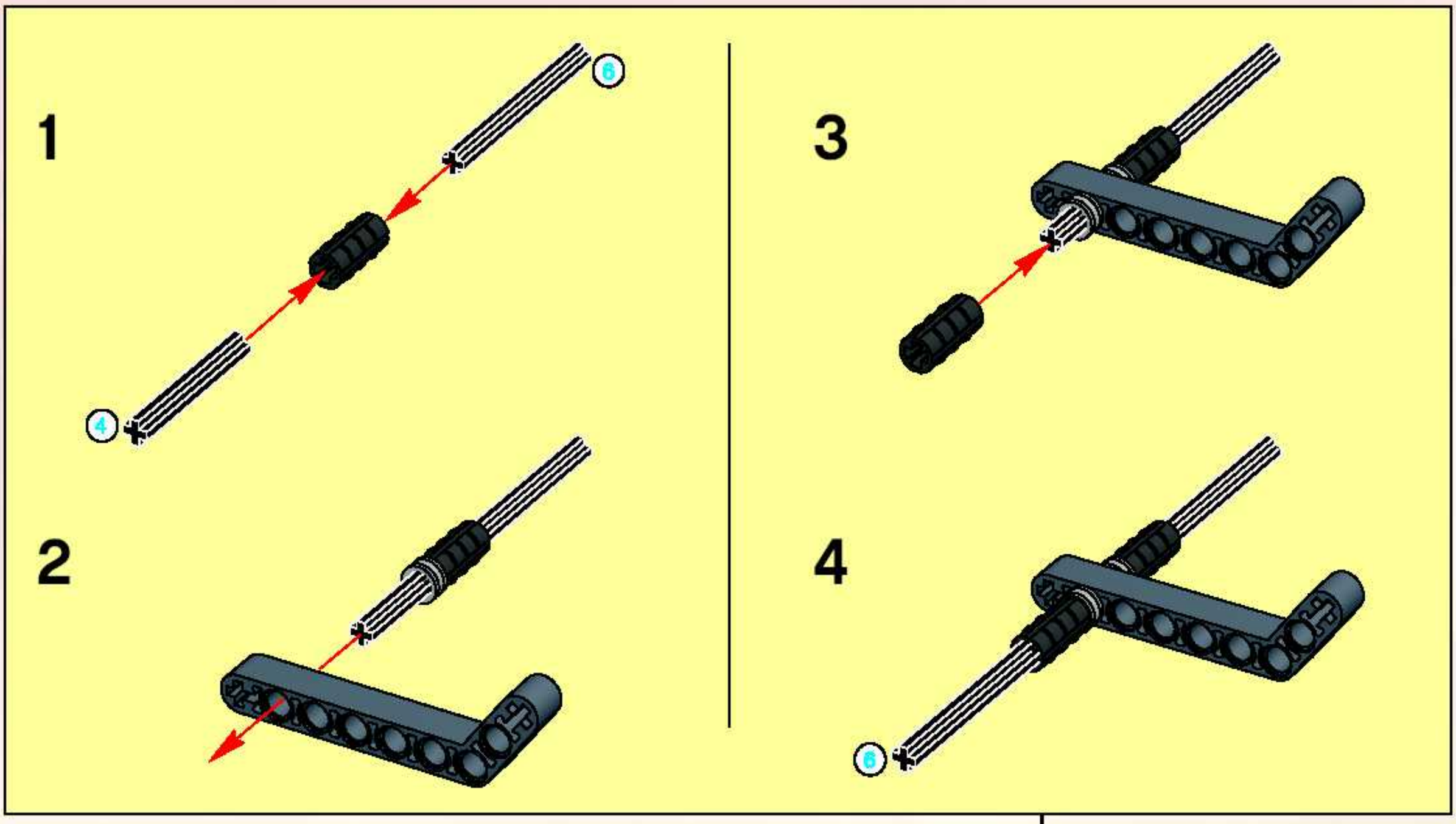

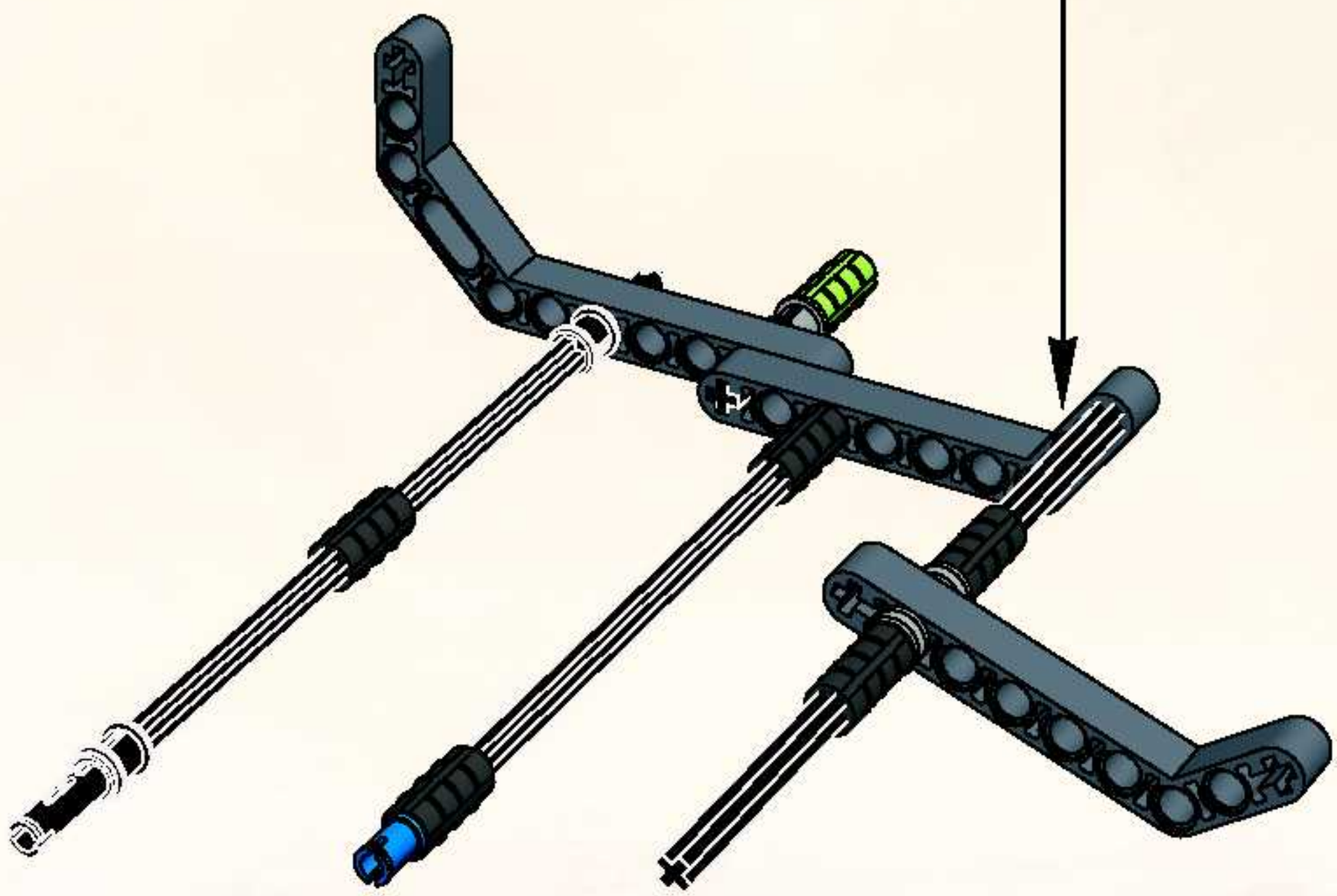

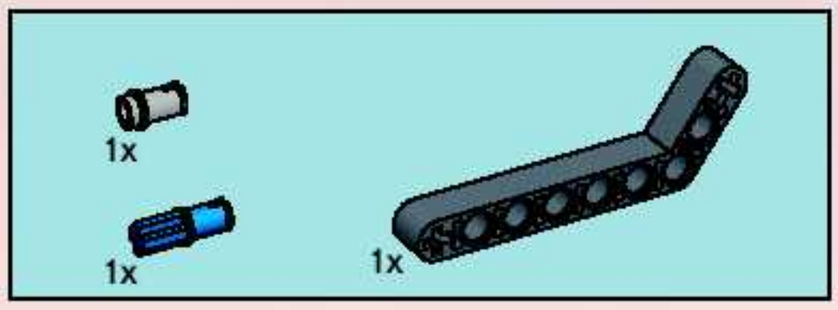

6

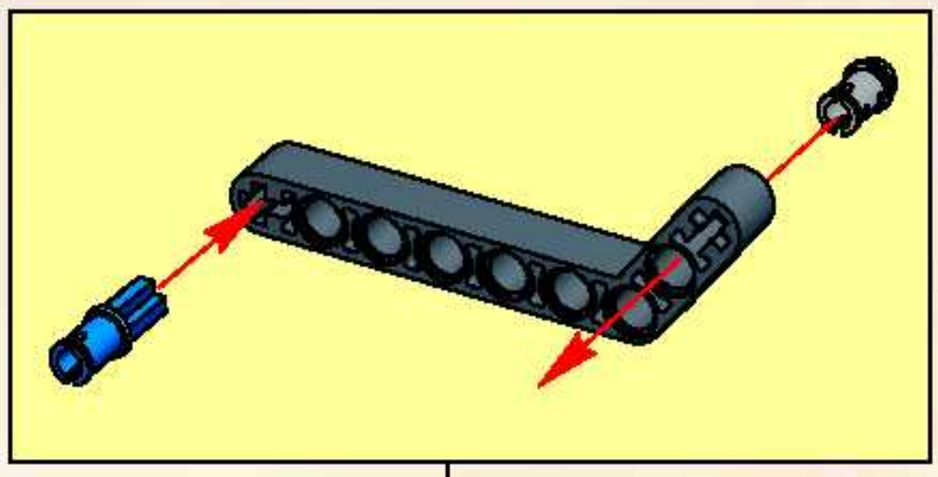

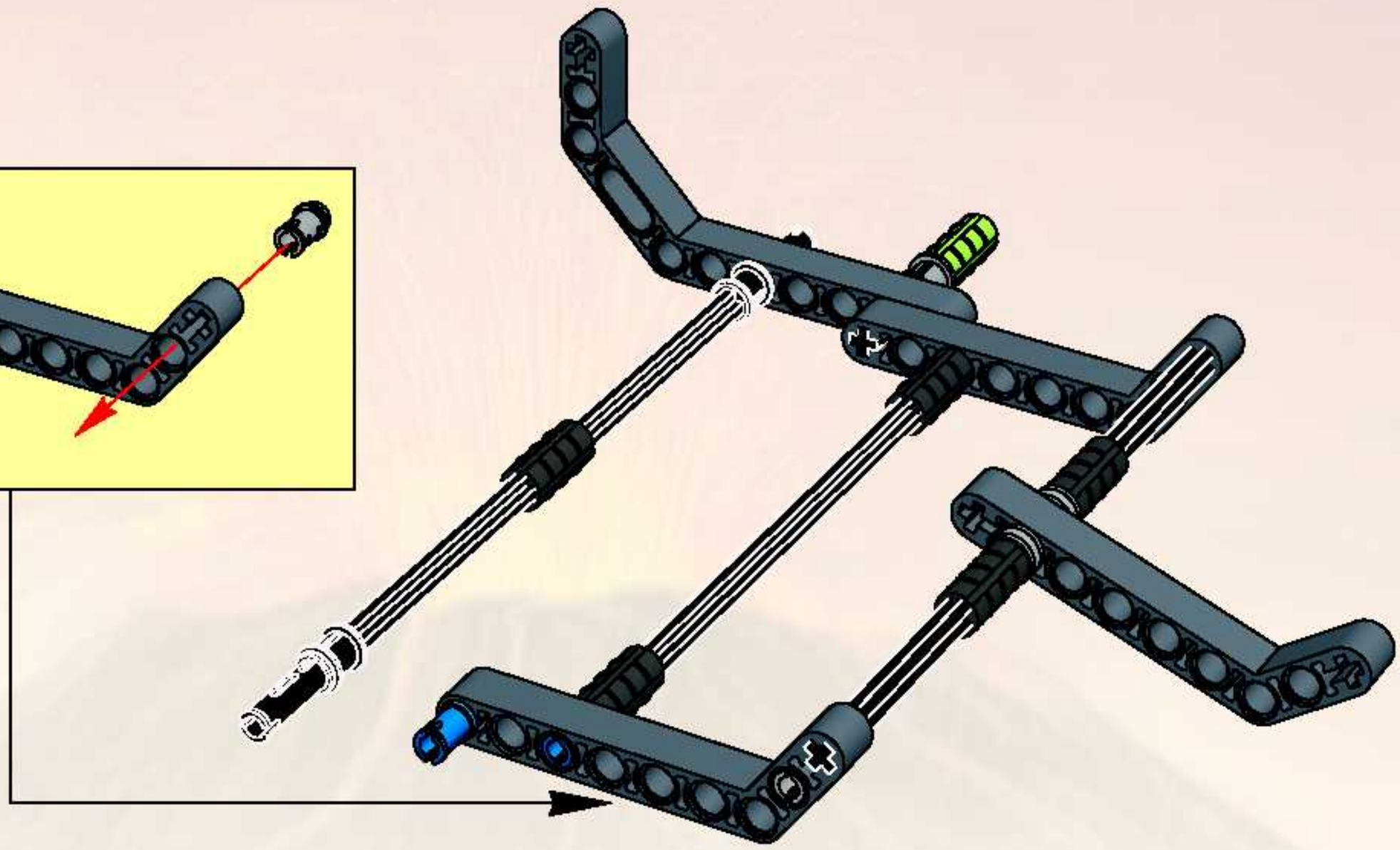

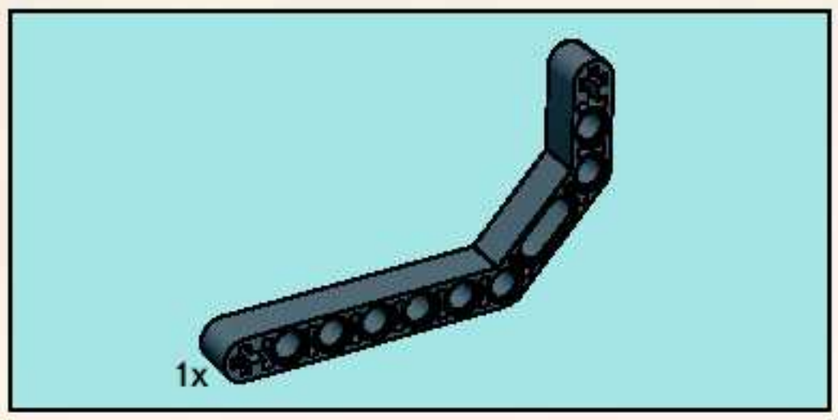

7

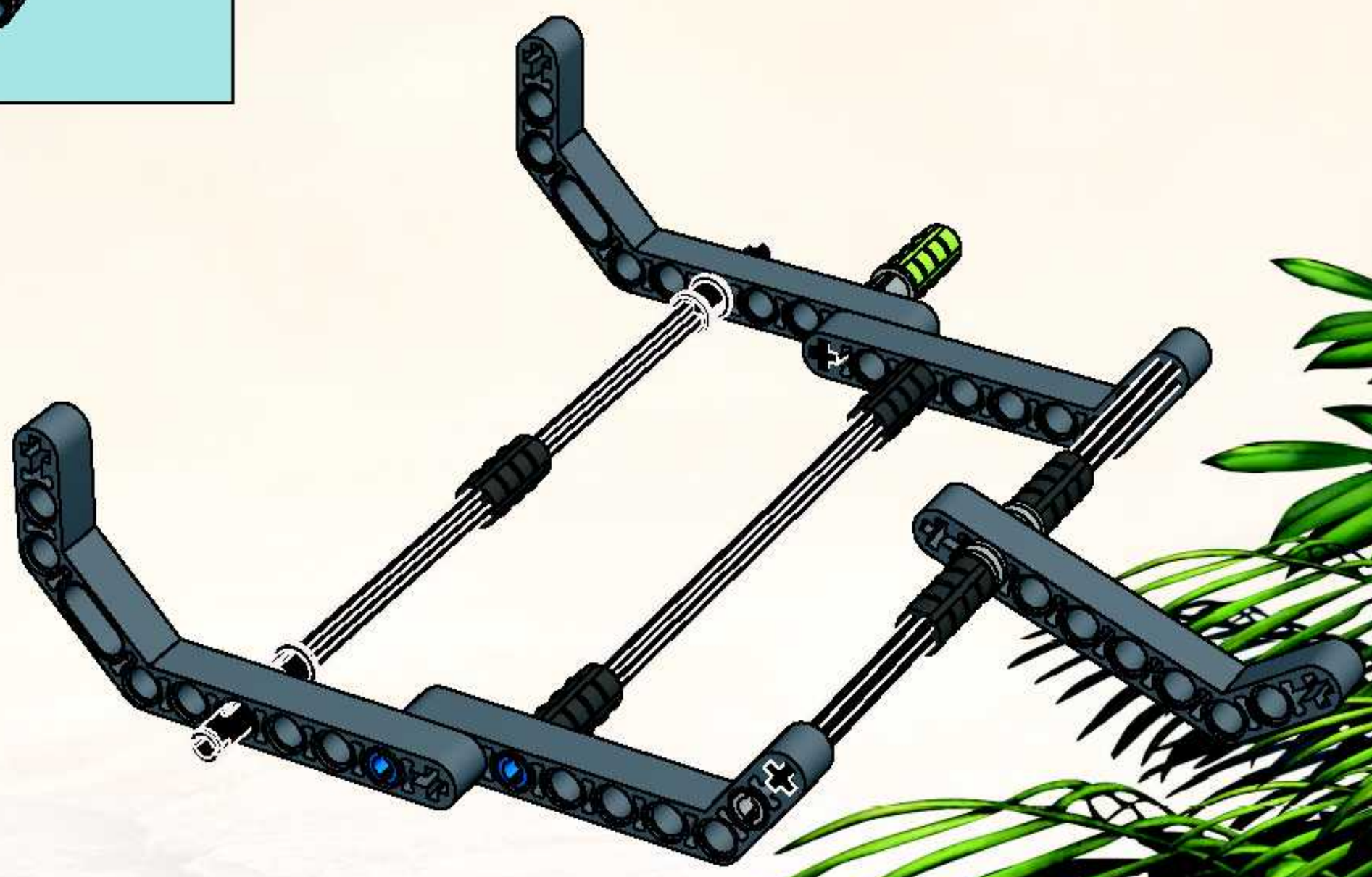

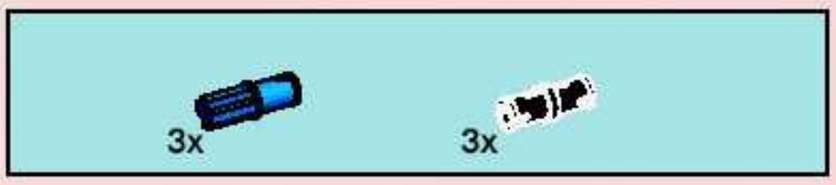

8

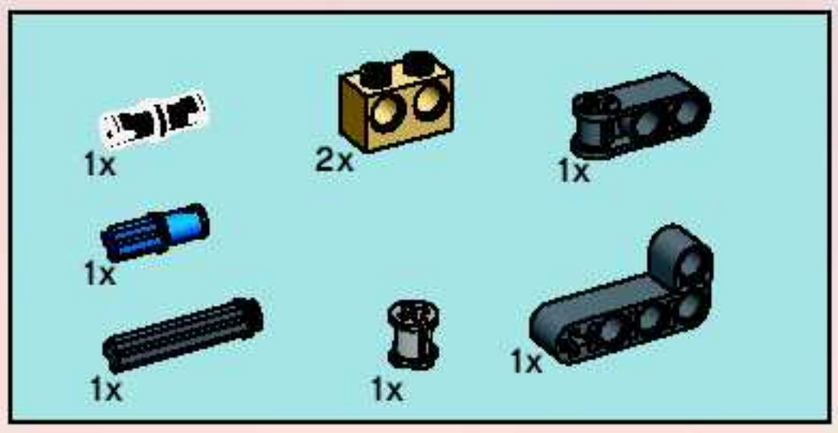

9

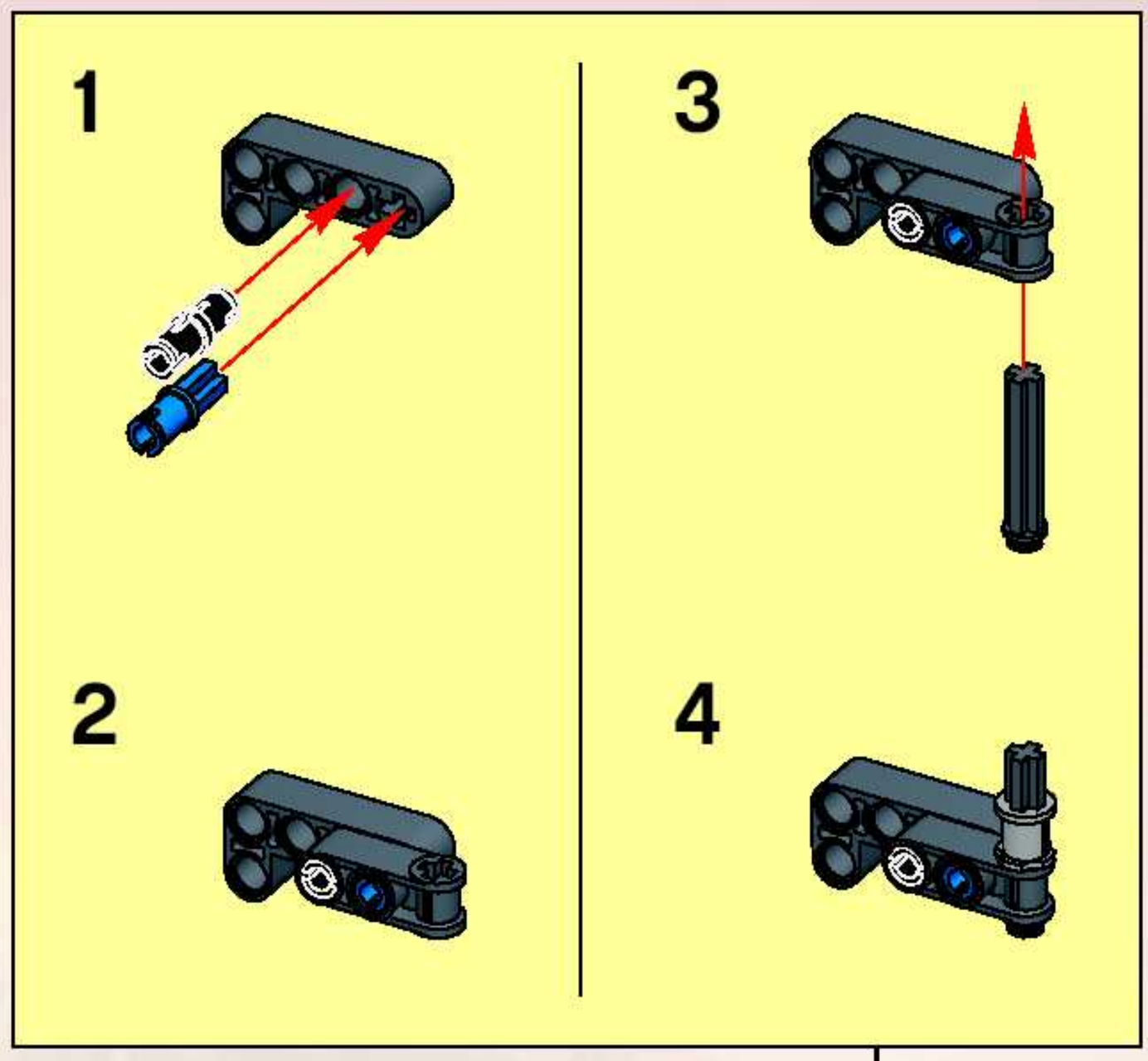

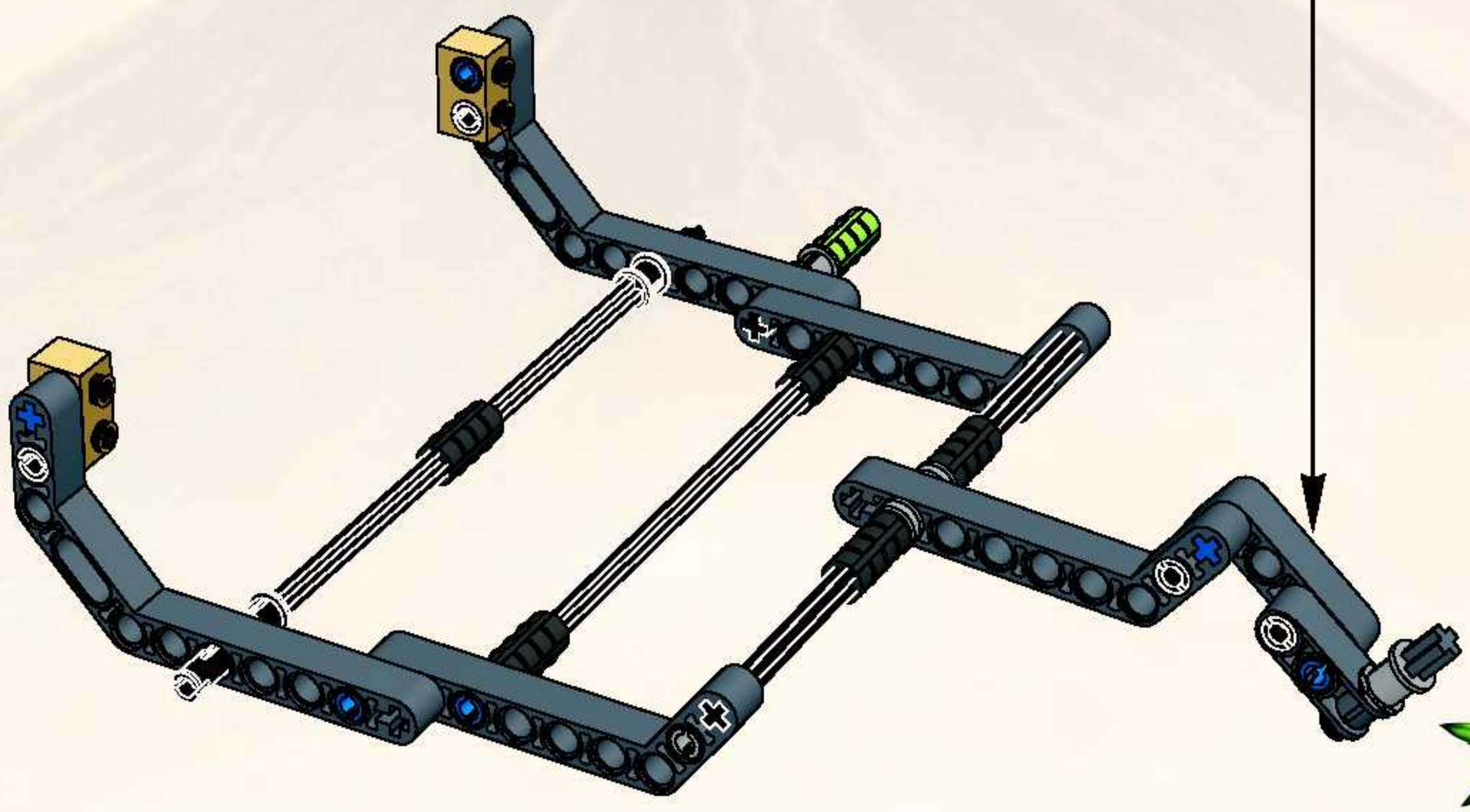

5

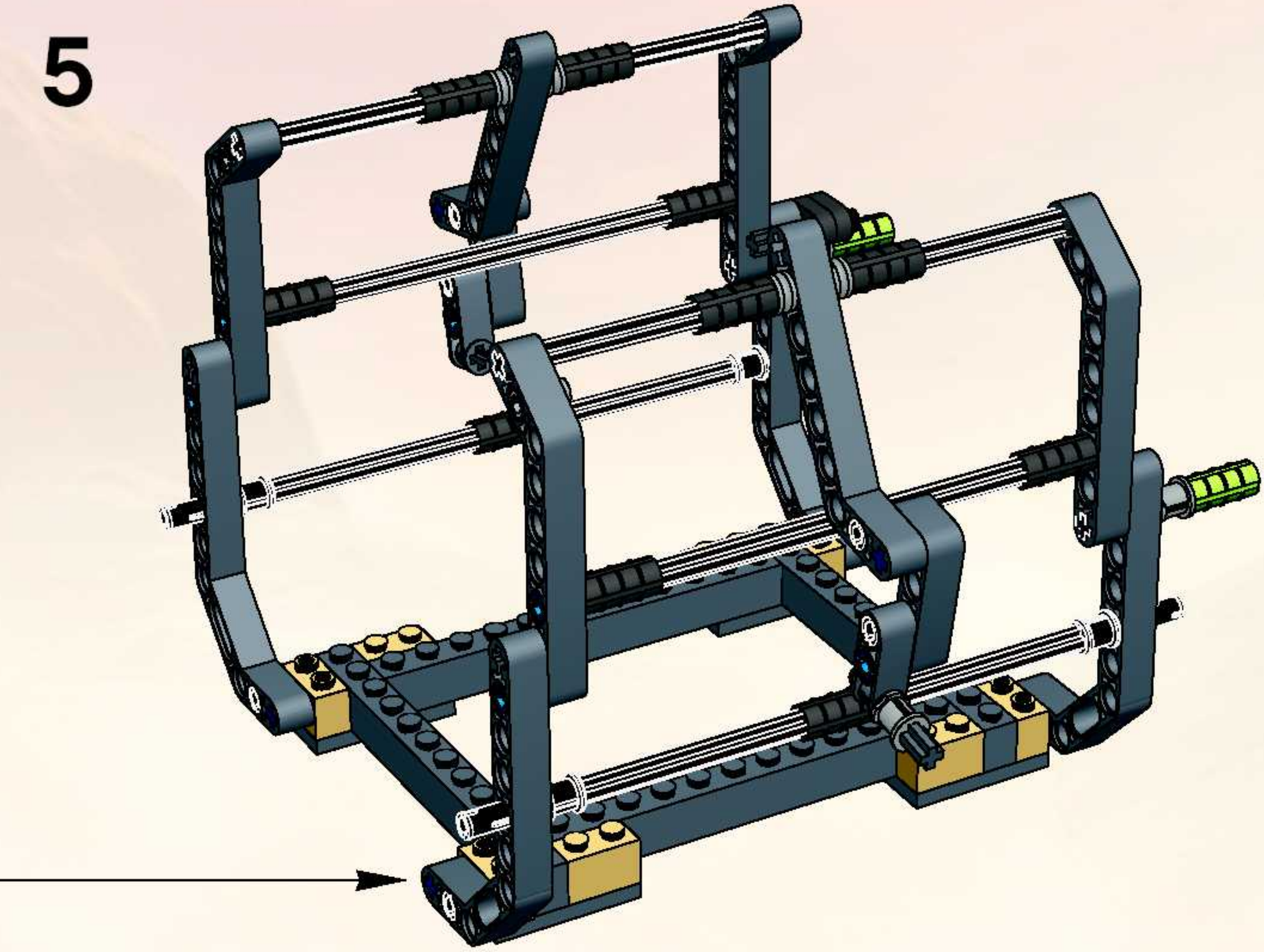

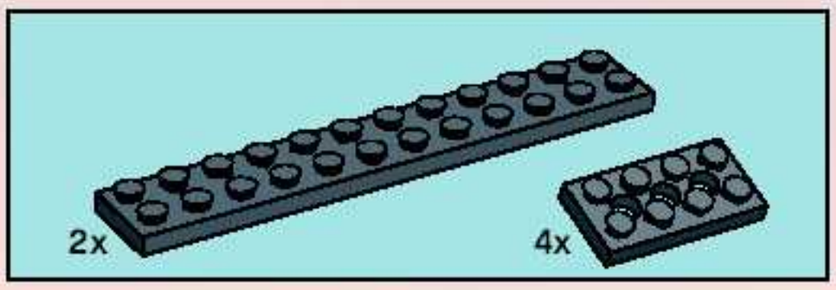

6

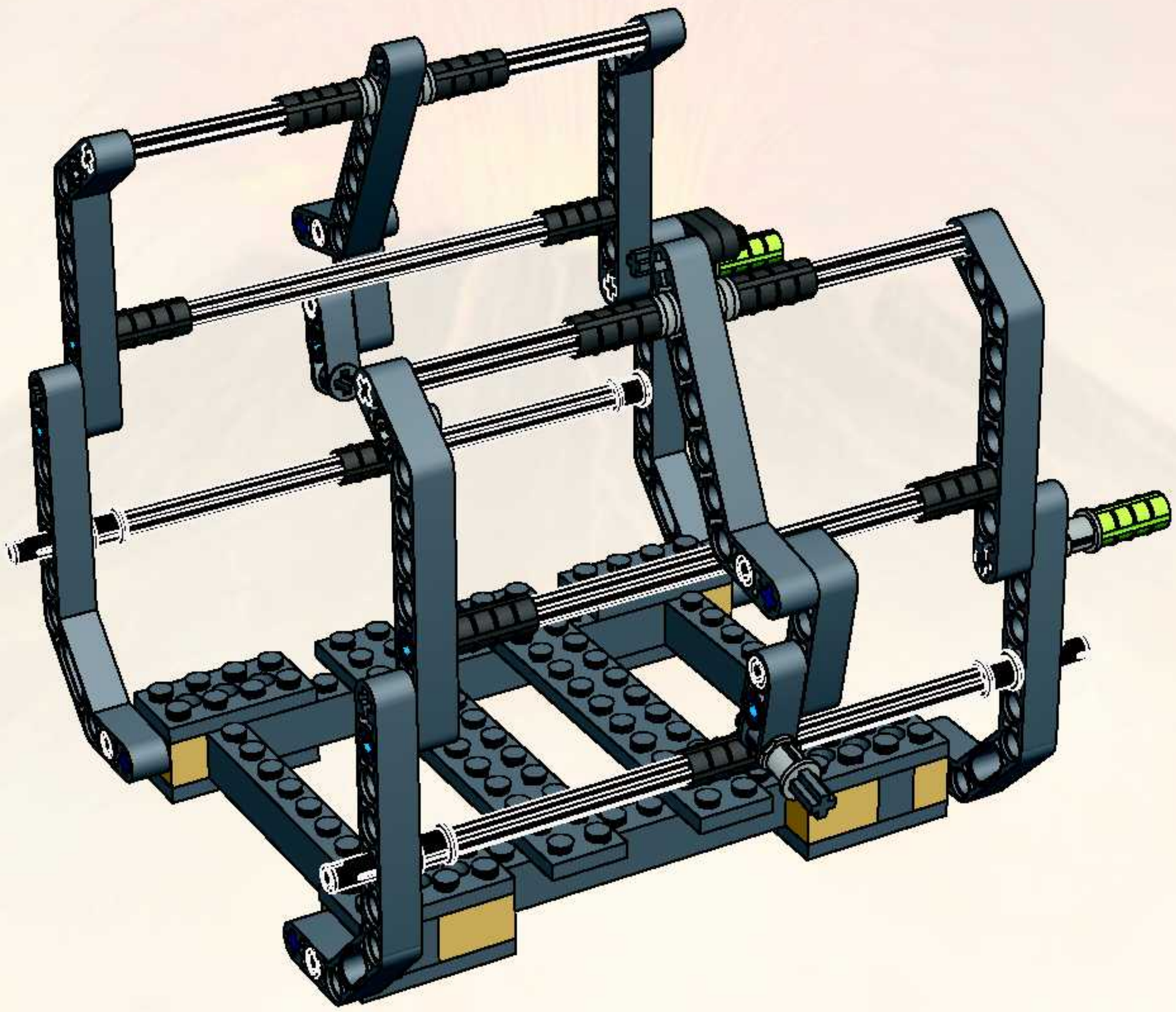

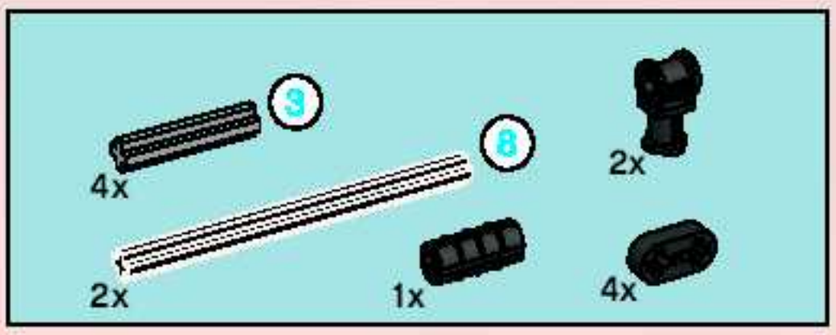

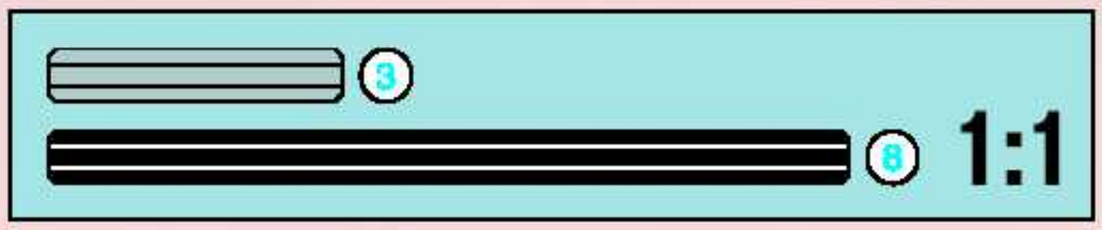

7

1

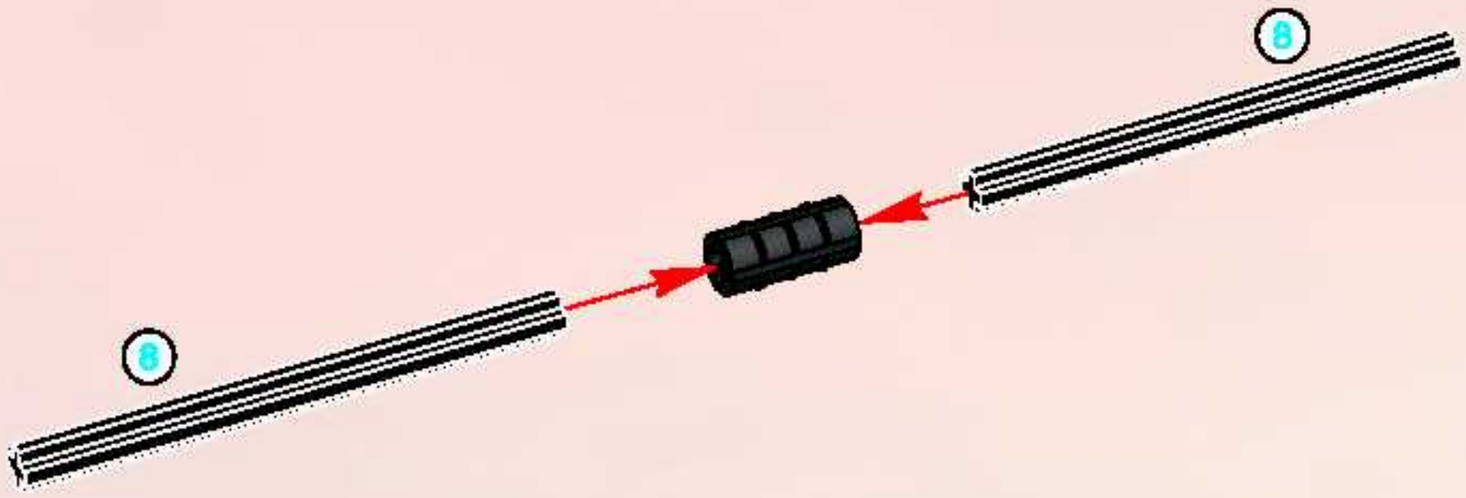

2

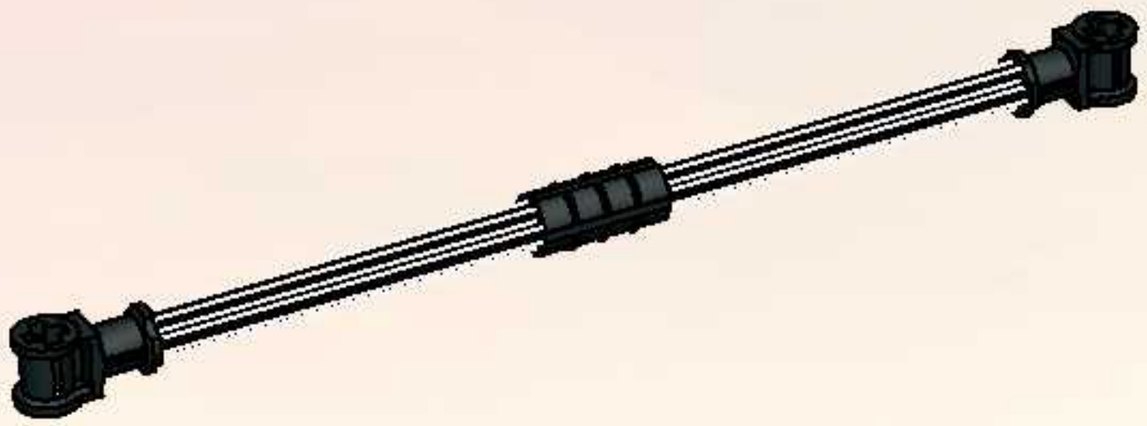

3

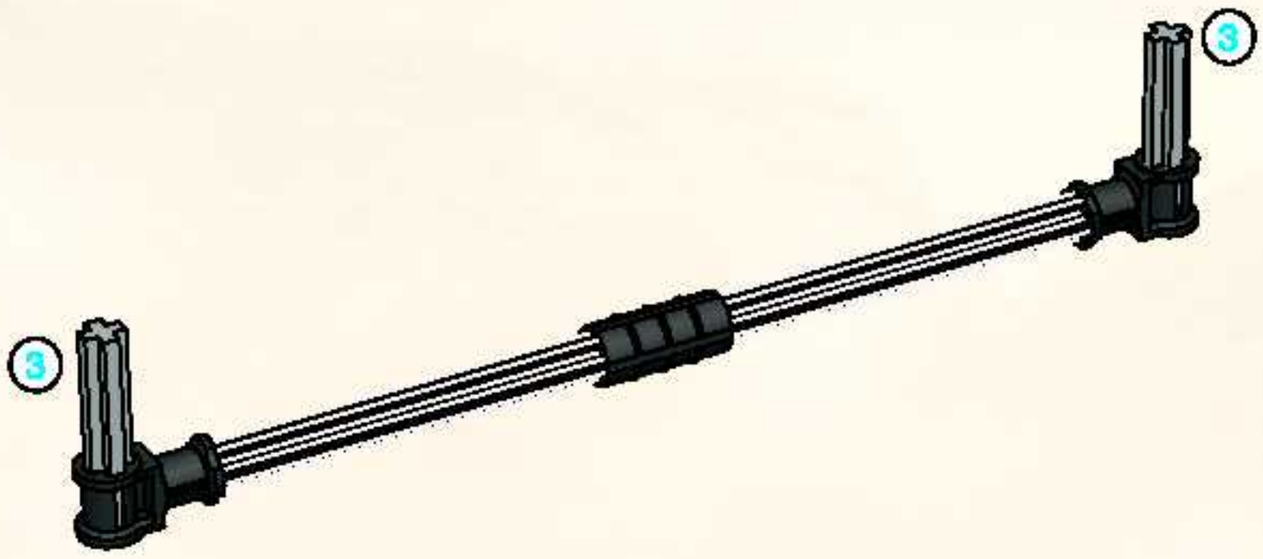

4

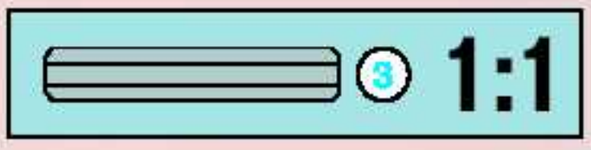

5

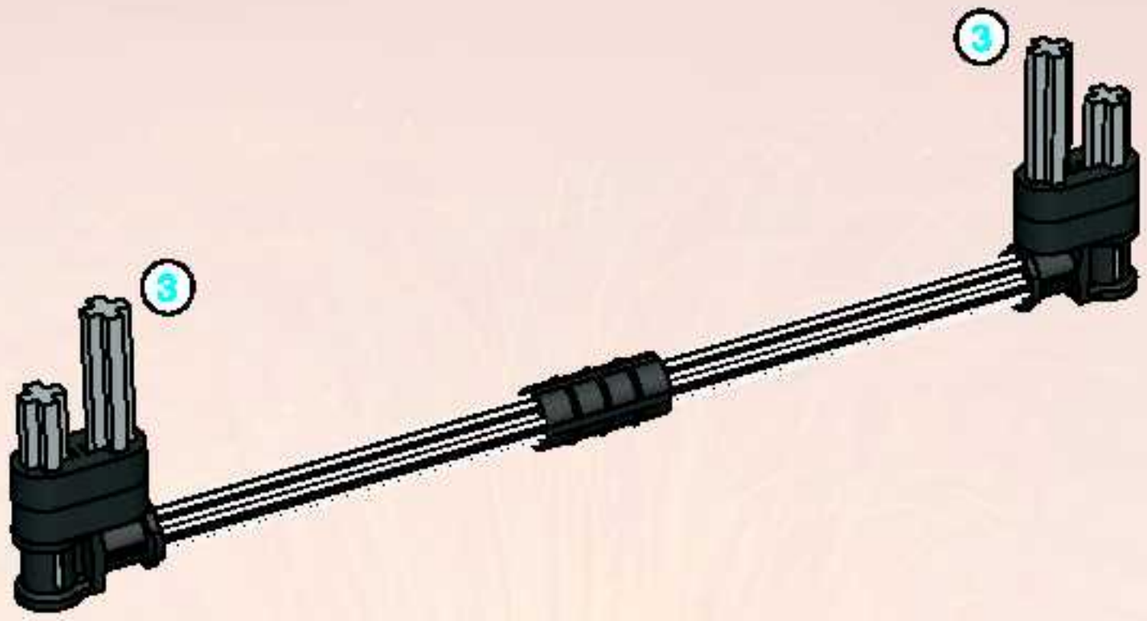

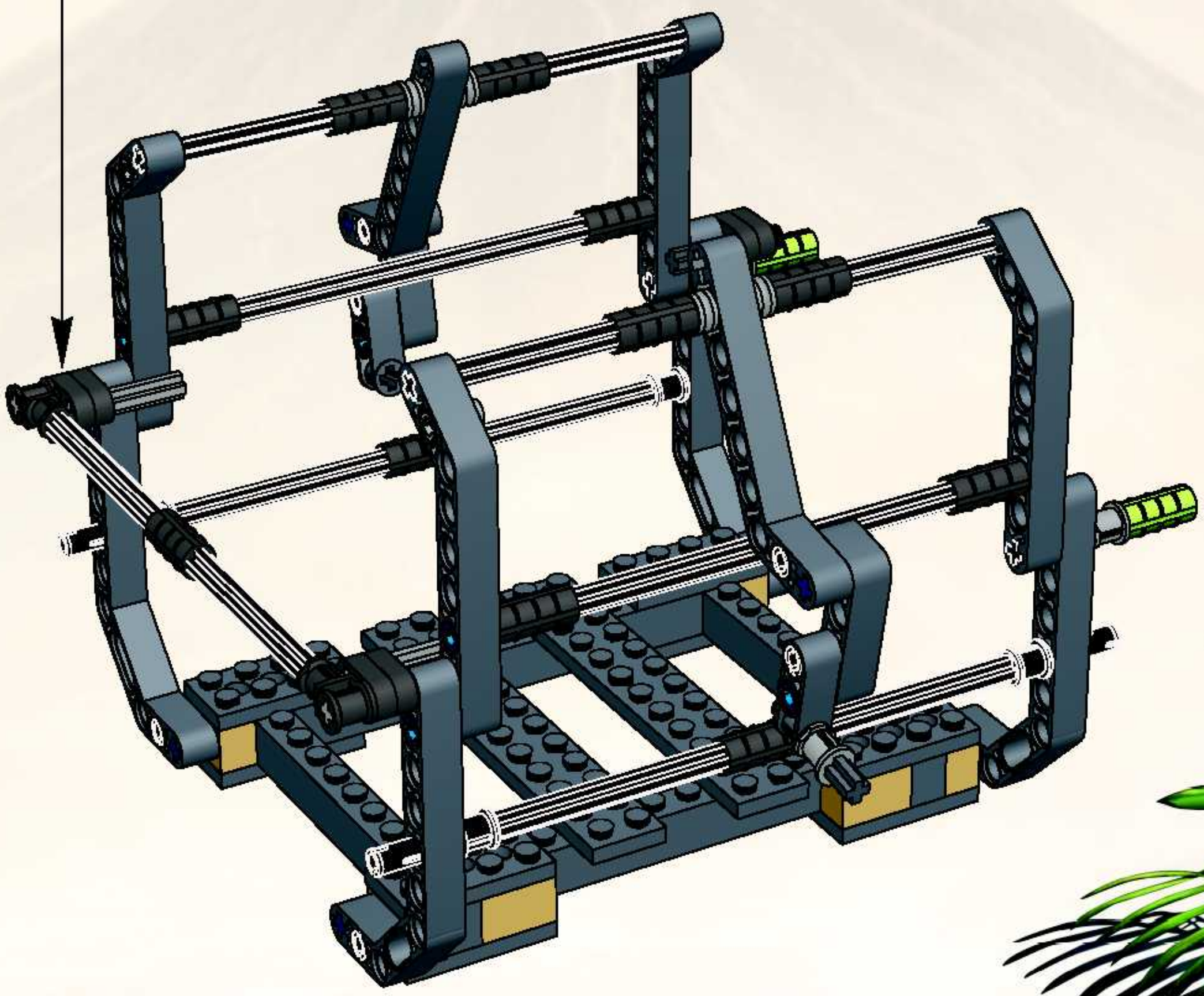

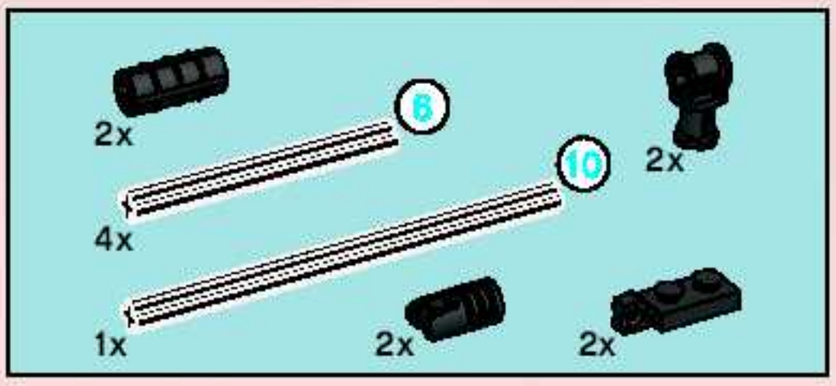

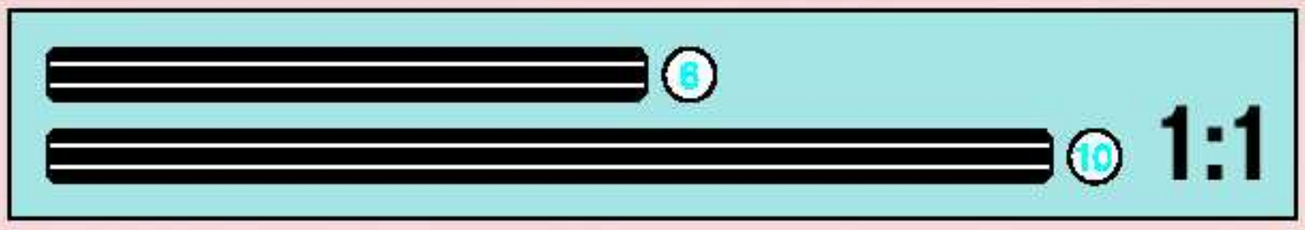

8

1

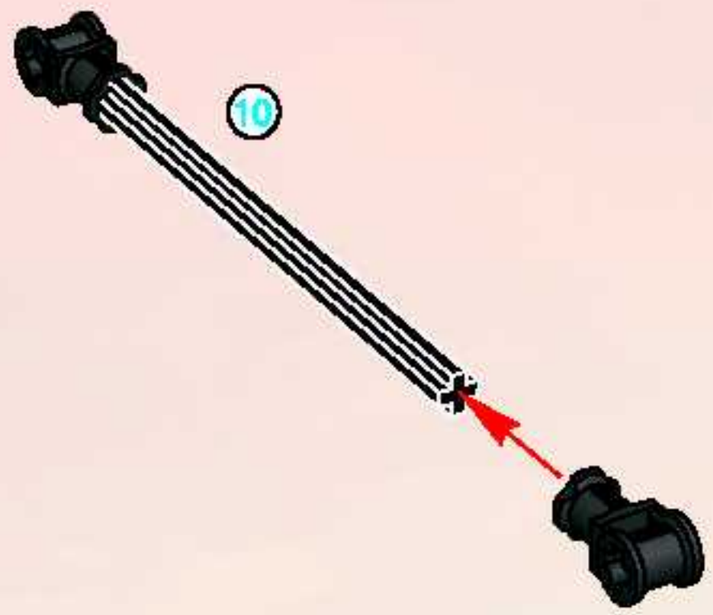

2

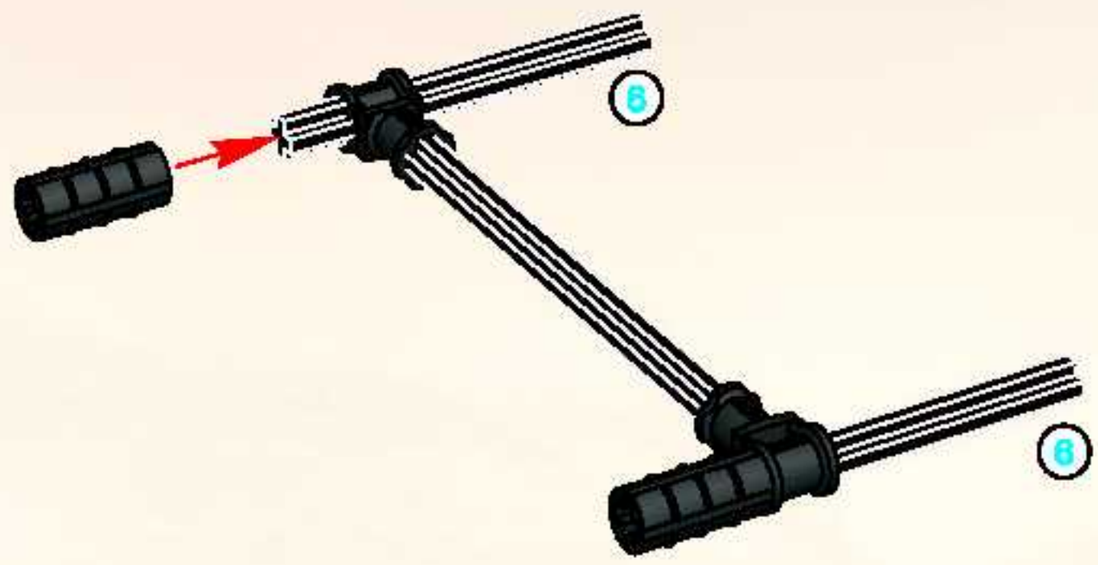

3

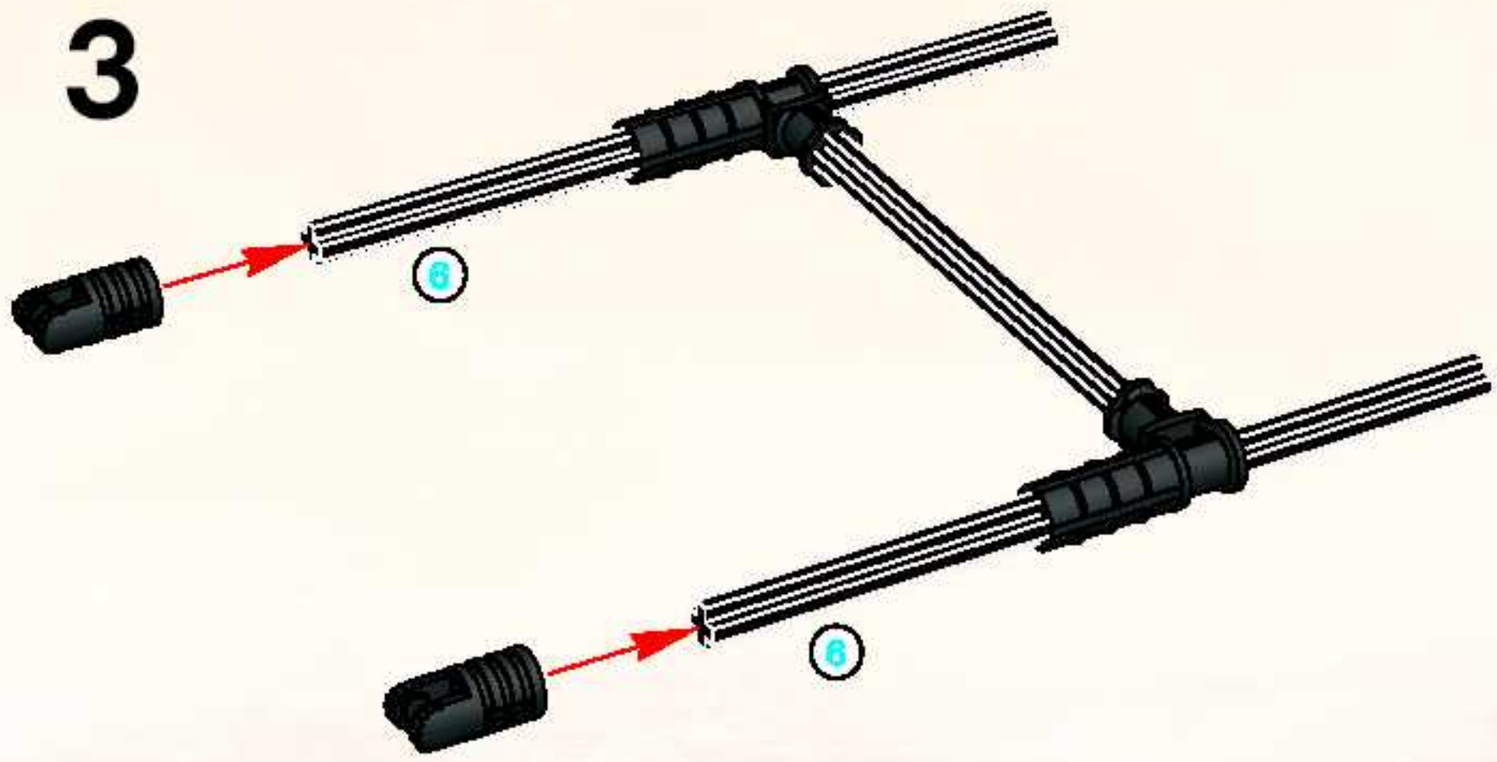

4

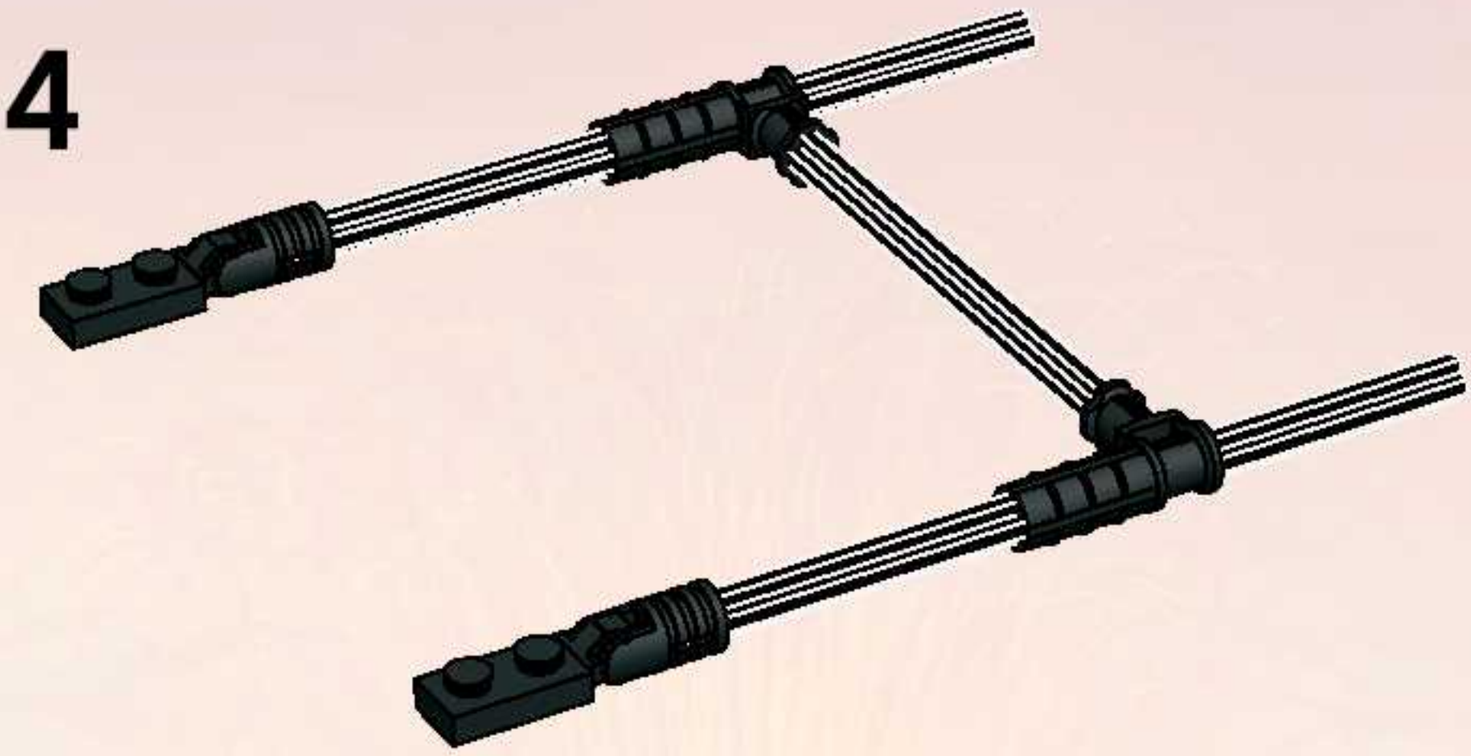

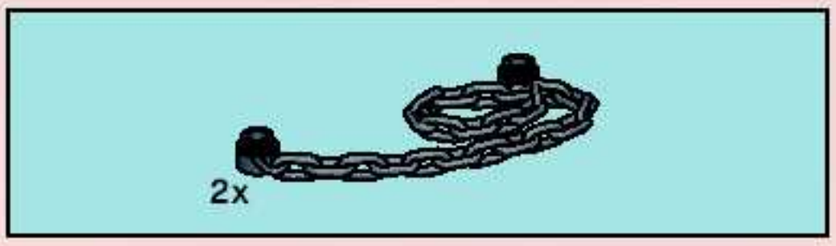

9

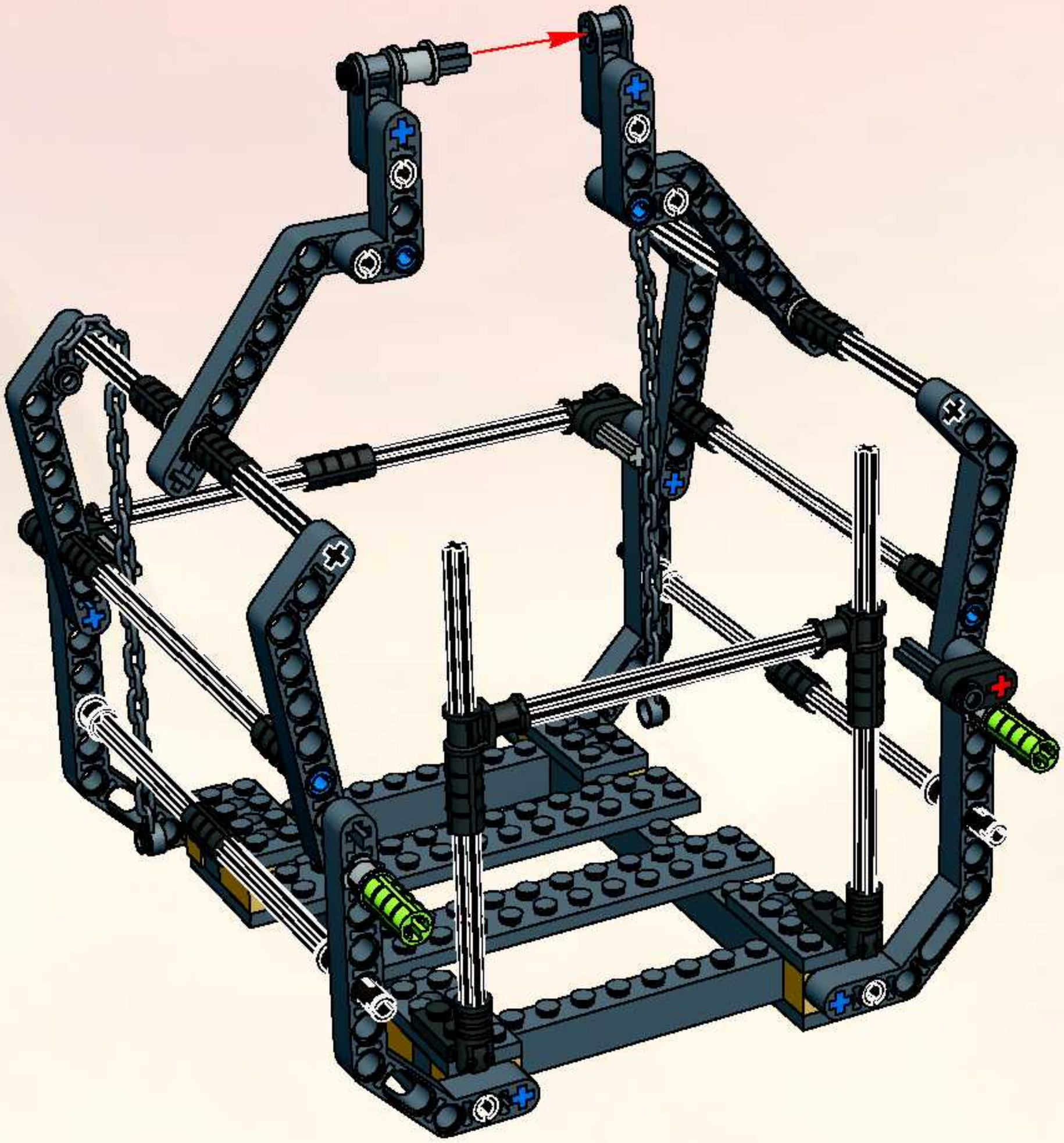

77
JT-7477

SERVICE
WWW.LEGO.COM
7294
LEGO DINO 2010
7-14
7295
LEGO DINO 2010
7-14
7296
7298
LEGO DINO 2010
7-14
7297
www.LEGO.com
©2005 The LEGO Group.