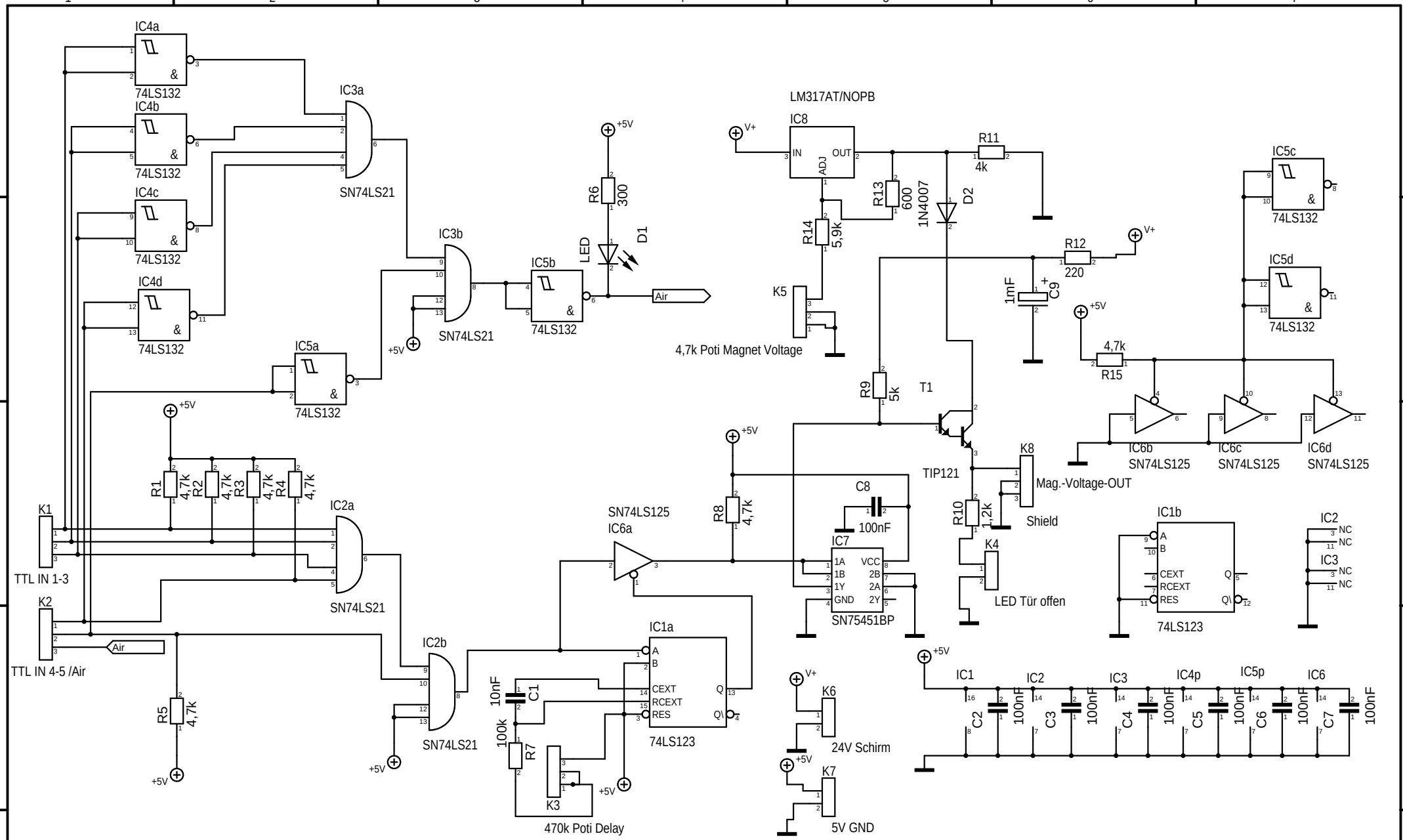

Datum: 2018.11.15	Maßstab: 101,38%	Projekt:	
Name:		Nachbau Rotary-Magnet-Driver (Door-Check)	
letzte Änderung: 2018.11.15			