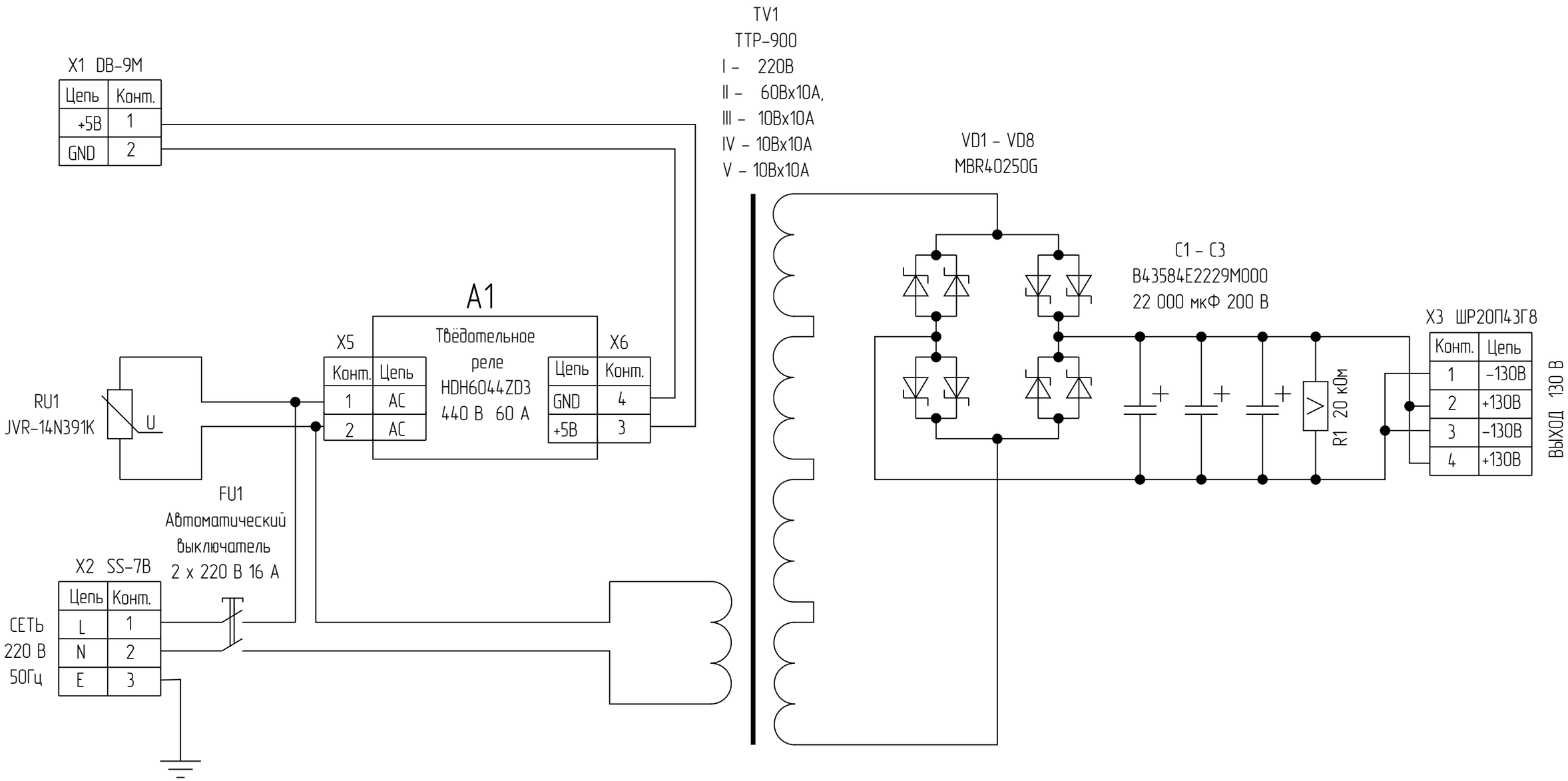

Изм.	Лист	№ докум.	Подп.	Дата
Разраб.		Ветров		
Пров.		Сысоев		
Т.контр.				
Н.контр.				
Утв.				

Блок питания магнитометра.
Схема электрическая принципиальная.

Лит.	Масса	Масштаб

Лист 1 Листов 1

Перв. примен. | Справ. № | Подп. и дата | Инв. № дубл. | Взам. инв. № | Подп. и дата | Инв. № подл.

Копировал Формат А1