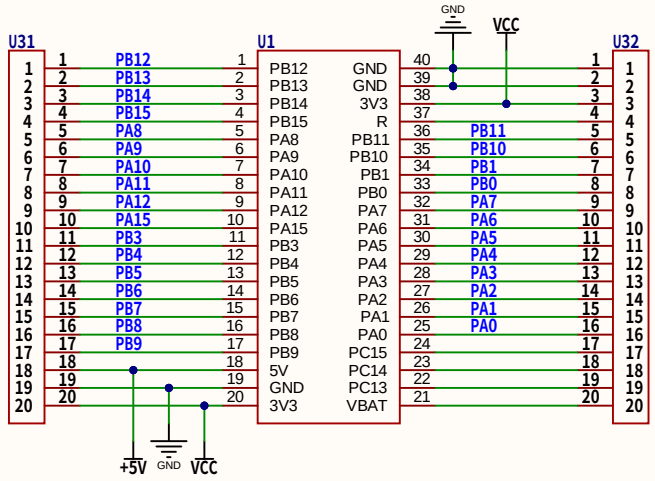

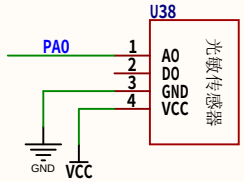

光敏电阻传感器

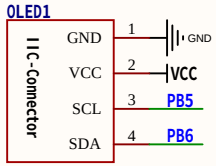

OLED

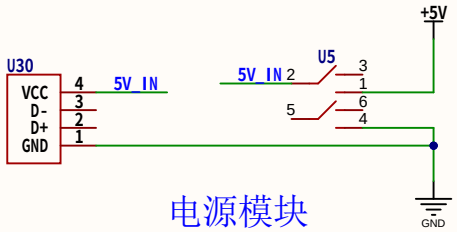

电源模块

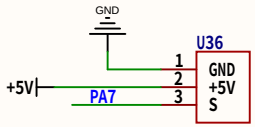

照明灯

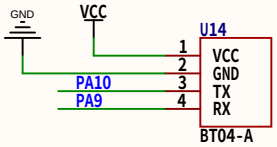

蓝牙

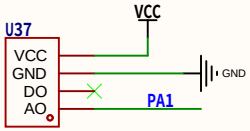

土壤湿度传感器

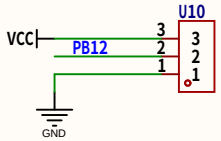

DS18B20温度传感器

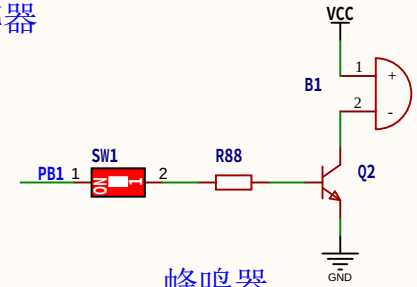

蜂鸣器

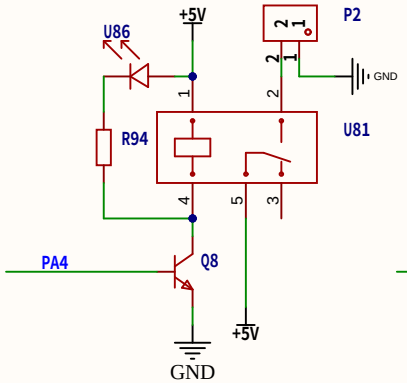

风扇

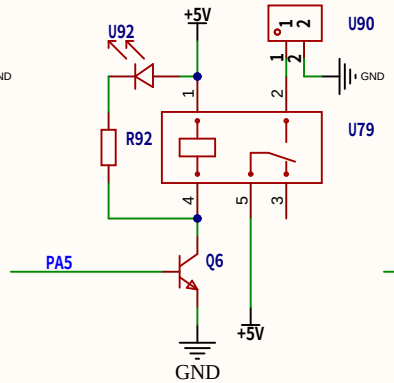

加热

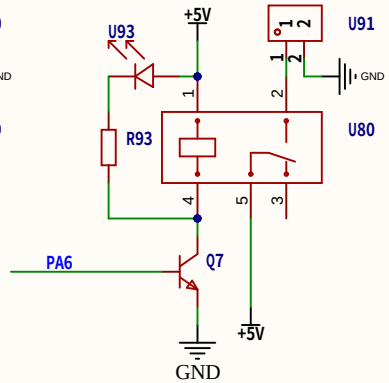

水泵

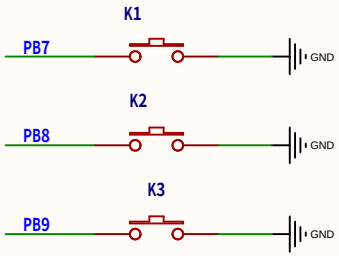

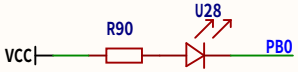

电源指示灯

原理图		更新日期		
		创建日期		
图页		物料编码		
绘制				
审阅				
		版本	尺寸	页 共

Comment	Description	Designator	Footprint	LibRef	Quantity