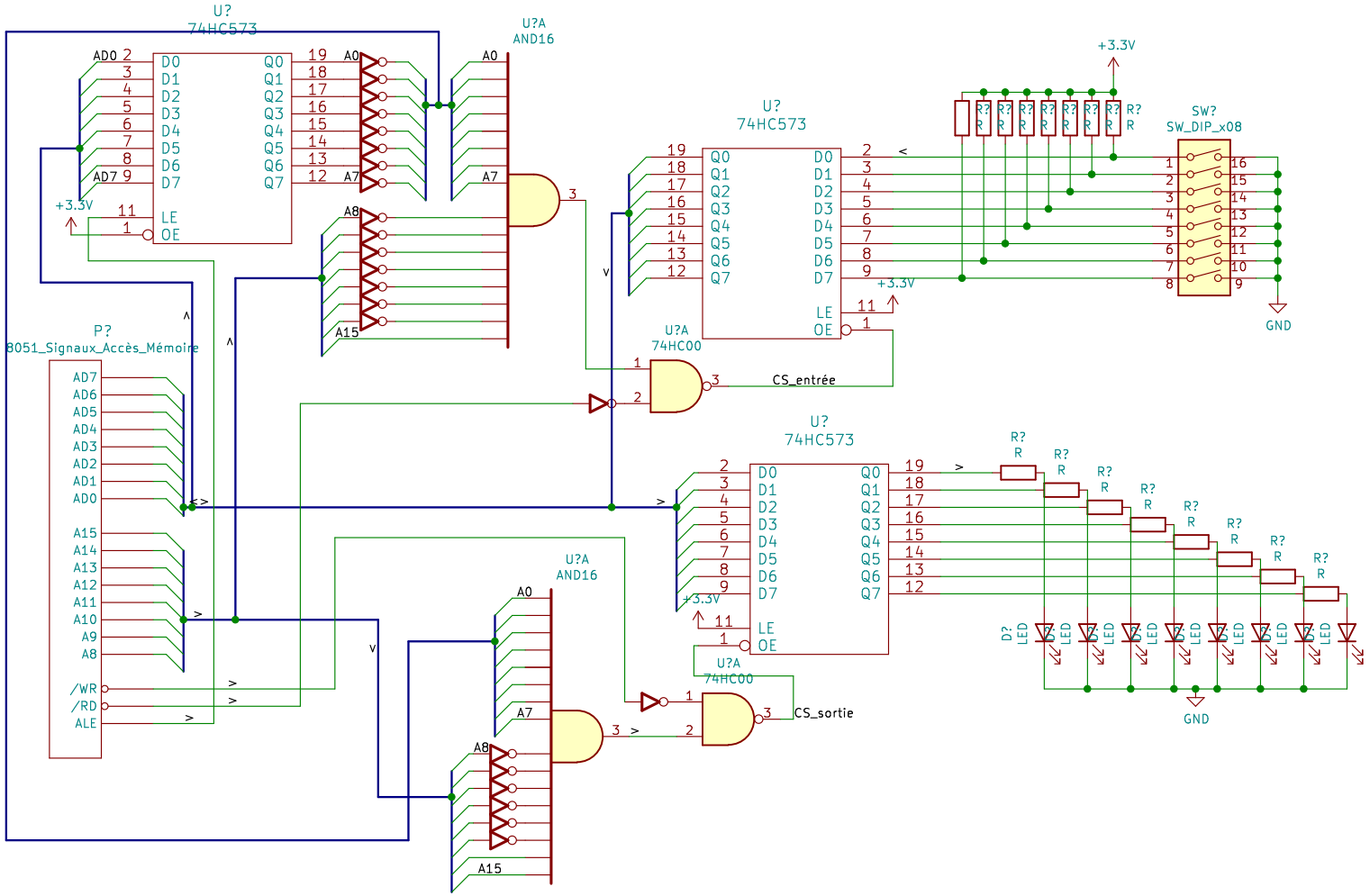
U?
74HC573
U?A
AND16
U?A
74HC00
P?
8051_Signaux_Accès_Mémoire
SW?
SW_DIP_x08
+3.3V
GND
CS_entrée
CS_sortie
AD0
AD7
A0
A7
A8
A15
/WR
/RD
ALE
LE
OE
D0
D1
D2
D3
D4
D5
D6
D7
Q0
Q1
Q2
Q3
Q4
Q5
Q6
Q7
R?
D?
LED

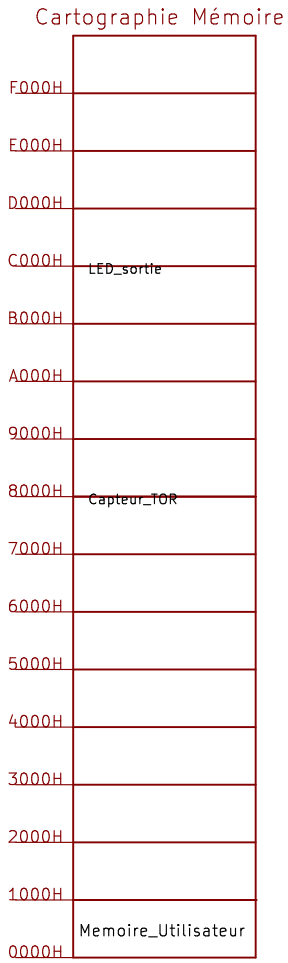
Cartographie Mémoire
F000H
E000H
D000H
C000H
B000H
A000H
9000H
8000H
7000H
6000H
5000H
4000H
3000H
2000H
1000H
0000H
LED_sortie
Capteur_TOR
Memoire_Utilisateur