1/2

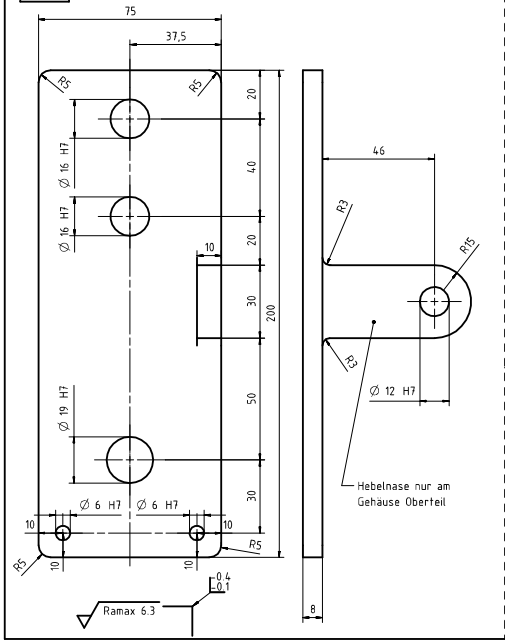

9

6

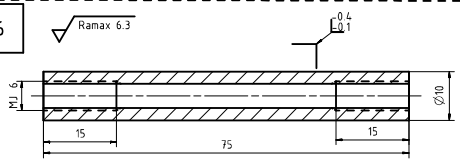

6	2:1	Gehäuse Stehbolzen	100222.020	3.1255
1/2	1:1	Gehäuse Ober-/Unterteil	100222.010 100222.011	3.1255
9	Maßstab	Riemenrad	MULCO AL42 AT 10/20-2 Nabe 46x18; d=20H7 Bohrung ø5K7 mittig Nabe	Synchronscheibe: 3.1255 Bordscheiben: Stahl, verzinkt

-	Maßstab	–	100222.000	–

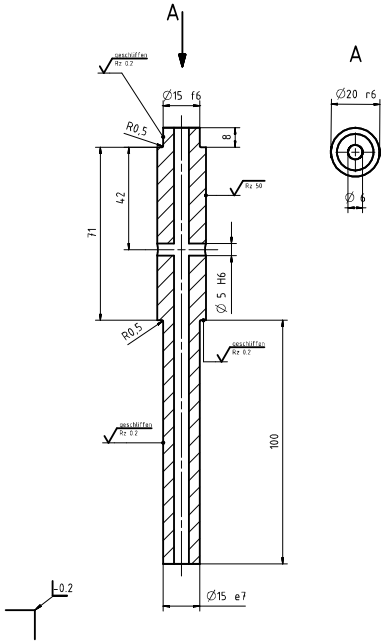

11	1:1	Heckrotorwelle	100222.030	1.7225

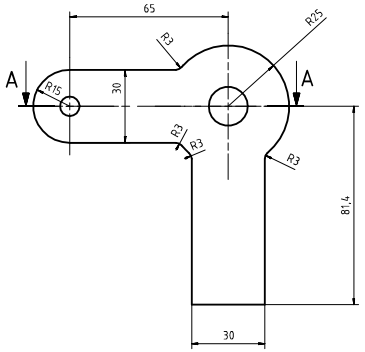

A-A

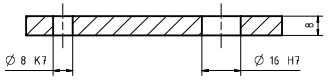

0.5 Rz 100

Passmaß	Höchstmaß	Mindestmaß
Ø8 K7	Ø 8.005	Ø 7.990
Ø 16 H7	Ø 16.018	Ø 16.0

13	1:1	Hebel	100222.040	3.1255

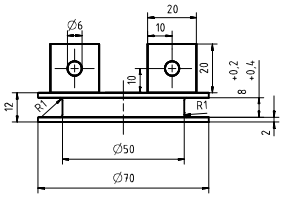

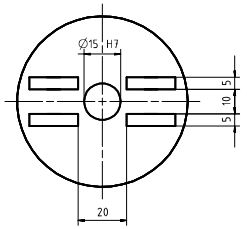

0.2 Ramax 6.3

19	1:1	Brücke	100222.050	3.1255

Pos.	Menge	Einheit	Benennung	Sachnummer/Norm-Kurzbezeichnung	Werkstoff
19	1	Stck	Brücke	100222.050	3.1255
18	1	Stck	Zylinderstift	EN 3151 - 080 020	EN 2404
17	1	Stck	Splint	EN 2367 - 23 028	EN 2573
16	1	Stck	Mutter	DIN 65246 - 12 E	1.7220.5
15	1	Stck	Passschraube	DIN 65339 K 12 018 B	1.4944.6
14	1	Stck	Buchse	EN 2286 - 12 09 A R	EN 2086
13	1	Stck	Hebel	100222.040	3.1255
12	2	Stck	Buchse	EN 2286 - 15 08 B R	EN 2086
11	1	Stck	Heckrotorwelle	100222.030	1.7225
10	1	Stck	Zylinderstift	EN 3151 - 050 046	EN 2404
9	1	Stck	Riemenrad	MULCO AL42 AT 10/20-2 Nabe 46x10; d=20H7 Bohrung ø5K7 mittig Nabe	Synchronscheibe: 3.1255 Bordscheiben: Stahl, verzinkt
8	0.5	m	Sicherungsdraht	Ø 1.0	WL 1.4314-4
7	4	Stck	Passschraube	DIN 65339 A 06 008 B	1.4944.6
6	2	Stck	Gehäuse Stehbolzen	100222.020	3.1255
5	2	Stck	Splint	EN 2367 - 29 032	EN 2573
4	2	Stck	Mutter	DIN 65246 - 16 E	1.7220.5
3	2	Stck	Passschraube	DIN 65339 K 16 091 B	1.4944.6
2	1	Stck	Gehäuse Unterteil	100222.011	3.1255
1	1	Stck	Gehäuse Oberteil	100222.010	3.1255
1	2	3	4	5	6

Baumgartl, Tobias		3595787	WS 21/22
IFB Institut für Flugzeugbau Universität Stuttgart	Allgem.-Toleranz: ISO 2768-mK	Kanten: ISO 13715	Oberflächen: EN ISO 1302
			Maßstab:
			Werkstoff:
			Gewicht:
Dokumentenart	Datum	Name	Heckrotor-Anlenkung
	Bear.		
	Abgn.		
	Korr.		
Zus. / Änderung / Datum / Nam.	111322	100222.000	Blatt 1/1