Aquest plànol no pot ser reproduit ni cedit a tercers
sense l'autorització de la Fundació CIM

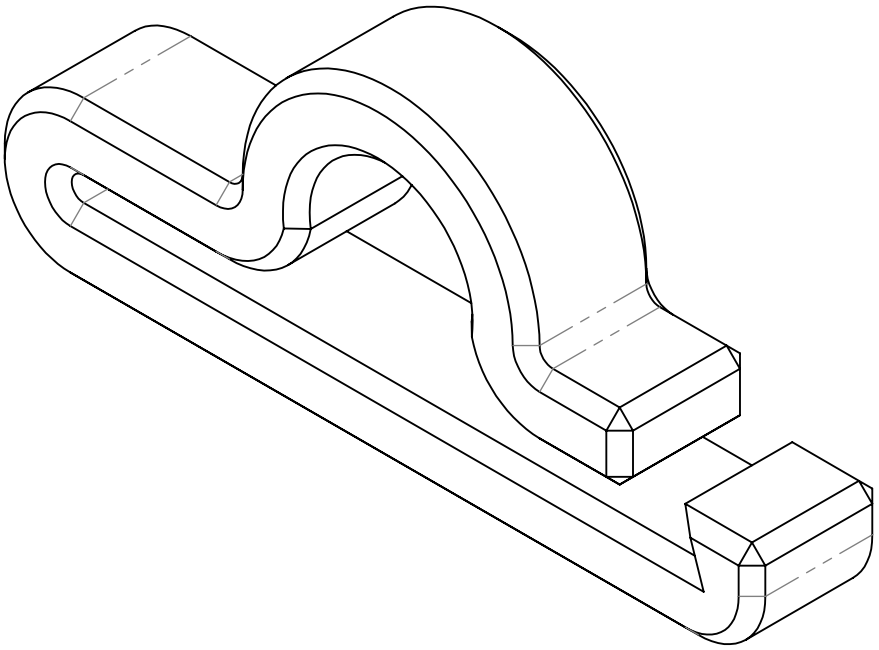

4	PLA blanc	-	-	-
Quant.	Material	Mides màx.	Tractament tèrmic	Recobriment

Tolerències dimensionals generals segons DIN 7168-M	Tolerències geomètriques generals segons DIN 7168	Rugositat mínima general Ra=6.3	Arxius adjunts: BCN3DSigma-M07C01.0P09A Bowden cable clip.stl	
			Data de creació 25/08/2015	Data d'impressió 25/08/2015

	Referència BCN3DSigma-M07C01.0P09A		**Projecte:** BCN3DSigma	
			Mòdul: X Axis	
			Conjunt: X Axis Left	
Escala 5:1	**Dissenyat** Joan Ollés	**Dibuixat** Eric Pallarés	**Peça:** Bowden cable clip	
Hoja / Total 1/1	**Comprovat** Bernat Poll	**Aprovat** Bernat Poll	**Versió plànol** V1.0	**Contacte** Eric Pallarés 93.401.71.71
Format de full A4	☐ **Vistes** ☐ **Talls i seccions** ☐ **Acotació** ☐ **Tolerències** ☐ **Caixetí**			

FUNDACIÓ cim BARCELONATECH