ISSUE REVISIÓN	DRAWN DIBUJADO	APPROVED APROVADO	DATE FECHA (dd/mm/yy)	STATUS ESTADO (BLOCKED = BLOQUEADO (RELEASED = LIBERADO)
A00	RAFA LOPEZ	MONICA C	25/07/2019	RELEASED

SECTION / SECCIÓN A-A

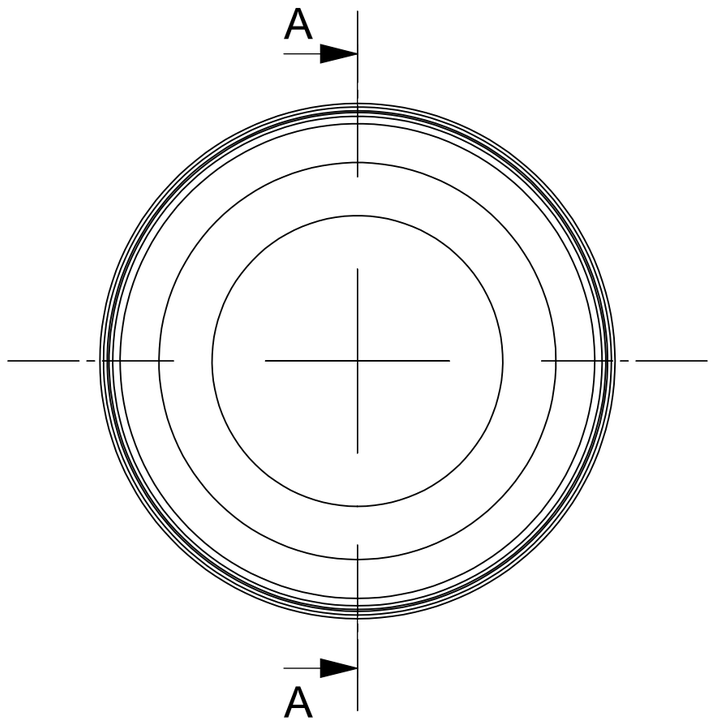

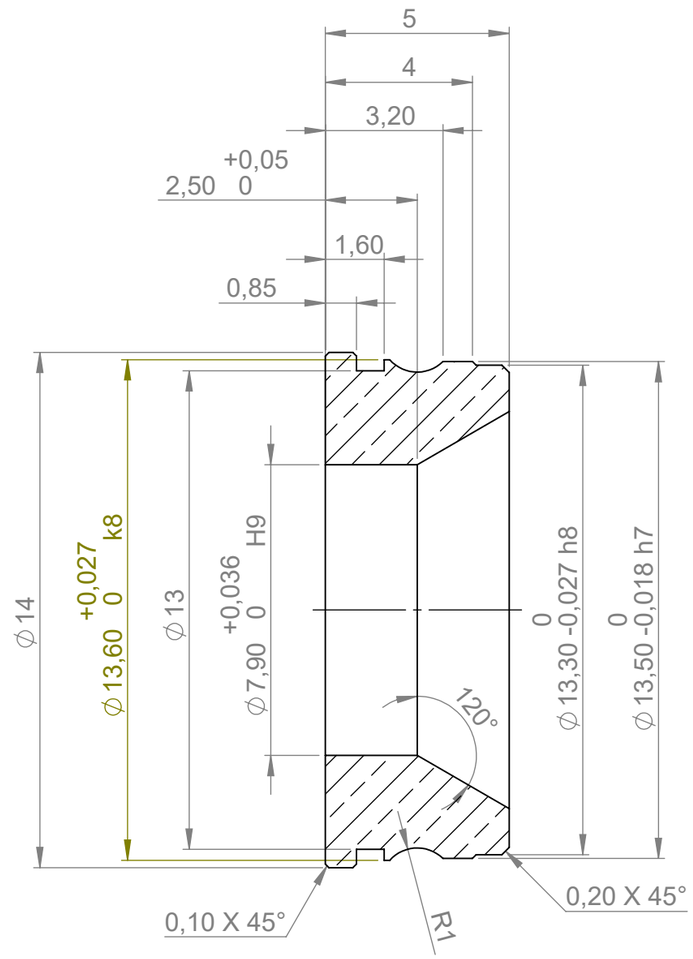

NOTES / NOTAS

DIGITAL SHAPE MODEL (STP FILE), OR DIGITAL DRAWING (DXF FILE), IN THIS ORDER, IS BASIS WHERE DIMENSIONS ARE OMITTED
MODELO DIGITAL (STP ARCHIVO), O PLANO DIGITAL (ARCHIVO DXF), EN ESTE ORDEN, COMO REFERENCIA EN CASO DE OMISIÓN DE MEDIDAS

TOLERANCES UNLESS OTHERWISE STATED: DIN 2768-mK
TOLERANCIAS A MENOS QUE ESTÉ INDICADO: DIN 2768-mk

MACHINED SURFACE ROUGHNESS UNLESS OTHERWISE STATED: Ra 6.3µm
RUGOSIDAD SUPERFÍCIAL DE CARA MECANIZADA A MENOS QUE ESTÉ INDICADO: Ra 6.3µm

ESTA DOCUMENTACIÓN Y SU CONTENIDO HACE REFERENCIA A LA PIEZA FINAL, INCLUIDO TRATAMIENTOS SUPERFICIALES.

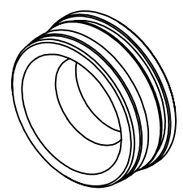

MATERIAL: LATON	SIZE TAMAÑO A3
DXF FILE / ARCHIVO: 10922-A00.DXF STP FILE / ARCHIVO: 10922-A00.STP	SCALE / ESCALA 6:1 DO NOT SCALE DRAWING NO CAMBIAR LA ESCALA
DOCUMENT DESCRIPTION / DESCRIPCIÓN DE DOCUMENTO PNEUFIT COUPLING	SHEET NUMBER / HOJA NÚMERO 1/1
DOCUMENT CODE / CÓDIGO DE DOCUMENTO 10922	ISSUE / REVISIÓN A00

THE INFORMATION CONTAINED IN THIS DOCUMENT IS THE SOLE PROPERTY OF BARCELONA THREE DIMENSIONAL PRINTERS S.L.; ANY REPRODUCTION IN PART OR AS A WHOLE WITHOUT WRITTEN PERMISSION IS FORBIDDEN.
LA INFORMACIÓN CONTENIDA EN ESTE DOCUMENTO ES ÚNICAMENTE PROPIEDAD DE BARCELONA THREE DIMENSIONAL PRINTERS S.L.; CUALQUIER REPRODUCCIÓN TOTAL O PARCIAL SIN PERMISO ESCRITO.

UNITS ARE / UNIDADES [mm]

Template: 2DA3H Issue: 00