ISSUE REVISIÓN	DRAWN DIBUJADO	APPROVED APROVADO	DATE FECHA (dd/mm/yy)	STATUS ESTADO (BLOCKED = BLOQUEADO (RELEASED = LIBERADO)
A00	MONICA CABRERA	DANI CARRILLO	27/05/2019	BLOCKED

NOTES / NOTAS

DIGITAL SHAPE MODEL (STP FILE), OR DIGITAL DRAWING (DXF FILE), IN THIS ORDER, IS BASIS WHERE DIMENSIONS ARE OMITTED
MODELO DIGITAL (STP ARCHIVO), O PLANO DIGITAL (ARCHIVO DXF), EN ESTE ORDEN, COMO REFERENCIA EN CASO DE OMISIÓN DE MEDIDAS

TOLERANCES UNLESS OTHERWISE STATED: DIN 2768-mK
TOLERANCIAS A MENOS QUE ESTÉ INDICADO: DIN 2768-mk

MACHINED SURFACE ROUGHNESS UNLESS OTHERWISE STATED: Ra 6.3µm
RUGOSIDAD SUPERFÍCIAL DE CARA MECANIZADA A MENOS QUE ESTÉ INDICADO: Ra 6.3µm

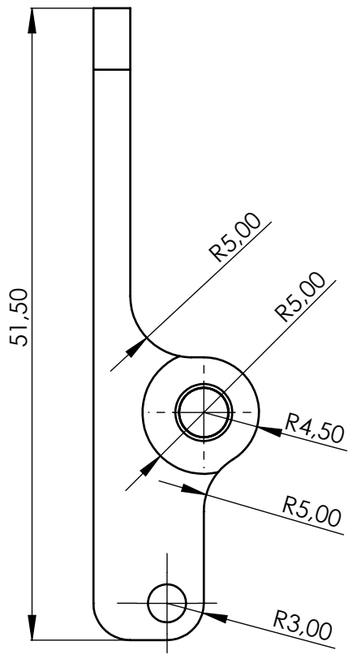

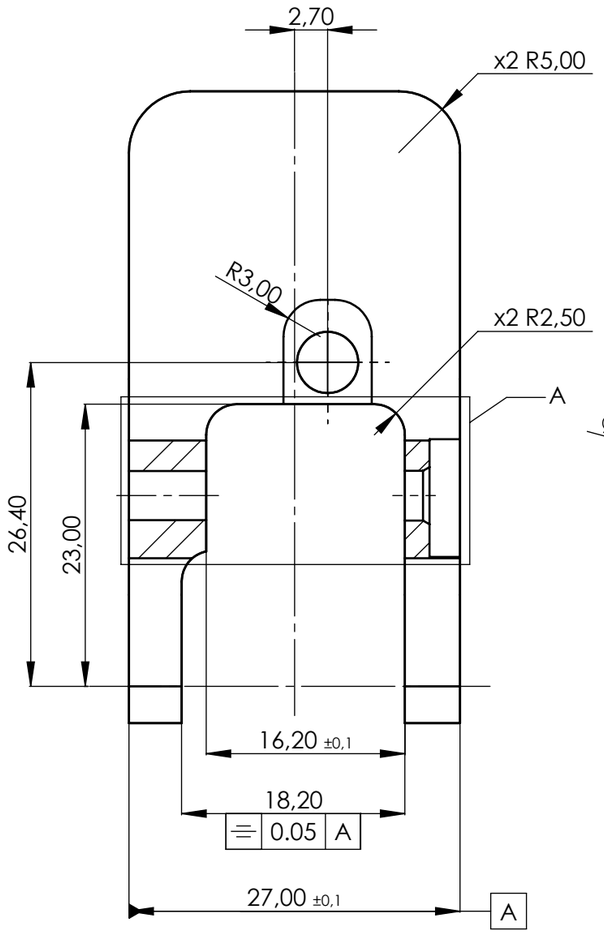

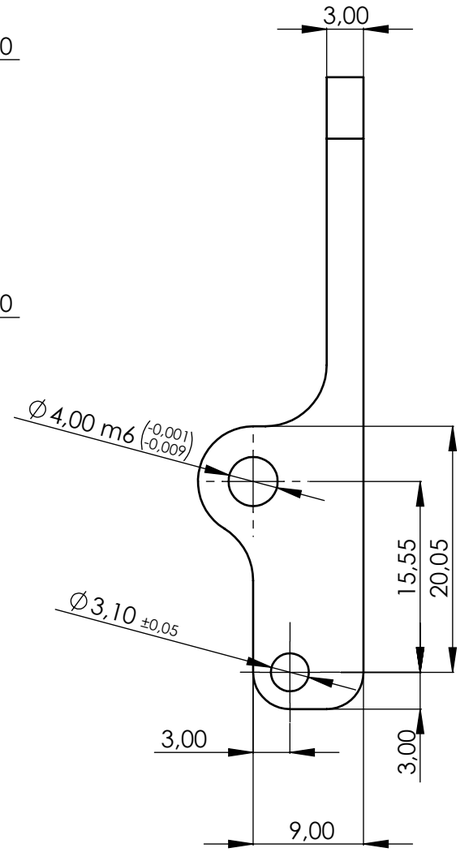

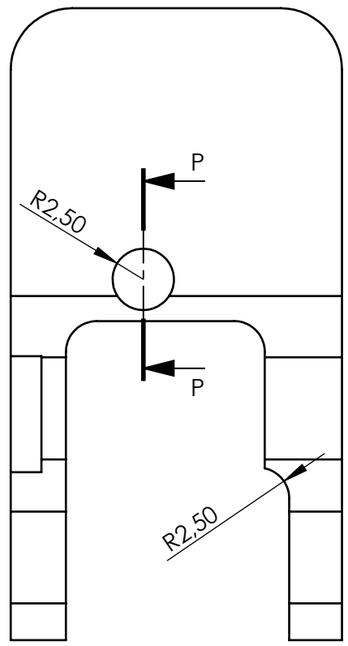

DETAIL A
SCALE 5 : 1

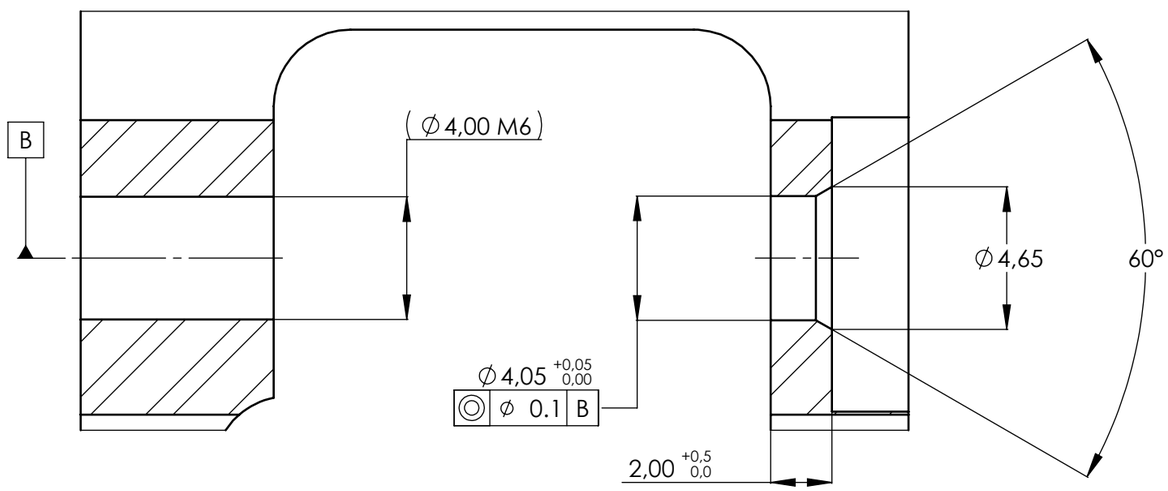

SECCIÓN P-P
ESCALA 5 : 1

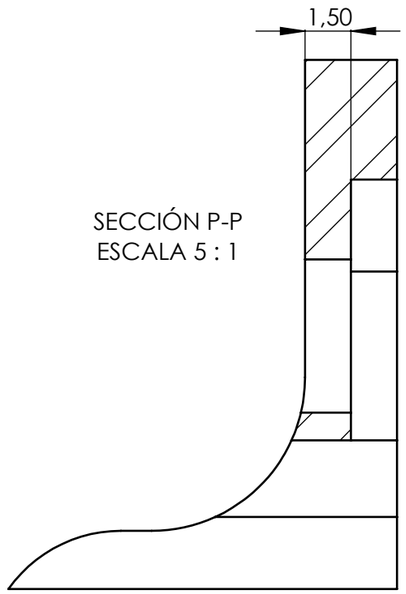

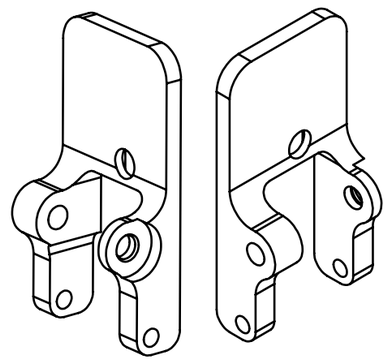

MATERIAL: AL-6082 (T6)	SIZE TAMAÑO A3
DXF FILE / ARCHIVO: N/A STP FILE / ARCHIVO: 10033_A00.STEP	SCALE / ESCALA 2:1 DO NOT SCALE DRAWING NO CAMBIAR LA ESCALA
DOCUMENT DESCRIPTION / DESCRIPCIÓN DE DOCUMENTO 040M07C02.0P027E EXTRUDER TENSOR RIGHT	SHEET NUMBER / HOJA NÚMERO 1/1
DOCUMENT CODE / CÓDIGO DE DOCUMENTO 14046	ISSUE / REVISIÓN A00

THE INFORMATION CONTAINED IN THIS DOCUMENT IS THE SOLE PROPERTY OF BARCELONA THREE DIMENSIONAL PRINTERS S.L.; ANY REPRODUCTION IN PART OR AS A WHOLE WITHOUT WRITTEN PERMISSION IS FORBIDDEN.
LA INFORMACIÓN CONTENIDA EN ESTE DOCUMENTO ES ÚNICAMENTE PROPIEDAD DE BARCELONA THREE DIMENSIONAL PRINTERS S.L.; PROHIBIDA SU REPRODUCCIÓN TOTAL O PARCIAL SIN PERMISO ESCRITO.

UNITS ARE / UNIDADES [mm]

Template: 2DA3H Issue: 00