ISSUE REVISIÓN	DRAWN DIBUJADO	APPROVED APROVADO	DATE FECHA (dd/mm/yy)	STATUS ESTADO (BLOCKED = BLOQUEADO (RELEASED = LIBERADO)
A00	SARA GARIN	MONICA C	20/06/19	RELEASED
A01	SARA GARIN	MONICA C	02/07/19	RELEASED
A01	RAFA LOPEZ	MONICA C	01/08/2019	RELEASED

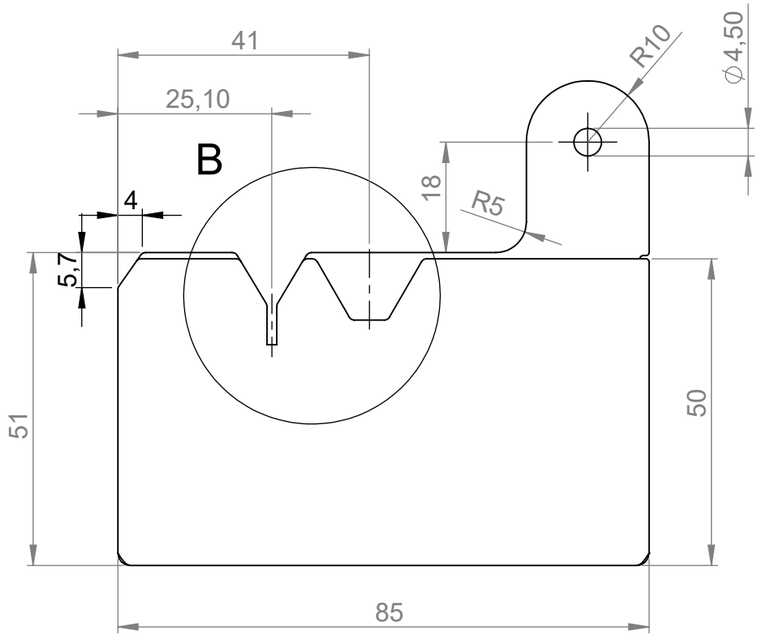

Punt de soldadura TIG centrat
a l'amplada de la pestanya

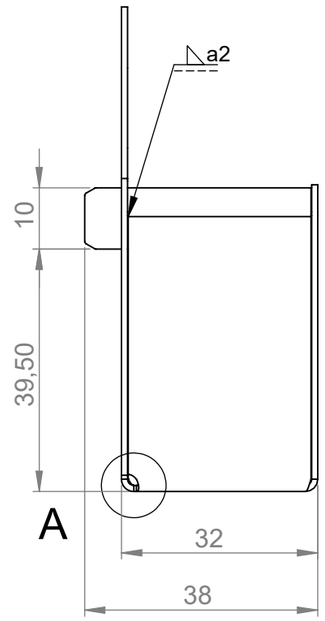

DETALLE B

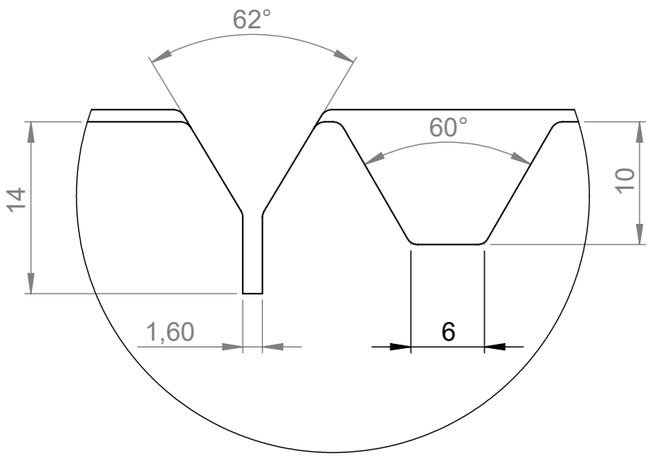

DETAIL / DETALLE A
SCALE / ESCALA 5 : 1

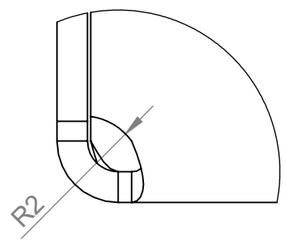

Desahogo vaciado pintura

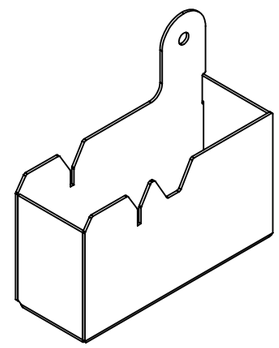

NOTES / NOTAS

DIGITAL SHAPE MODEL (STP FILE), OR DIGITAL DRAWING (DXF FILE), IN THIS ORDER, IS BASIS WHERE DIMENSIONS ARE OMITTED
MODELO DIGITAL (STP ARCHIVO), O PLANO DIGITAL (ARCHIVO DXF), EN ESTE ORDEN, COMO REFERENCIA EN CASO DE OMISIÓN DE MEDIDAS

TOLERANCES UNLESS OTHERWISE STATED: DIN 2768-mK
TOLERANCIAS A MENOS QUE ESTÉ INDICADO: DIN 2768-mk

SHEET METAL THICKNESS 1mm
ESPESOR DE CHAPA 1mm
UNDEFINED BENDING RADIUS: FROM R0.7mm TO R1mm
RADIOS DE PLIEGUE NO ACOTADOS: DE R0.7mm A R1mm

TOP COAT SURFACE TREATMENT: EPOXI MICRO TEXTURED POWDER + CURE AT 175-195ºC; THICKNESS MICRONAGE 45-65 µm
COLOUR: SW301GBLEU 600 SABLÉ

TRATAMIENTO SUPERFICIAL: POLVO MICROTEXTURADO EPOXI + CURADO A 1757-195ºC; MICRAJE ESPESOR: 45-65µm
COLOR: SW301GBLEU 600 SABLÉ

ESTA DOCUMENTACIÓN Y SU CONTENIDO HACE REFERENCIA A LA PIEZA FINAL, INCLUÍDO TRATAMIENTOS SUPERFICIALES.

MATERIAL: AL-5754 (H111)	SIZE TAMAÑO A3
DXF FILE / ARCHIVO: 10850-B00.DXF STP FILE / ARCHIVO: 10850-B00.STP	SCALE / ESCALA 1:1 DO NOT SCALE DRAWING NO CAMBIAR LA ESCALA
DOCUMENT DESCRIPTION / DESCRIPCIÓN DE DOCUMENTO PURGER BASE RIGHT	SHEET NUMBER / HOJA NÚMERO 1/1
DOCUMENT CODE / CÓDIGO DE DOCUMENTO 10850	ISSUE / REVISIÓN B00

THE INFORMATION CONTAINED IN THIS DOCUMENT IS THE SOLE PROPERTY OF BARCELONA THREE DIMENSIONAL PRINTERS S.L.; ANY REPRODUCTION IN PART OR AS A WHOLE WITHOUT WRITTEN PERMISSION IS FORBIDDEN.
LA INFORMACIÓN CONTENIDA EN ESTE DOCUMENTO ES ÚNICAMENTE PROPIEDAD DE BARCELONA THREE DIMENSIONAL PRINTERS S.L.; TODA REPRODUCCIÓN TOTAL O PARCIAL SIN PERMISO ESCRITO.

UNITS ARE / UNIDADES [mm]