ISSUE REVISIÓN	DRAWN DIBUJADO	APPROVED APROVADO	DATE FECHA (dd/mm/yy)	STATUS ESTADO (BLOCKED = BLOQUEADO) (RELEASED = LIBERADO)
PG00	FABIO PALMINI	DANI CARRILLO	2/5/2019	RELEASED

NOTES / NOTAS

DIGITAL SHAPE MODEL (STP FILE), OR DIGITAL DRAWING (DXF FILE), IN THIS ORDER, IS BASIS WHERE DIMENSIONS ARE OMITTED
MODELO DIGITAL (STP ARCHIVO), O PLANO DIGITAL (ARCHIVO DXF), EN ESTE ORDEN, COMO REFERENCIA EN CASO DE OMISIÓN DE MEDIDAS

TOLERANCES UNLESS OTHERWISE STATED: DIN 2768-mK
TOLERANCIAS A MENOS QUE ESTÉ INDICADO: DIN 2768-mk

MACHINED SURFACE ROUGHNESS UNLESS OTHERWISE STATED: Ra 6.3µm
RUGOSIDAD SUPERFÍCIAL DE CARA MECANIZADA A MENOS QUE ESTÉ INDICADO: Ra 6.3µm

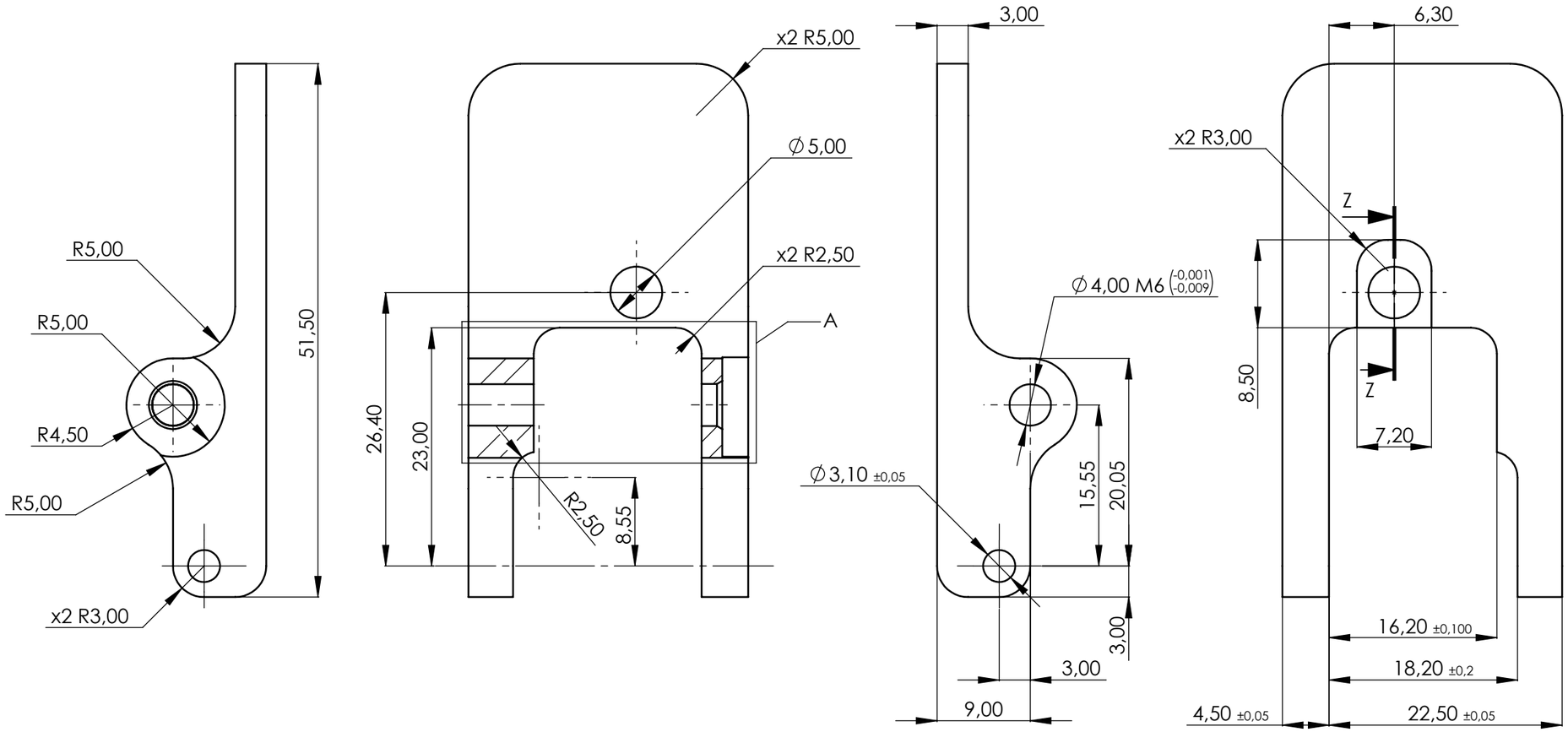

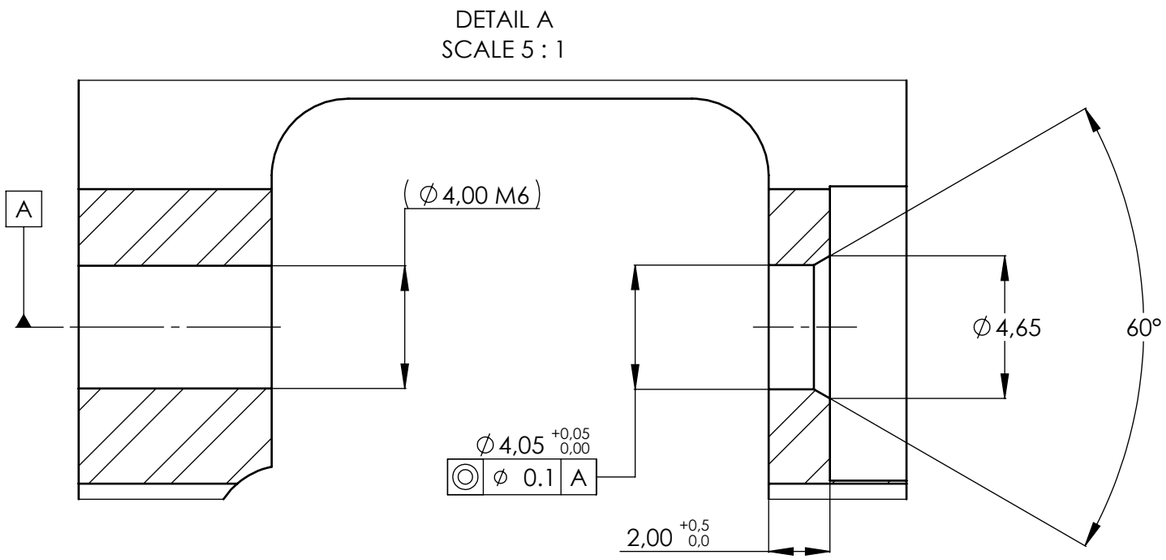

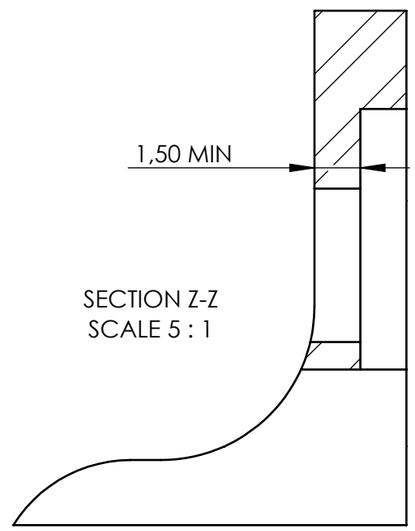

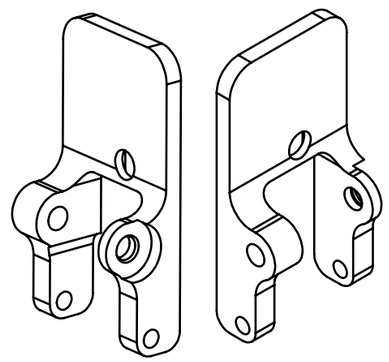

MATERIAL: AL-6082 (T6)	SIZE TAMAÑO A3
DXF FILE / ARCHIVO: 10033-PG00.DXF STP FILE / ARCHIVO: 10033-PG00.STEP	SCALE / ESCALA 2:1 DO NOT SCALE DRAWING NO CAMBIAR LA ESCALA
DOCUMENT DESCRIPTION / DESCRIPCIÓN DE DOCUMENTO 040M07C01.0P027E EXTRUDER TENSOR LEFT	SHEET NUMBER / HOJA NÚMERO 1/1
DOCUMENT CODE / CÓDIGO DE DOCUMENTO 10033	ISSUE / REVISIÓN PG00

THE INFORMATION CONTAINED IN THIS DOCUMENT IS THE SOLE PROPERTY OF BARCELONA THREE DIMENSIONAL PRINTERS S.L.. ANY REPRODUCTION IN PART OR AS A WHOLE WITHOUT WRITTEN PERMISSION IS FORBIDDEN.
LA INFORMACIÓN CONTENIDA EN ESTE DOCUMENTO ES ÚNICAMENTE PROPIEDAD DE BARCELONA THREE DIMENSIONAL PRINTERS S.L.; PROHIBIDA CUALQUIER REPRODUCIÓN TOTAL O PARCIAL SIN PERMISO ESCRITO.

UNITS ARE / UNIDADES [mm]

Template: 2DA3H Issue: 00