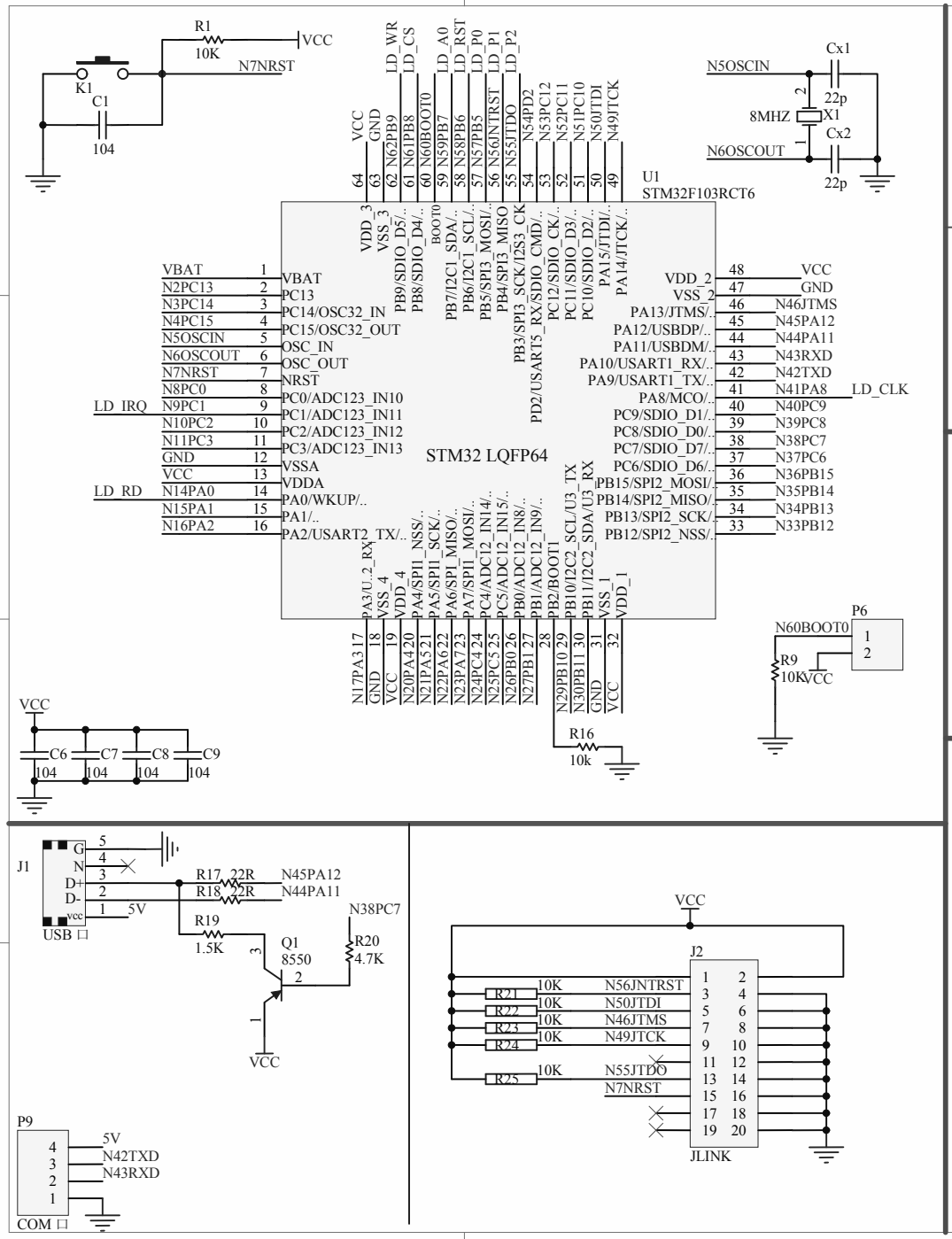

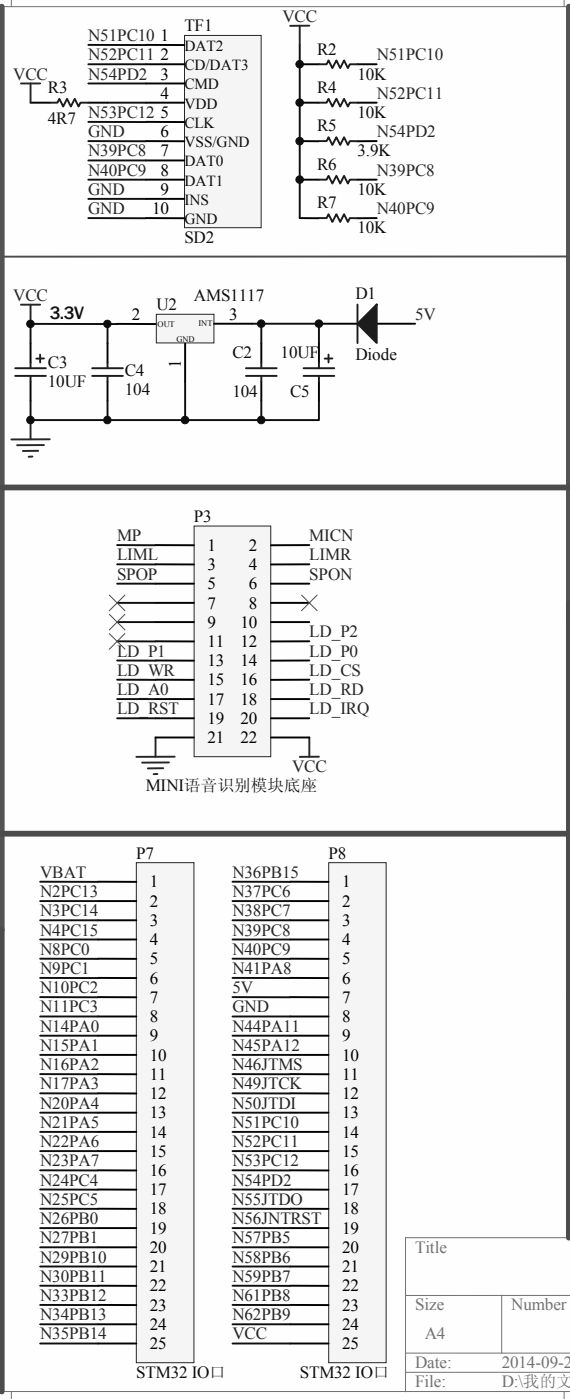

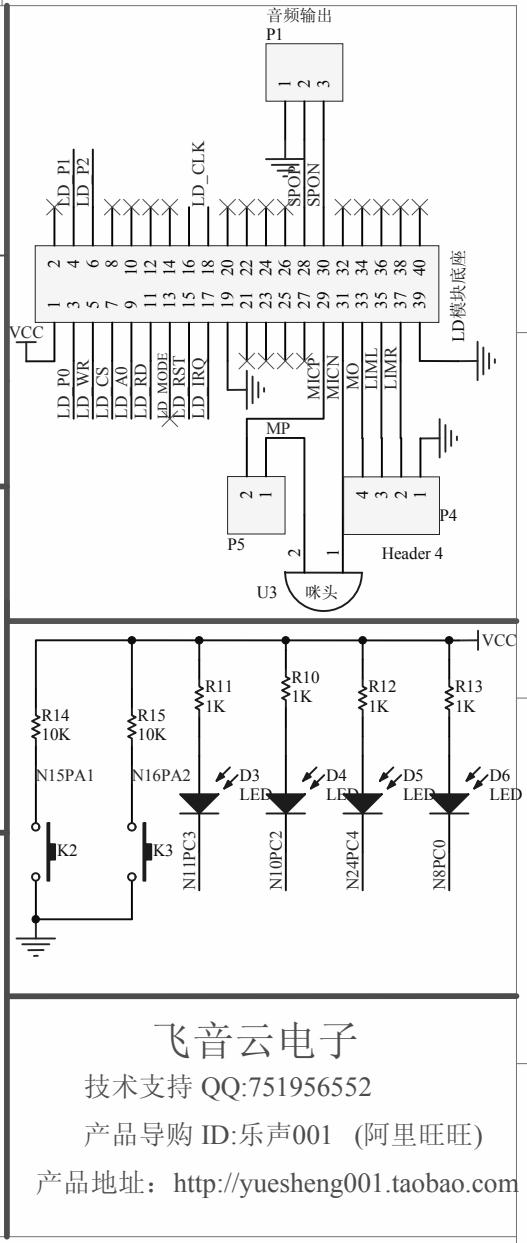

飞音云电子

技术支持 QQ:751956552

产品导购 ID:乐声001 (阿里旺旺)

产品地址：http://yuesheng001.taobao.com

Title	
Size A4	Number
Date: 2014-09-28	Sl
File: D:\我的文档\..\YS-LDV4语音识别开发板.SC	