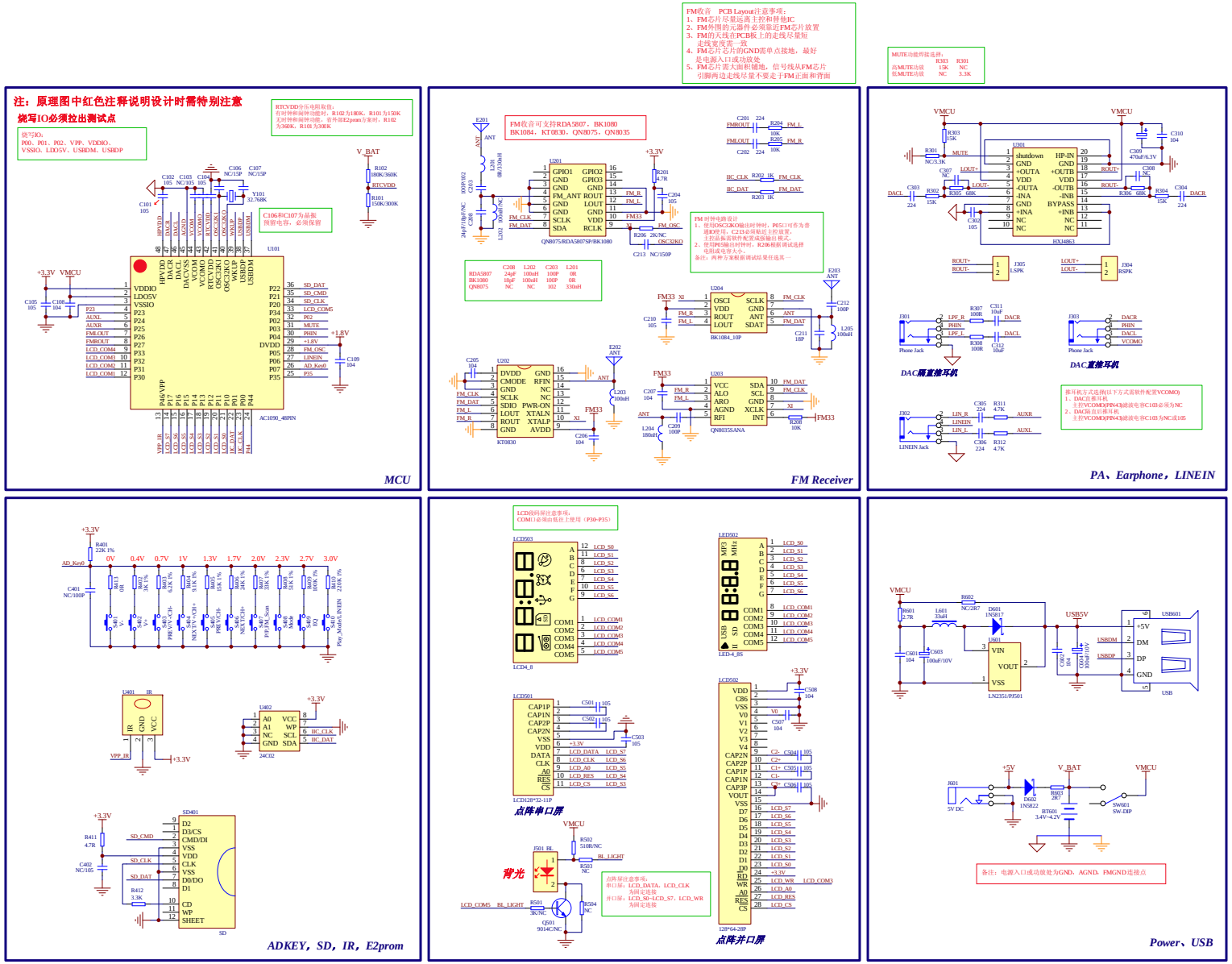

备注：屏的型号以实物为准，以上视图只是参考用