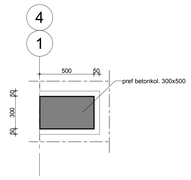

detail U0-15A
1 : 20

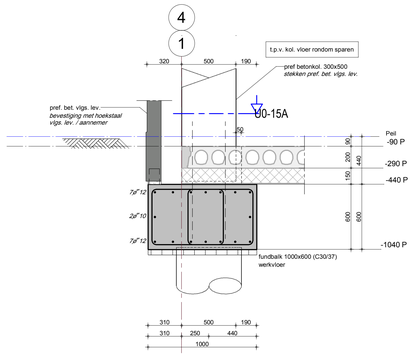

detail U0-15
1 : 20

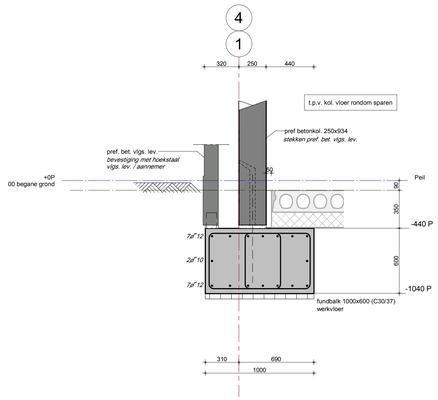

detail U0-16
1 : 20

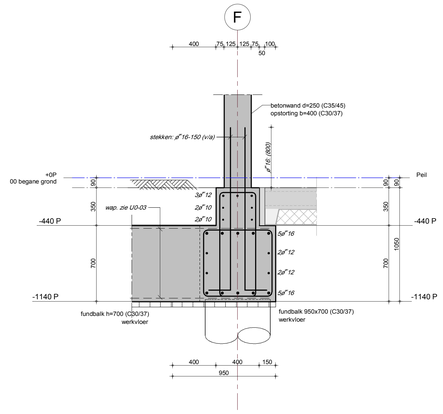

detail U0-17
1 : 20

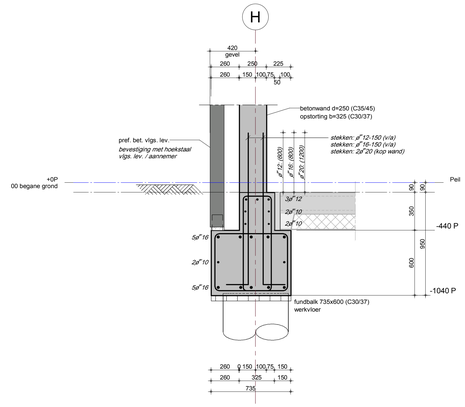

detail U0-18
1 : 20

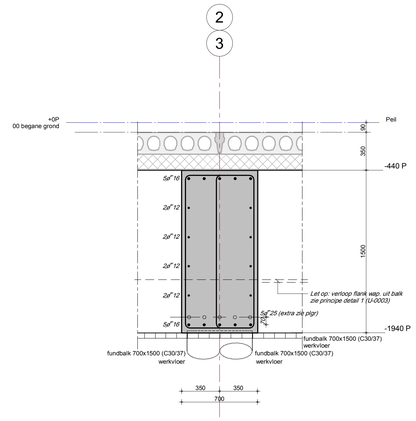

detail U0-19
1 : 20

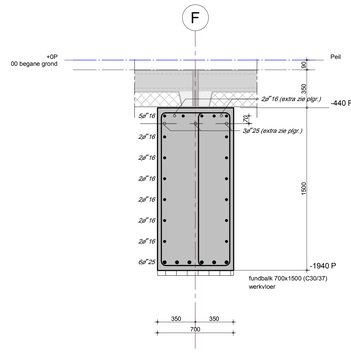

detail U0-20
1 : 20

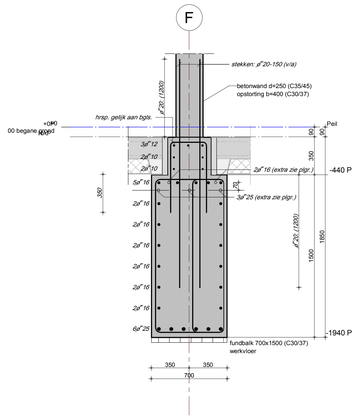

detail U0-20A
1 : 20

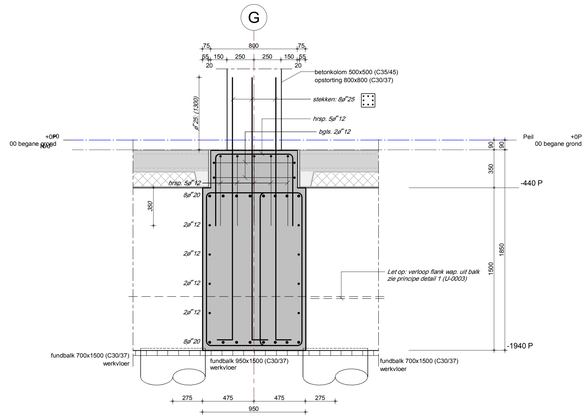

detail U0-21
1 : 20

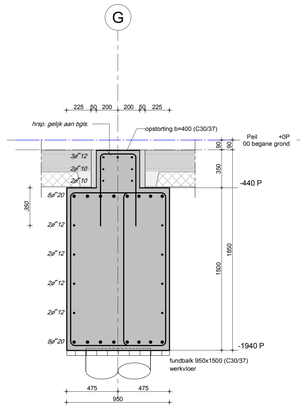

detail U0-21A
1 : 20

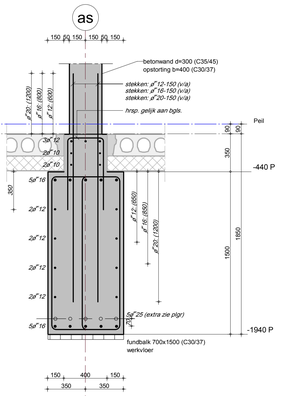

detail U0-22
1 : 20

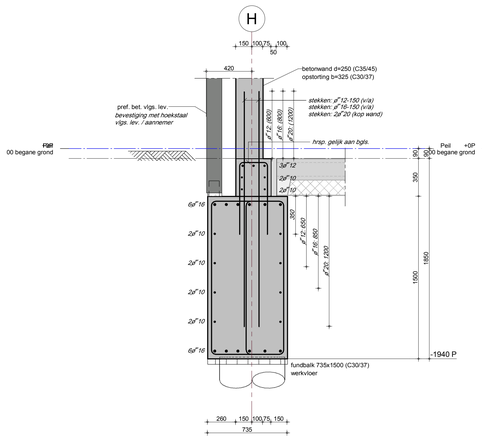

detail U0-23
1 : 20

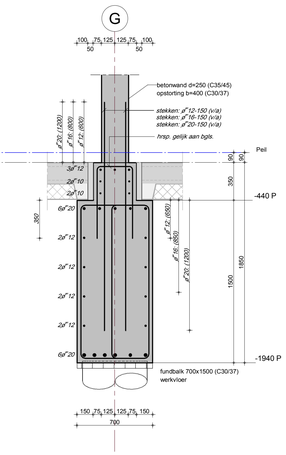

detail U0-24
1 : 20

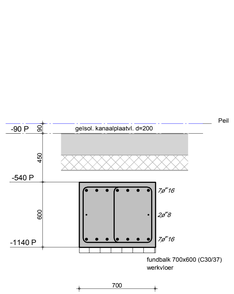

detail U0-25
1 : 20

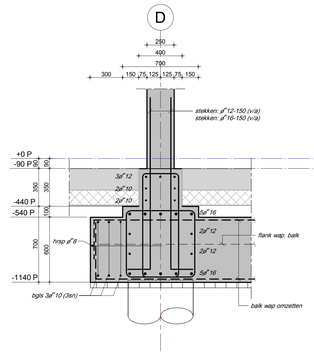

detail U0-26
1 : 20

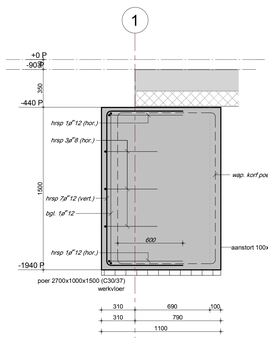

detail U0-27
1 : 20

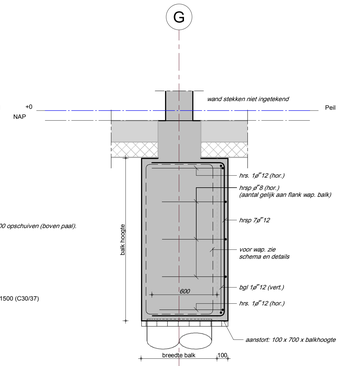

princ. aanst.
1 : 20

Zie tekening U-0002 en U0002W voor:
-Renvooi
-beugel-verdeling

E					
D					
C					
B	21-02-2019	aanstort + wapening	HRI		
A	09-11-2018	controle aannemer verwerkt + gewapend	HRI		
	datum	wijziging bestek	gel.	gecontr.	goedgekeurd

project
Bouwveld S1 Strijp S
te Eindhoven
onderdeel
Details Fundering
U0-15 t/m U0-27
opdrachtgever
Stam + De Koning Vastgoed en Bouw bv
architect
Diederen Dirrix

VOOR UITVOERING
door T.V. d.d. 21-02-2019

projectverantwoordelijke
R. van Helvoirt
constructeur
L. van den Bulck
tekenaar
H. Rijckaerd
gecontroleerd
goedgekeurd
status
Definitief
fase
Uitvoering
schaal
1:20
datum
19-10-2018
bladnummer
U-0004
projectnummer
MM16169

ADVIESBUREAU TIELEMANS BOUWCONSTRUCTIES B.V.
Postbus 651
5600 AR Eindhoven
Tel. (040) 281 44 55
www.tielemans.nl

formaat: A0 (841x1189)