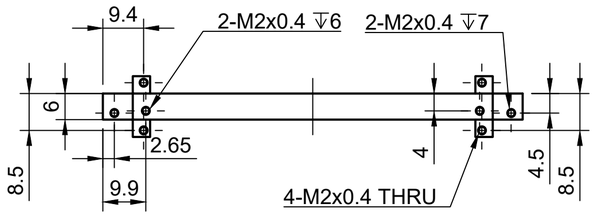

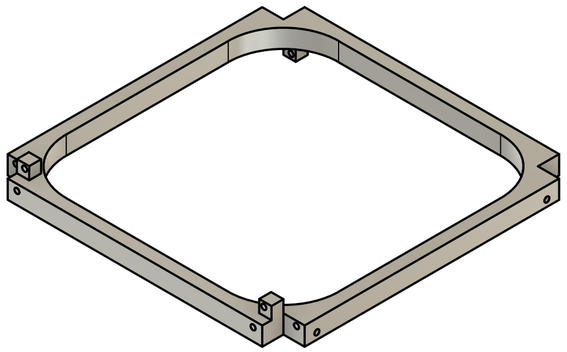

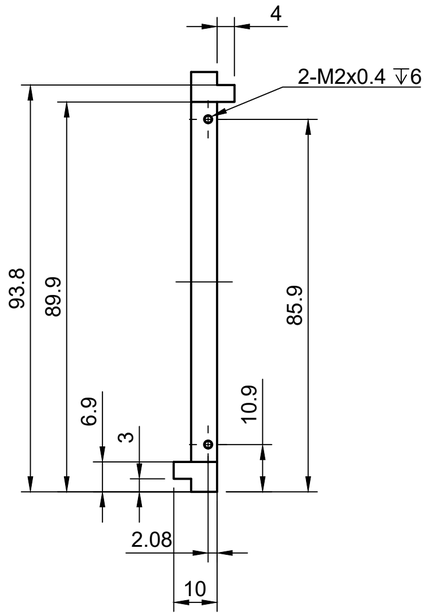

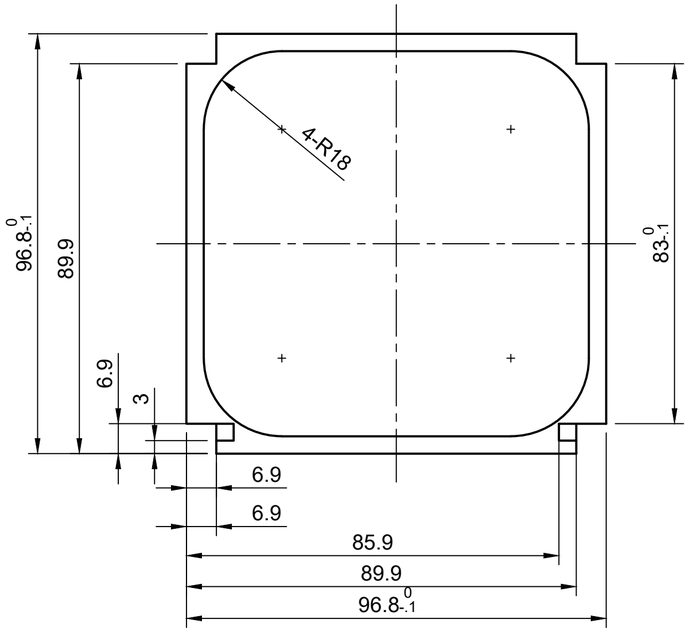

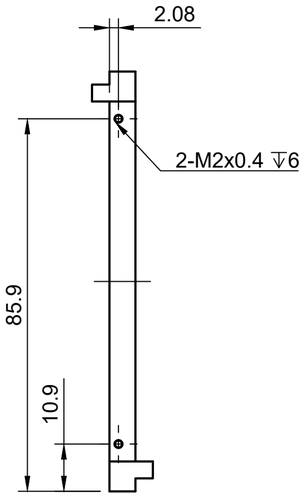

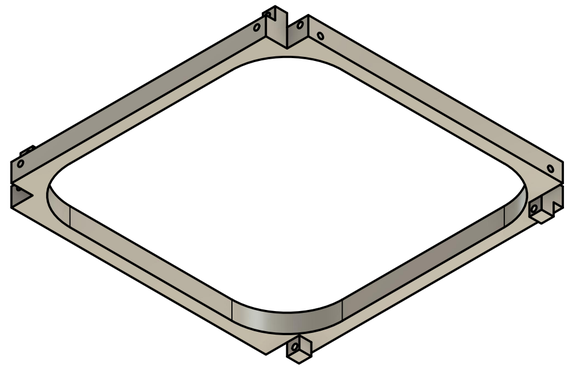

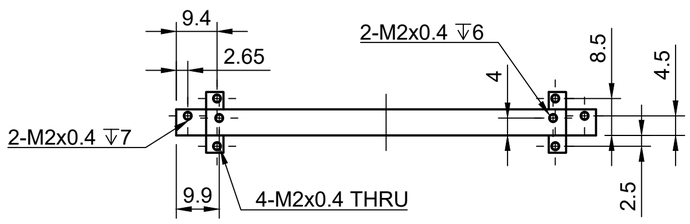

注 1）指示のない公差はJIS B 0405-fとする。
0.5-6 ±0.05
6-30 ±0.1
30-120 ±0.15
注 2）指示なき角は糸面取りのこと。
注 3）機械加工後、アロジン処理を行う。
アロジン処理は MIL-DTL-5541 Type 2とし、
膜厚は1μm 以下とする。

Dept.	Technical reference	Created by: Jorge Ruben Casir Ricano 14/12/23	Approved by
All dimensions are in mm Scale: 1:1 Material: A6061-T6 No of Components:1		Document type: 3_2U_STD	Document status
		Title: Frame (0Z)	DWG No.: 3
			Rev.: 1 / Date of issue / Sheet: 1/1