番号	型番	品名	図面番号	個数	メーカー	調達先	備考	SW-ﾌｧｲﾙ名(File Name)
1	WP22-12NE	密閉型鉛蓄電池		2	LONG		12V_22Ah_高耐久	Battery12V22Ah
2	JTDA-SPC-A137-B30-T3.2-N8-L107-NA8	BatteryBracketSimple	20220503-1	2	MISUMI	MISUMI	SPCC_t3.2_平板ブラケット_三価クロメート	BatteryBracketSimple
3	FAMA-SPC-T3.2-A60-B30-L90-F73.5-H53-N8-V30-S15-NA6	MotorBracketSimple	20220503-2	4	MISUMI	MISUMI	SPCC_t3.2_L曲げブラケット_三価クロメート	MotorBracketSimple
4	FNCA-V20-D32-L14.5	カラー		2	MISUMI	MISUMI	外32-内20-t14.5_A2000系	Washer
5	RSXB-SU-D25-L180.7-Y65-E17-H2-Q11-G10-J12-M10-F98.7-S81.7-P20-V10-K12-MA10-KC0-A59-KPC0-PX50	シャフト	20220418-6	2	MISUMI	MISUMI	SUS304_回転軸_両端2段付きタイプ	Shaft
6	HBLFSD6	ブラケット		8	MISUMI	MISUMI	6シリーズ_溝幅8mm_2列溝用_突起付反転ブラケット	HBLFSD6
7	WSSM35-12-3	ワッシャ		4	MISUMI	MISUMI	外35-内12-t3_無電解ニッケルメッキ	Washer
8	CBE6-12	六角穴付ボルト		58	MISUMI	MISUMI	M6-12_三価ホワイト	Screw
9	CBE8-20	六角穴付ボルト		4	MISUMI	MISUMI	M8-20_三価ホワイト	Screw
10	HNTL1N-ST3W-M8	ナイロンナット		4	SUNCO	MISUMI	M8_三価ホワイト	Nut
11	HNTL1N-ST3W-M10	ナイロンナット		4	SUNCO	MISUMI	M10_三価ホワイト	Nut
12	CSHZ-ST3W-M8-85	六角穴付ボルト		4	SUNCO	MISUMI	M8-85_三価ホワイト	Screw
13	SFB-002	TナットS		58	SUS	SUS	M6_S10C相当	SFB-002
14	SFF-324	アルミフレーム		2	SUS	SUS	SF2-3030_L=193_RT_右端タップ追加工	SFF-324
15	SFF-324	アルミフレーム		1	SUS	SUS	SF2-3030_L=269	SFF-324
16	SFF-324	アルミフレーム		2	SUS	SUS	SF2-3030_L=440	SFF-324
17	SFF-324	アルミフレーム		2	SUS	SUS	SF2-3030_L=494	SFF-324
18	SFF-334	アルミフレーム		1	SUS	SUS	SF2-3060_L=77_TR_右端タップ追加工	SFF-334
19	SFF-334	アルミフレーム		1	SUS	SUS	SF2-3060_L=163_TR_右端タップ追加工	SFF-334
20	SFF-334	アルミフレーム		1	SUS	SUS	SF2-3060_L=285	SFF-334
21	SFF-334	アルミフレーム		1	SUS	SUS	SF2-3060_L=494	SFF-334
22	SFK-56A	フットベース		1	SUS	SUS	3060_M12_取付用M8-20ボルトセット	SFK-56AS
23	SFJ-A13	ブラケット		1	SUS	SUS	3060_M12_単品ボルトなし	SFJ-A13
24	SFJ-045	ブラケット		6	SUS	SUS	DブラケットクロスS	SFJ-045
25	SFK-04LG	フレームキャップ		4	SUS	SUS	ロックタイプ3060（ライトグレー）	SFA-005
26	SFK-05LG	フレームキャップ		6	SUS	SUS	ロックタイプN3030(ライトグレー)	SFA-033
27	BLMR5100KM-20FR-B	ギヤヘッド付ブラシレスDCモータ		2	オリエンタルモーター	オリエンタルモーター	減速比20_反出力軸側引出し_100W	BLMR5100K
28	FKS06049	マシンキー		2	セイキ製作所	MISUMI	6x6_L=49_片端丸形_SUS	Key
29	FKS08059	マシンキー		2	セイキ製作所	MISUMI	8x7_L=59_片端丸形_SUS	Key
30	940BEA-FR125-3.2MM-M12X1.75	衝撃吸収キャスター		1	ハンマーキャスター	MISUMI	Φ125mm_耐荷重30daN_M12ねじ取付け式	940BEA-FR 125 M12x1.75
31	ALA3.50-5	ノーパンクタイヤ		2	ヨドノ	商社	直径285mm_キー穴セミカスタム_軸直径25mm_キー8x3.3	ALA3.50-5_

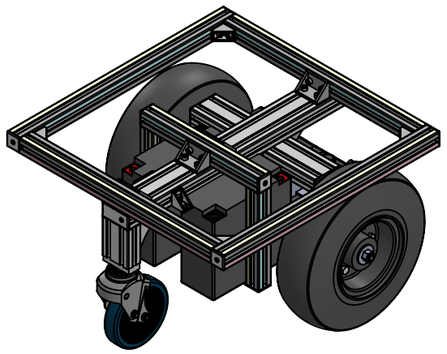

改訂	日付	内容	担当

名称: iCart3 Parts List

図面番号: 20221107-1

改正:

承認 | 確認 | 作成: 阪東

BND設計

Size: A3 | 投影法 | 尺度: 1:10 | 日付: 2022/11/07 | シート: 1/1