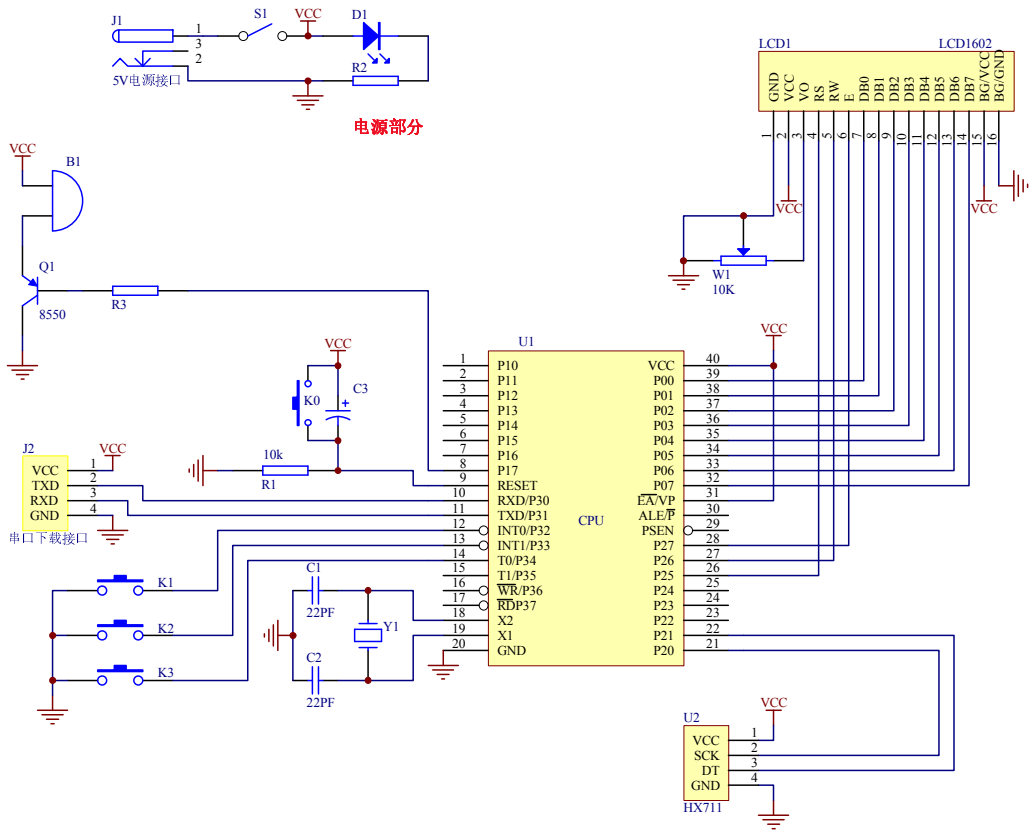


1：该原理图，店铺有配套的电路板，连接到传感器就可以使用.

2：以上原理图和资料中的程序是配套的，如果你用自己的开发板连接后，请检查IO口是否一致，不一致时需要修改程序IO口。