Connection from NSP3

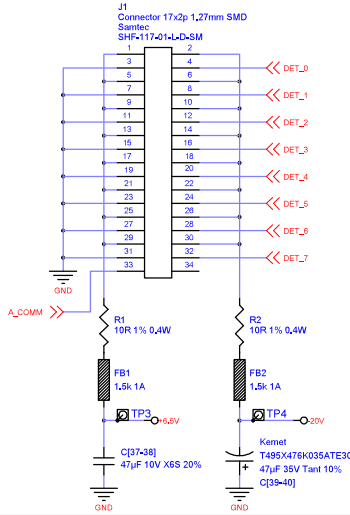

Reference voltage

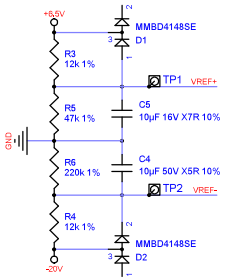

Puffer

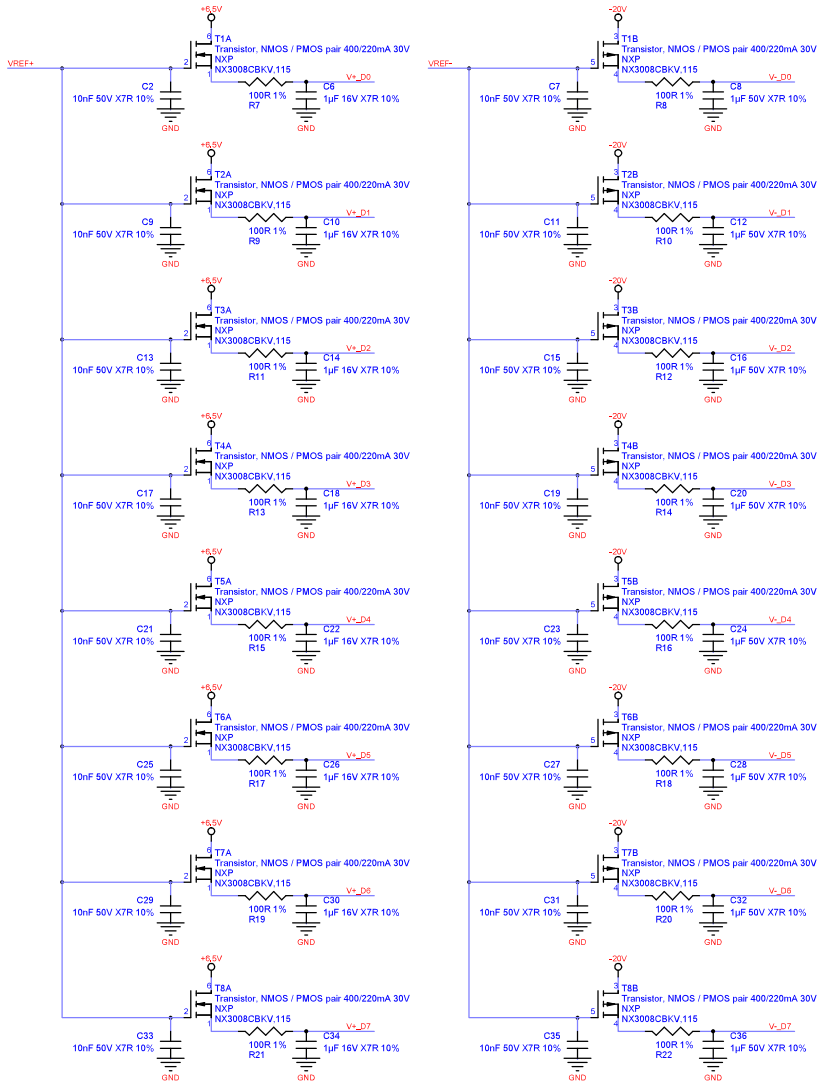

Connections to single Detectors

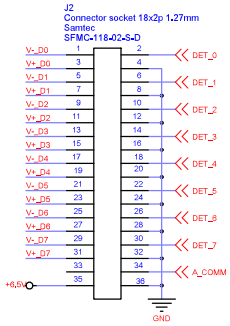

Höhe J2 mit Gegenstecker: 8.0mm
Bauhöhe im Gehäuse: 11.0mm
Dicke PCB: 1.6mm
Verbleiben: 1.4mm

Dicke Gehäuseboden: 2.0mm

TIGRIS Elektronik GmbH
Teltowkanalstraße 2 Tel: +49 (30) 301048-30
12247 Berlin, Germany Web: http://www.tigris.eu
Mail: info@tigris.eu

Title 293-022_DET-BOX	Schaltplanseite	
Size A3	Document Number TIGRIS Artikel-Nummer: 293-002	Rev 0.01.05
Date: 16.10.2018	Sheet 2 of 3	