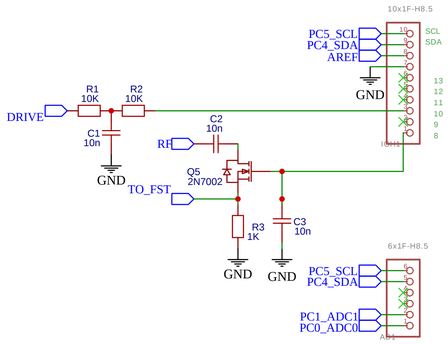

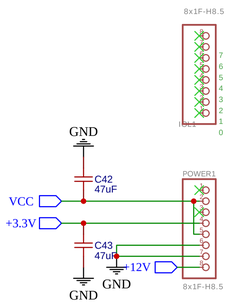

SI5351A

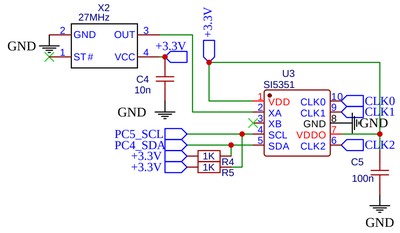

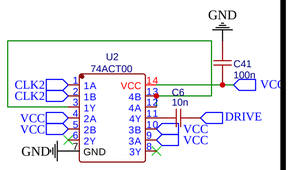

继电器控制器

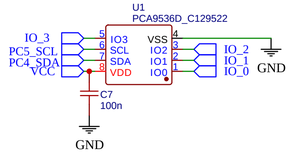

FST3253/LM4562

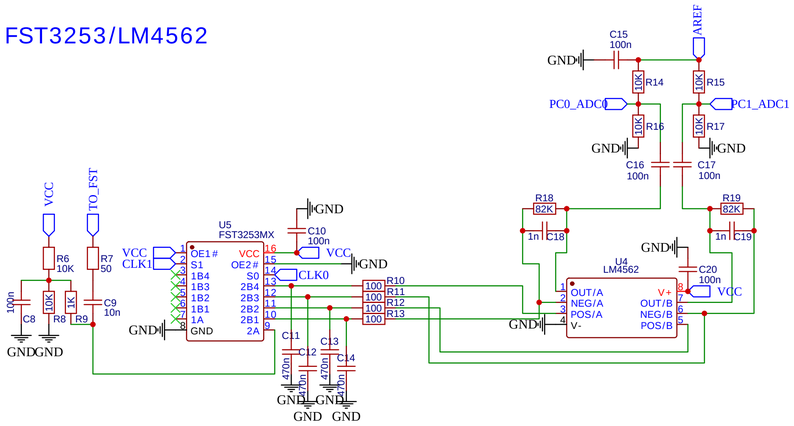

输入输出

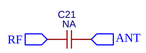

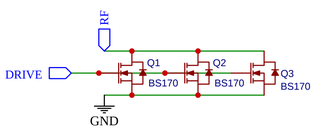

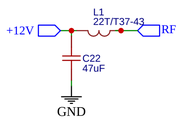

滤波器

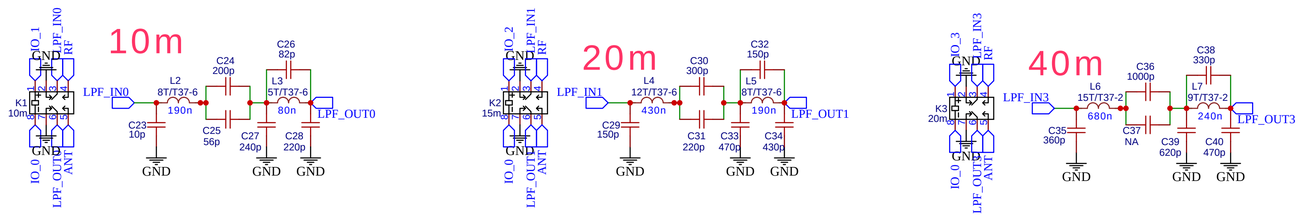

所有滤波器电容必须是NP0/C0G类型电容，耐压100V !!!

射频接口

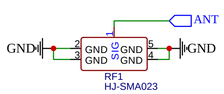

TITLE: uSDX-Arduino-RF		REV: 0.2.1
立创EDA	Company: BY2HIT	Sheet: 1/1
	Date: 2021-08-15 Drawn By: Huang	