2、RCM

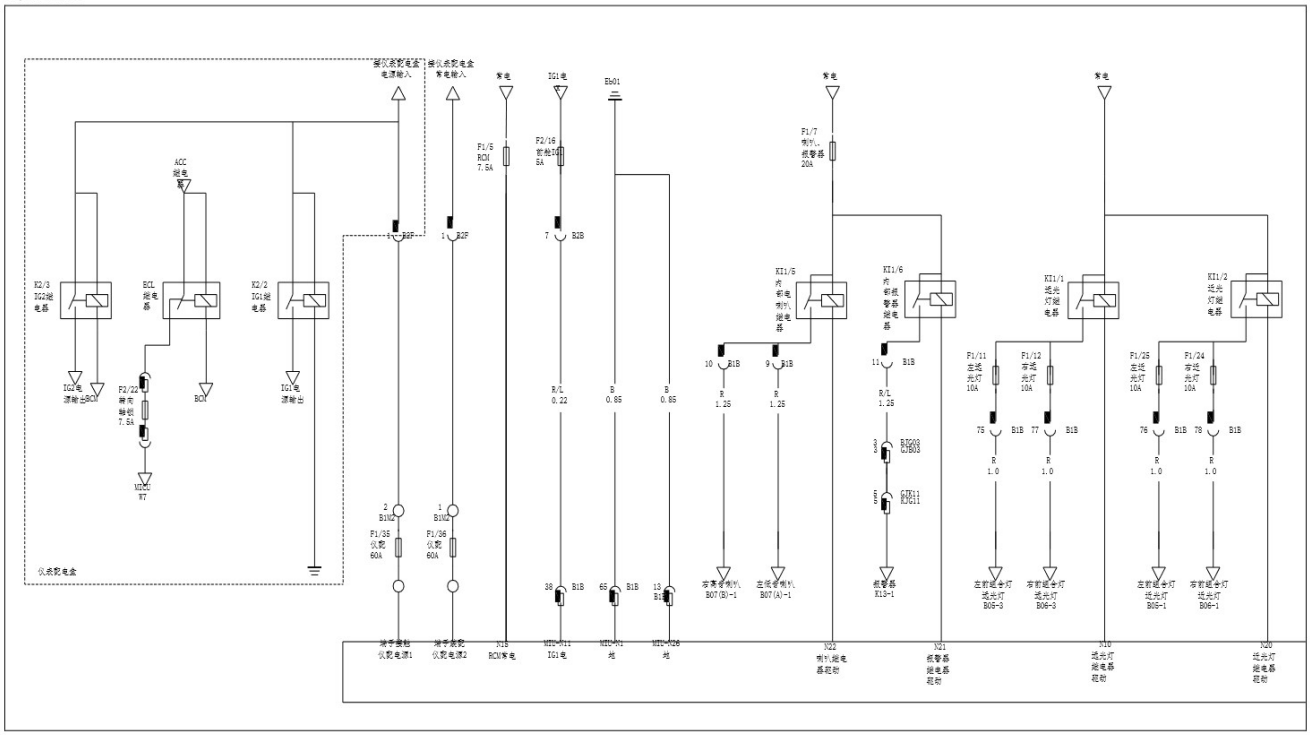
组仪表配电盒电源输入
组仪表配电盒常电输入
常电
IG1电
Eb01
F1/5 RCM 7.5A
F2/16 防盗IG 5A
F1/7 喇叭、报警器 20A
ACC继电器
K2/3 IG2继电器
BCL继电器
K2/2 IG1继电器
IG2电源输出给RCM
F2/22 倒车锁 7.5A
BCM
IG1电源输出
K1/6 内部电喇叭继电器
K1/6 内部报警器继电器
K1/1 远光灯继电器
K1/2 近光灯继电器
F1/11 左远光灯 10A
F1/12 右远光灯 10A
F1/25 左近光灯 10A
F1/24 右近光灯 10A
R/L 0.22
B 0.85
R 1.25
R 1.0
B1B
B1M2
F1/35 仪表 60A
F1/36 仪表 60A
仪表配电盒
右侧喇叭、BO7(B)-1
左侧喇叭、BO7(A)-1
报警器 K19-1
左前近光灯 远光灯 BO8-2
右前近光灯 远光灯 BO8-3
左前近光灯 近光灯 BO6-1
右前近光灯 近光灯 BO6-1
接手盒包 仪表电源1
接手盒包 仪表电源2
K1B RCM常电
M11-A11 IG1电
M11-A1 地
M11-A26 地
N22 喇叭继电器超时
N21 报警器继电器超时
N10 远光灯继电器超时
N20 近光灯继电器超时

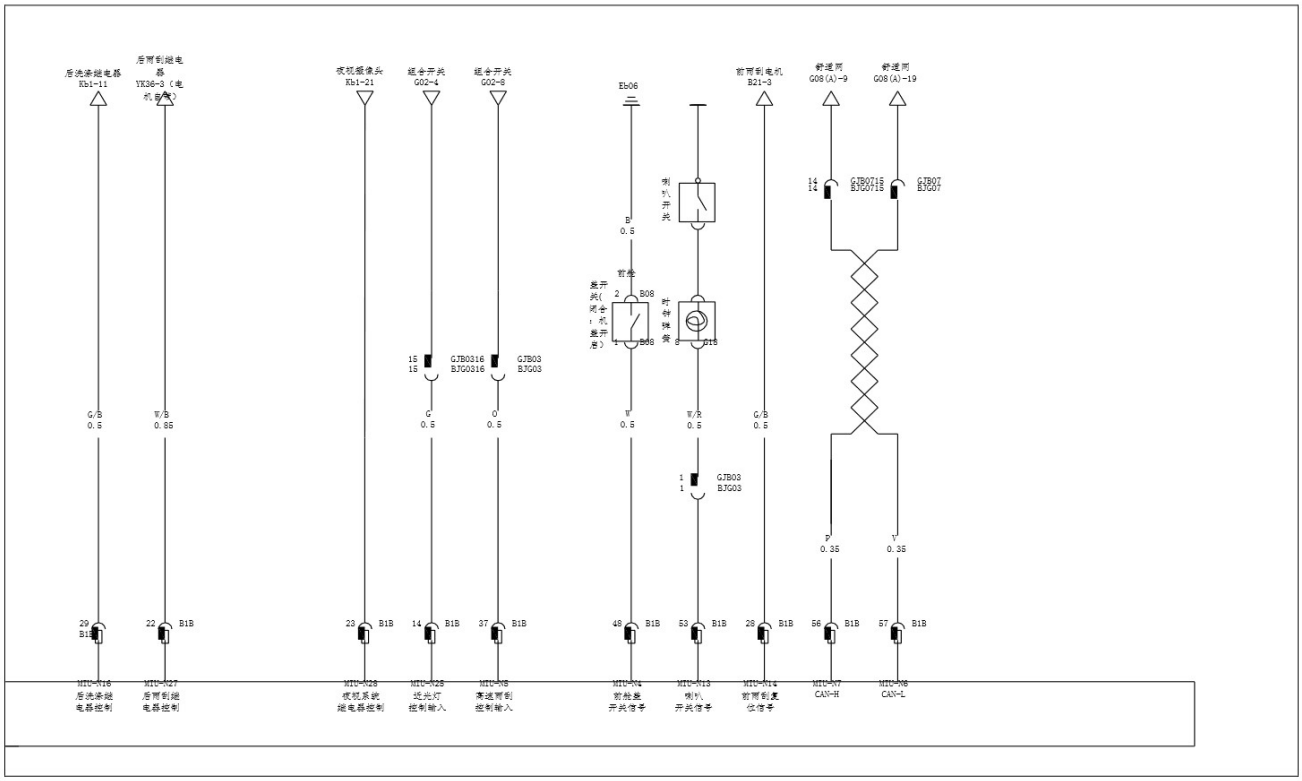
后洗涤继电器
Kb1-11
后雨刮继电器
YK36-3（电机后盖）
视频摄像头
Kb1-21
组合开关
G02-4
组合开关
G02-8
Eb06
喇叭开关
前雨刮电机
B21-3
舒适网
G08(A)-9
舒适网
G08(A)-19
GJB0715
BJG0715
GJB07
BJG07
B
0.5
前舱
B08
B68
踏开关(闭合；机盖开启)
时钟弹簧
C18
GJB0316
BJG0316
GJB03
BJG03
G/B
0.5
W/B
0.85
G
0.5
O
0.5
W
0.5
W/R
0.5
G/B
0.5
GJB03
BJG03
P
0.35
Y
0.35
B1B
MIU-A16
后洗涤继电器控制
MIU-A27
后雨刮继电器控制
MIU-A28
视频系统继电器控制
MIU-A28
近光灯控制输入
MIU-N8
离近雨刮控制输入
MIU-N4
前舱盖开关信号
MIU-A13
喇叭、开关信号
MIU-A14
前雨刮复位信号
MIU-N7
CAN-H
MIU-N8
CAN-L