14.1、空调（1）

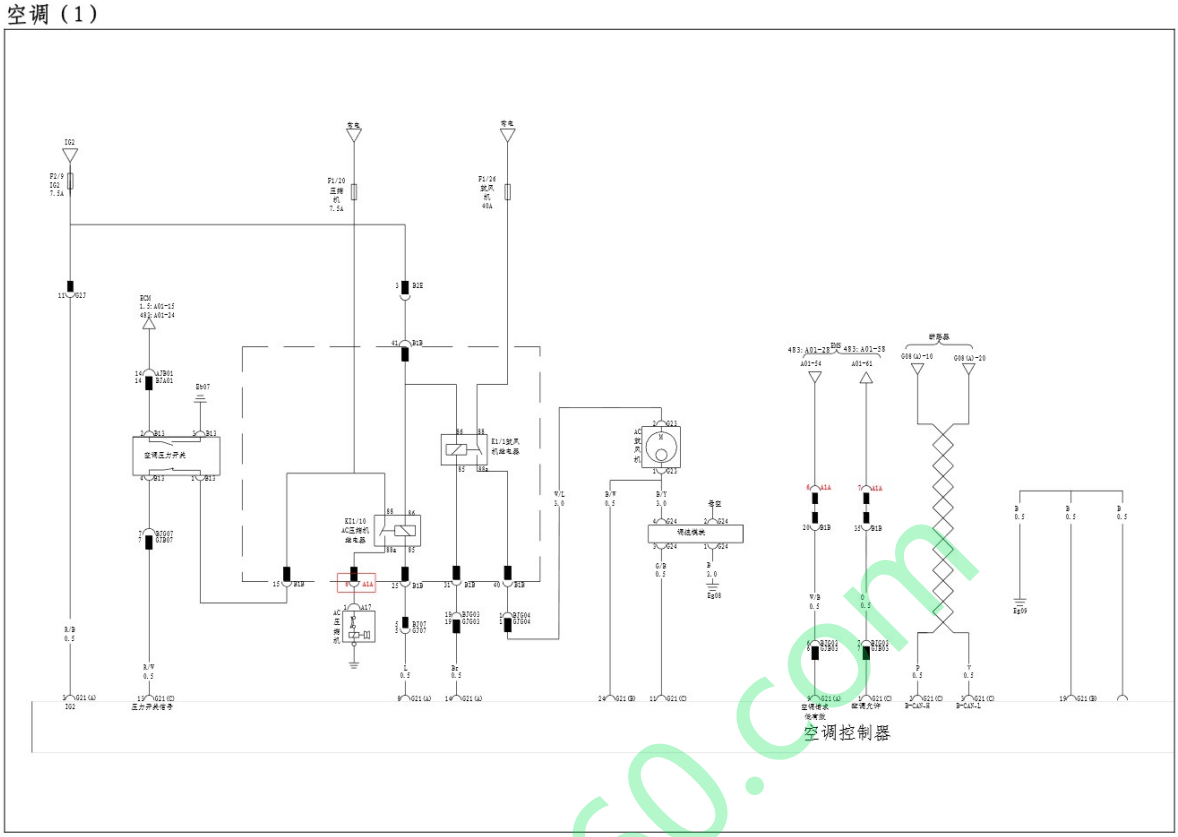

www.car60.com

14.2、空调（2）

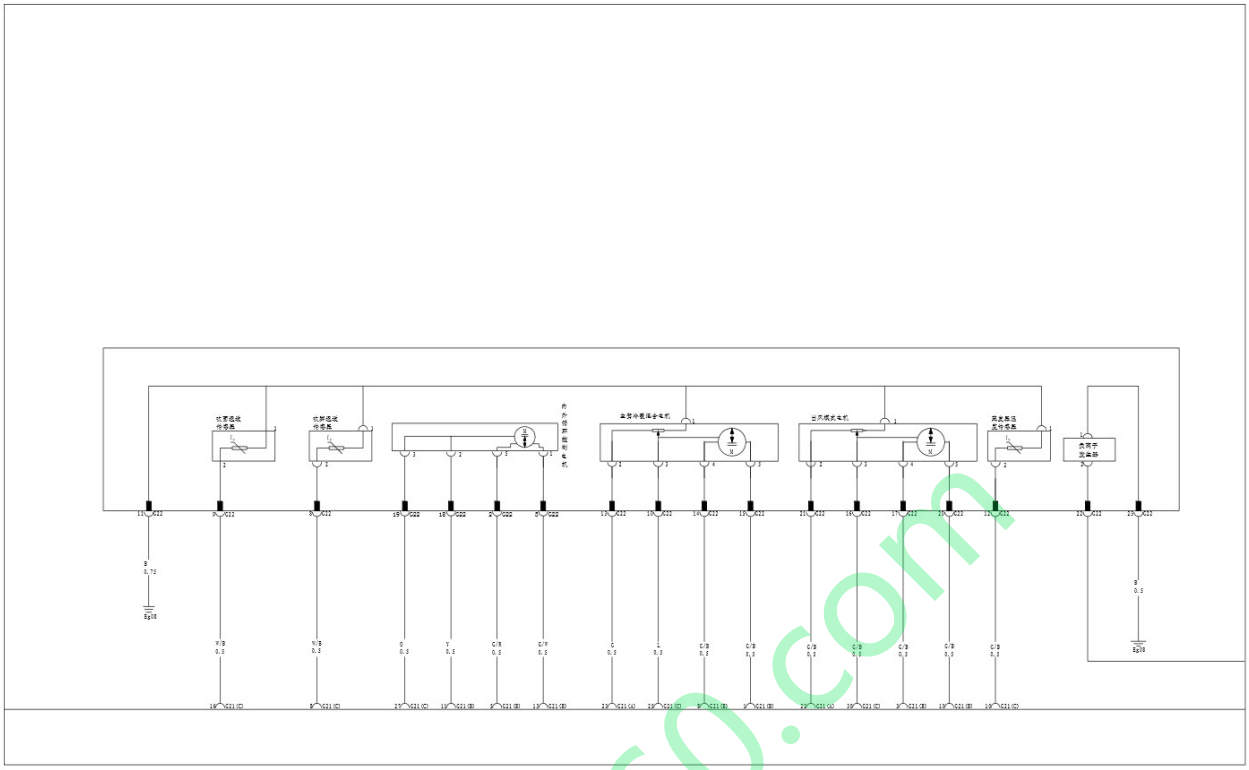

www.car60.com

14.3、空调（3）

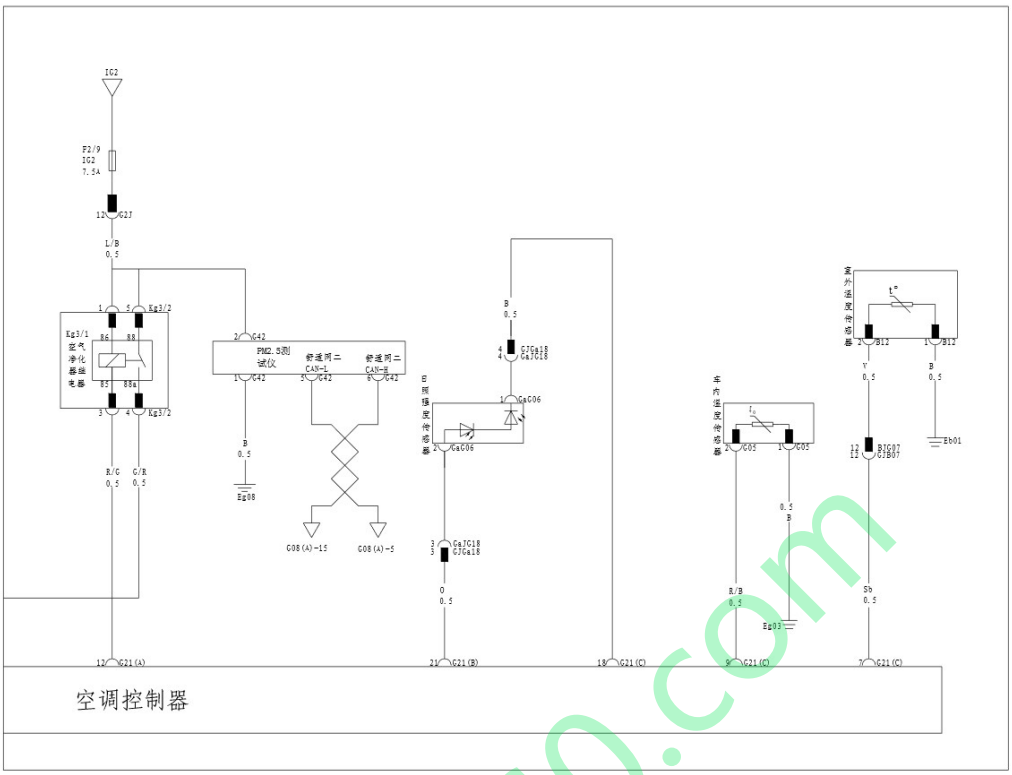

www.car60.com