3.1、电源、车身控制模块（BCM）

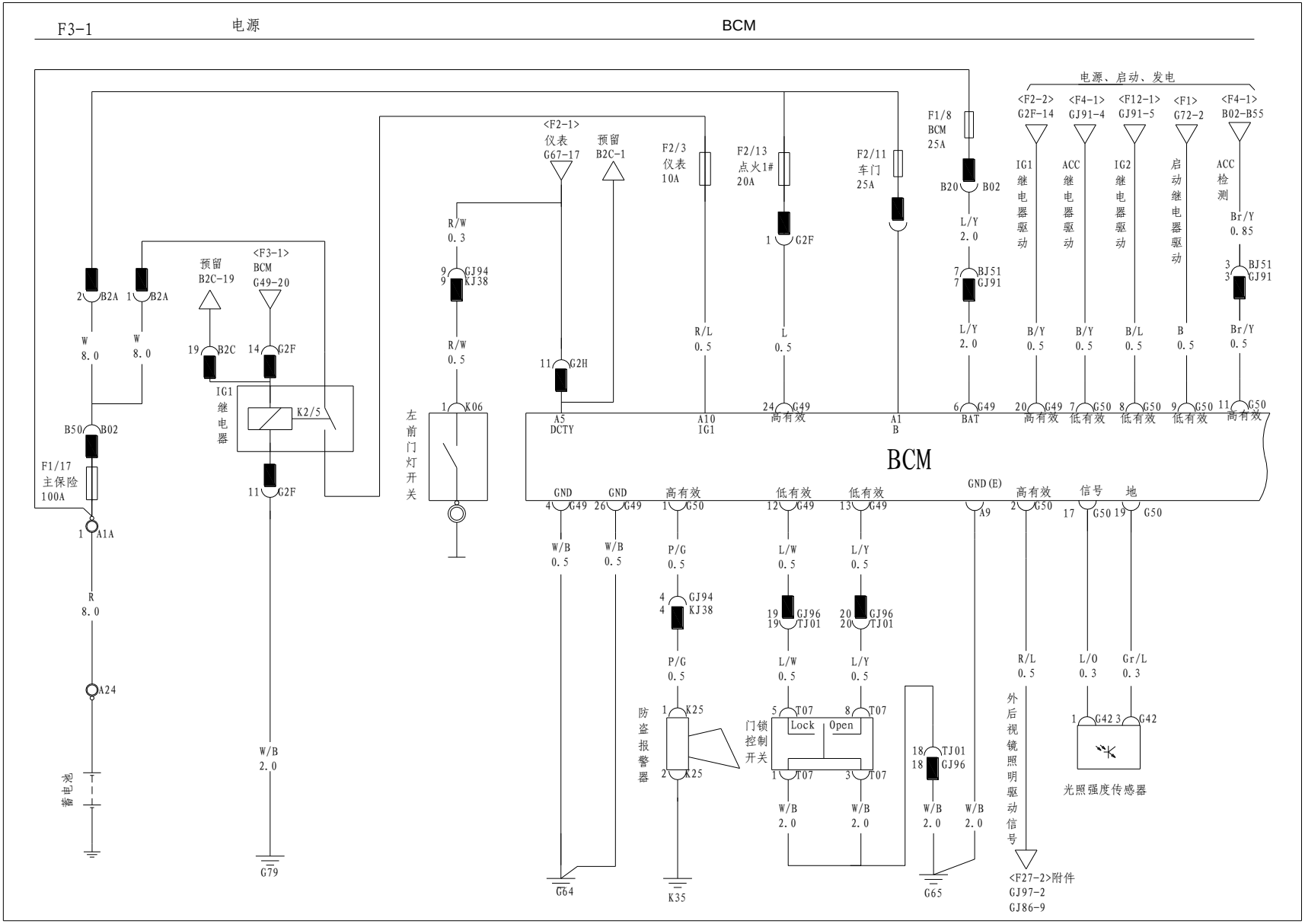
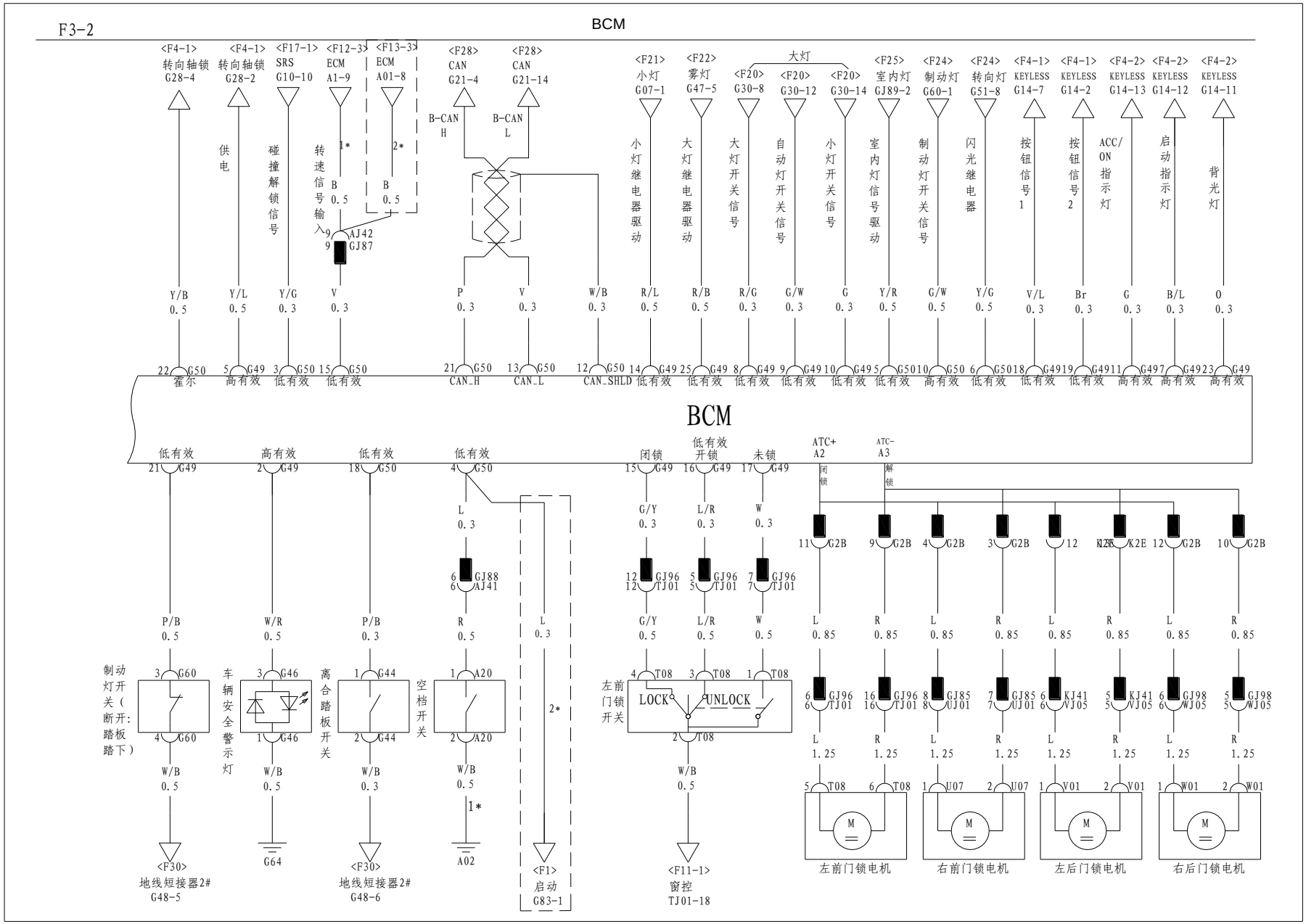
3.2、电源、车身控制模块（BCM）