风扇（473）

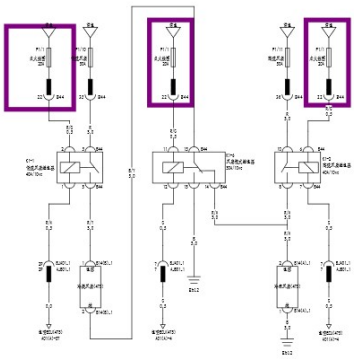

00001

风扇（476）

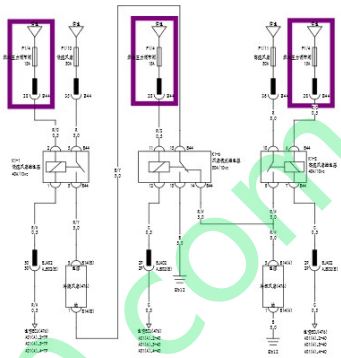

00002

汽修帝 www.car60.com