28、喇叭、报警器、电子风扇

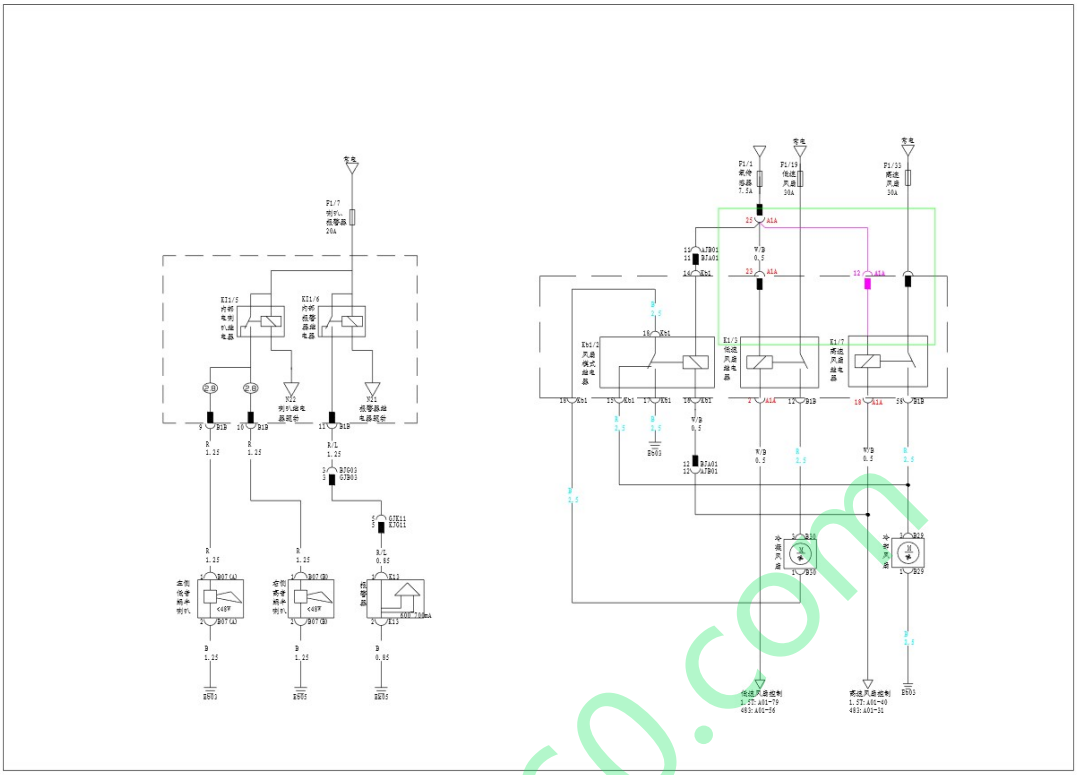

www.car60.com

28、雨刮、洗涤系统

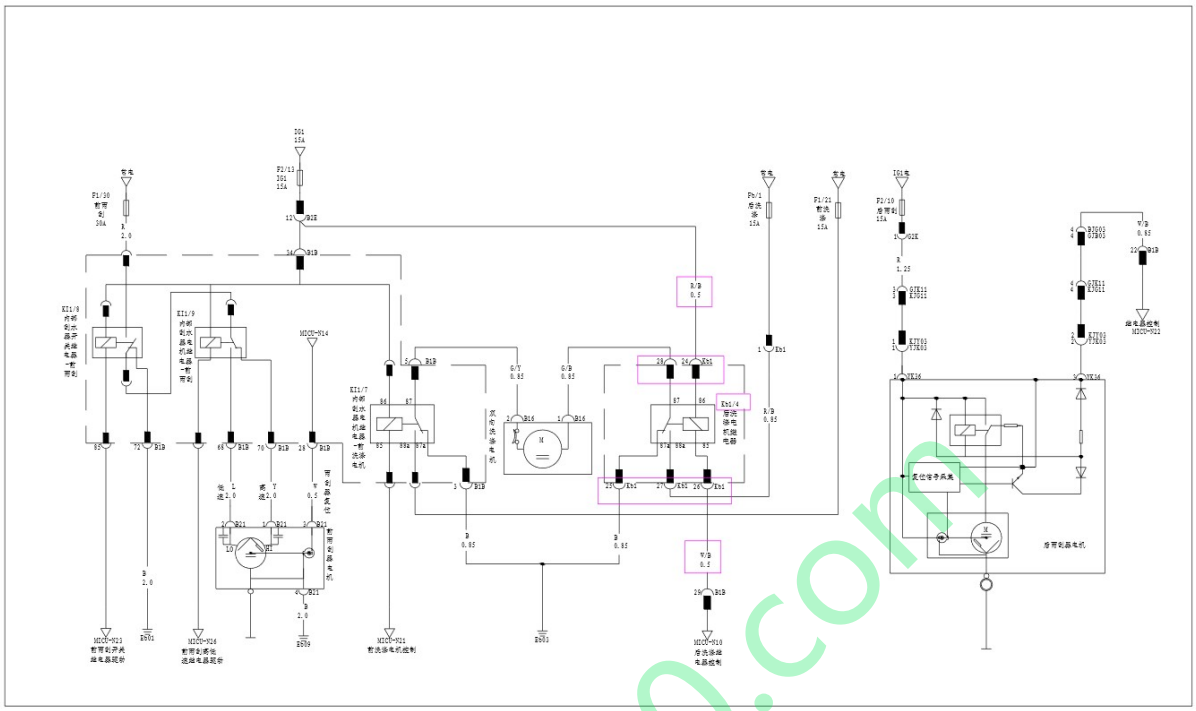

www.car60.com