TCU系统

ABS

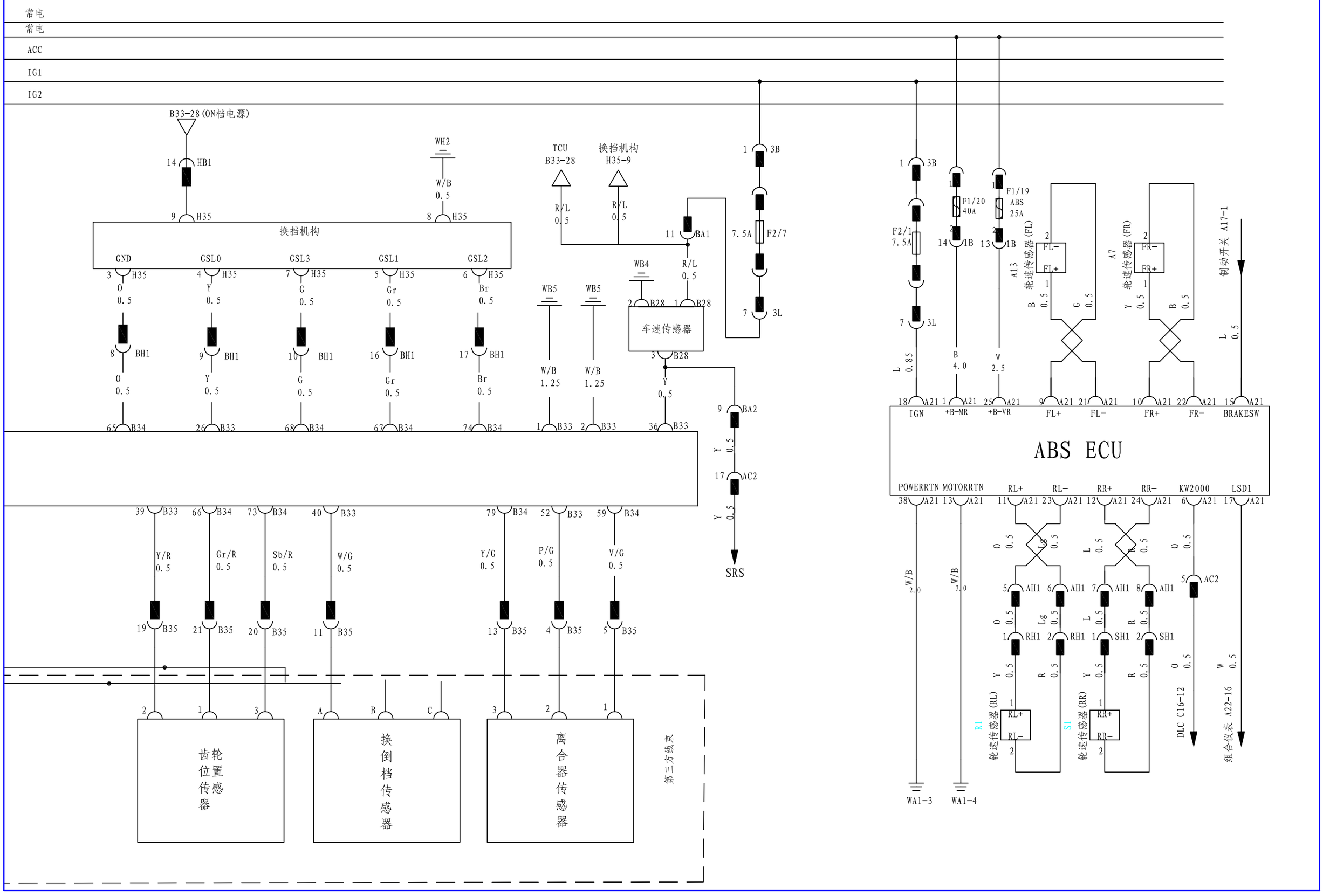
常电
常电
ACC
IG1
IG2
B33-28(ON档电源)
14 HB1
9 H35
WH2
W/B 0.5
8 H35
换挡机构
GND
GSL0
GSL3
GSL1
GSL2
3 H35
4 H35
7 H35
5 H35
6 H35
O 0.5
Y 0.5
G 0.5
Gr 0.5
Br 0.5
8 BH1
9 BH1
10 BH1
16 BH1
17 BH1
65 B34
26 B33
68 B34
67 B34
74 B34
TCU B33-28
换挡机构 H35-9
R/L 0.5
11 BA1
WB4
2 B28
1 B28
3 B28
车速传感器
WB5
W/B 1.25
1 B33
2 B33
36 B33
9 BA2
17 AC2
SRS
1 3B
7.5A F2/7
7 3L
F2/1 7.5A
F1/20 40A
14 1B
F1/19 ABS 25A
13 1B
L 0.85
B 4.0
W 2.5
18 A21
1 A21
25 A21
IGN
+B-MR
+B-VR
A13 轮速传感器(FL)
A7 轮速传感器(FR)
2 FL-
FL+
2 FR-
FR+
B 0.5
G 0.5
Y 0.5
B 0.5
9 A21
21 A21
10 A21
22 A21
FL+
FL-
FR+
FR-
制动开关 A17-1
L 0.5
15 A21
BRAKESW
ABS ECU
POWERRTN
MOTORRTN
RL+
RL-
RR+
RR-
KW2000
LSD1
38 A21
13 A21
11 A21
23 A21
12 A21
24 A21
6 A21
17 A21
W/B 2.0
O 0.5
Lg 0.5
L 0.5
R 0.5
5 AH1
6 AH1
7 AH1
8 AH1
5 AC2
1 RH1
2 RH1
1 SH1
2 SH1
Y 0.5
R 0.5
W 0.5
R1 轮速传感器(RL)
S1 轮速传感器(RR)
DLC C16-12
组合仪表 A22-16
WA1-3
WA1-4
Y/R 0.5
Gr/R 0.5
Sb/R 0.5
W/G 0.5
Y/G 0.5
P/G 0.5
V/G 0.5
39 B33
66 B34
73 B34
40 B33
79 B34
52 B33
59 B34
19 B35
21 B35
20 B35
11 B35
13 B35
4 B35
5 B35
齿轮位置传感器
换倒档传感器
离合器传感器
第三方线束

ABS 9（试装中）

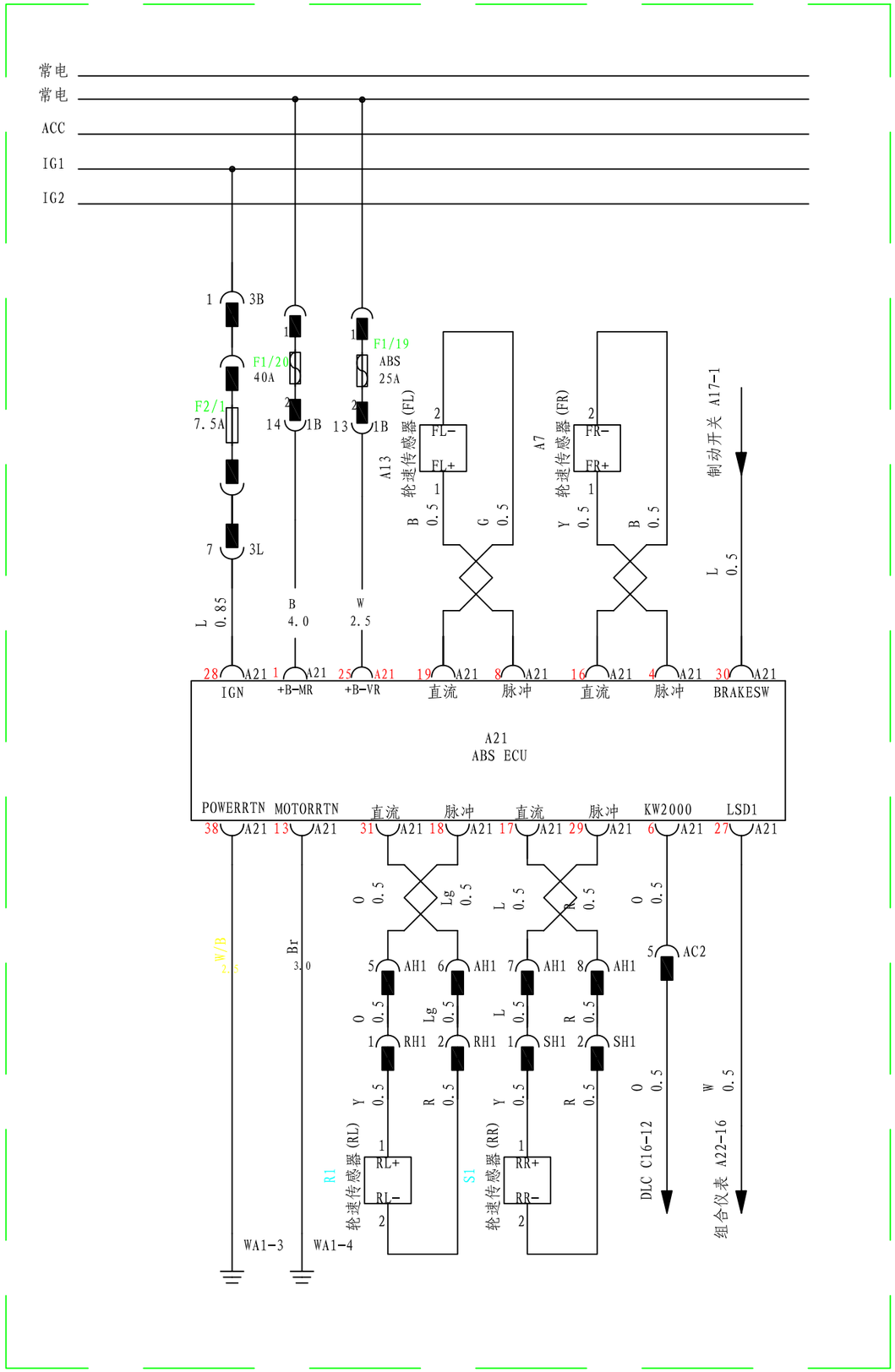
常电
常电
ACC
IG1
IG2
F2/1
7.5A
F1/20
40A
F1/19
ABS
25A
3B
3L
1B
L 0.85
B 4.0
W 2.5
A13
轮速传感器(FL)
FL-
FL+
B 0.5
G 0.5
A7
轮速传感器(FR)
FR-
FR+
Y 0.5
B 0.5
制动开关 A17-1
L 0.5
IGN
+B-MR
+B-VR
直流
脉冲
直流
脉冲
BRAKESW
A21
ABS ECU
POWERRTN
MOTORRTN
直流
脉冲
直流
脉冲
KW2000
LSD1
W/B
Br 3.0
O 0.5
Lg 0.5
L 0.5
R 0.5
AH1
RH1
SH1
AC2
Y 0.5
R 0.5
R1
轮速传感器(RL)
RL+
RL-
S1
轮速传感器(RR)
RR+
RR-
DLC C16-12
W 0.5
组合仪表 A22-16
WA1-3
WA1-4