36. 窗控系统（左前防夹配置）*3*5

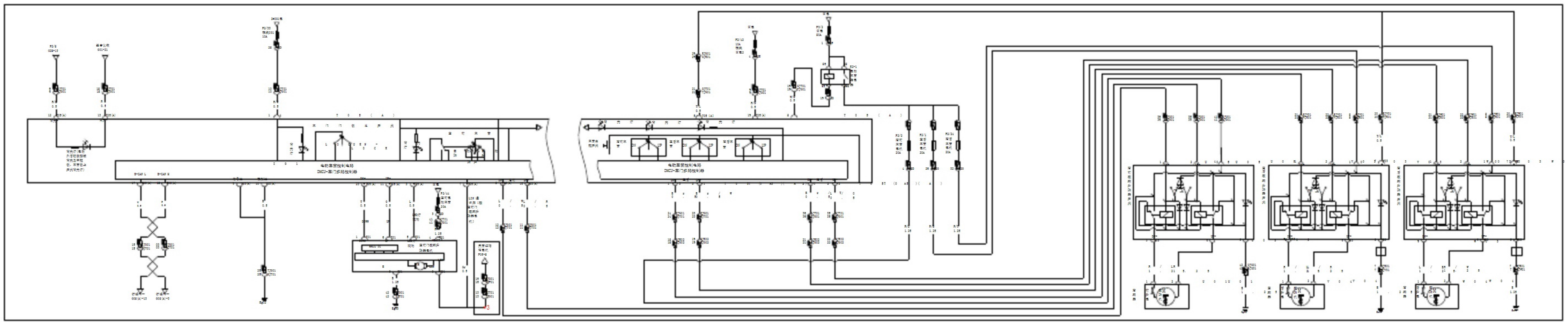

37. 窗控系统（四门非防夹配置）*1*2*4

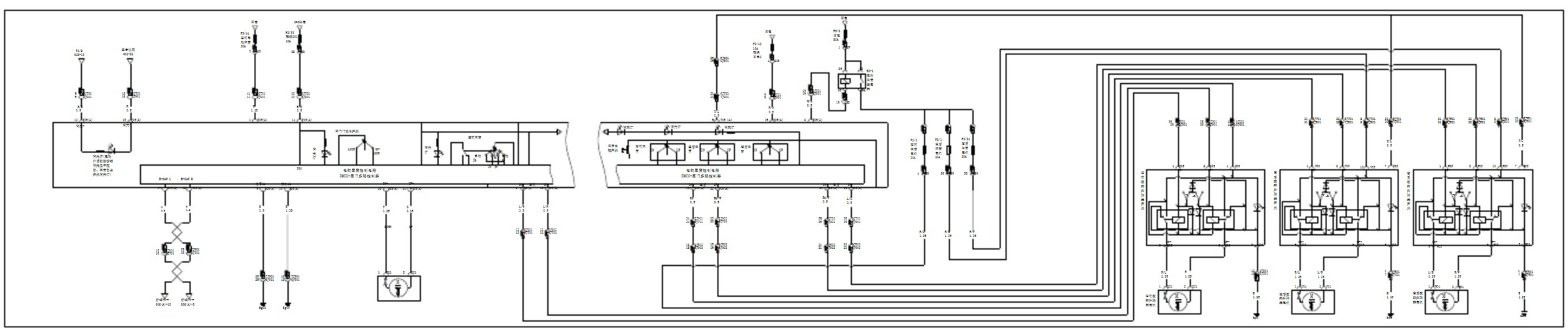

窗控系统（四门非防夹配置）*1*2*4

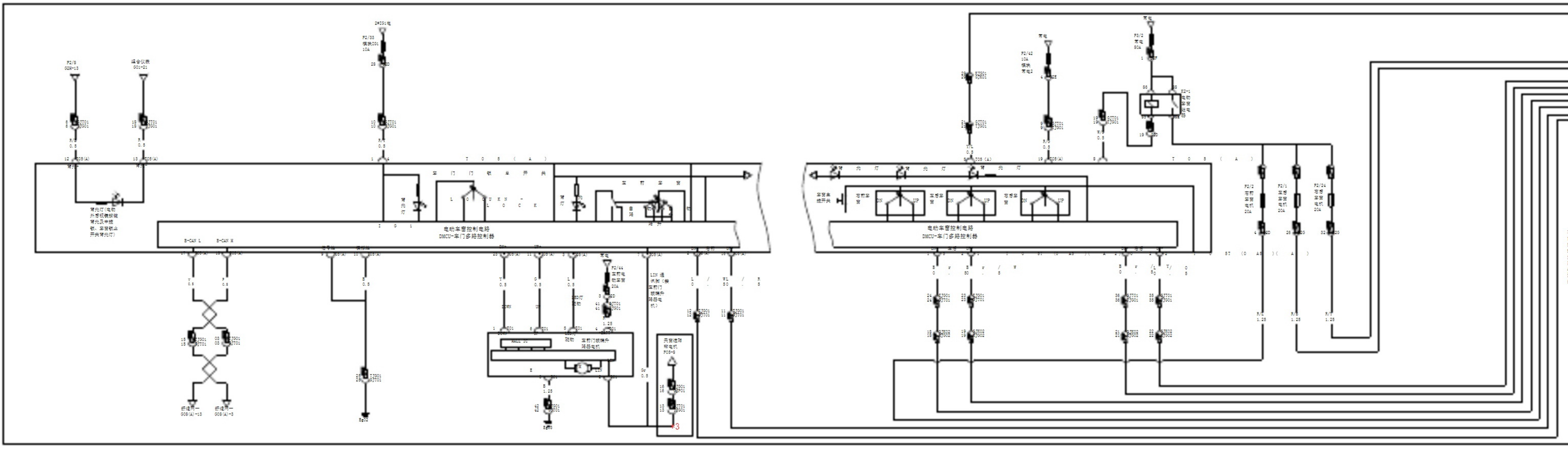

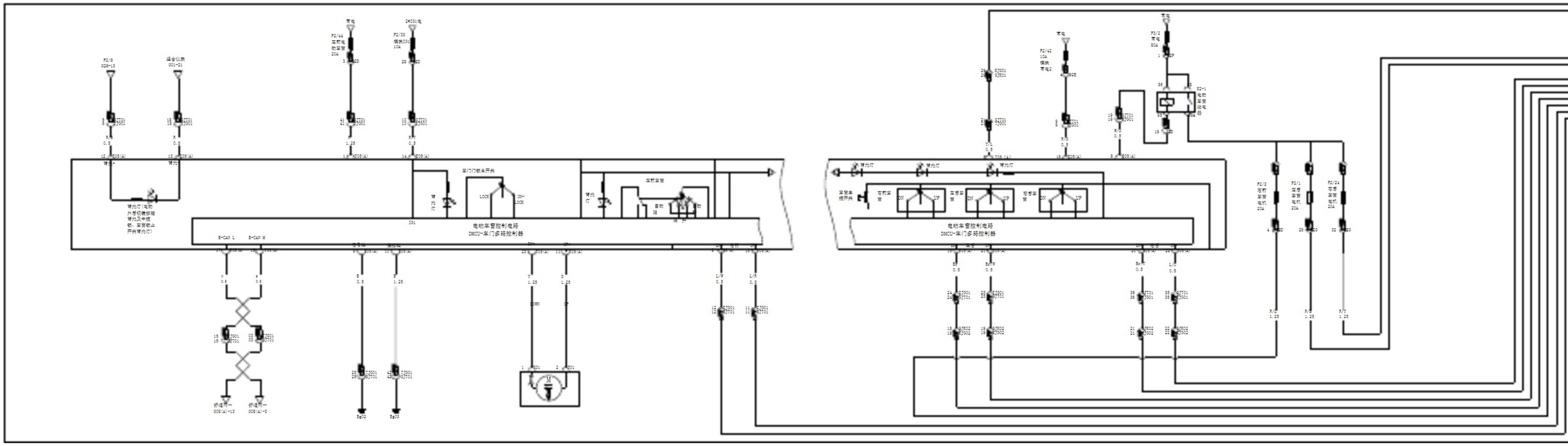

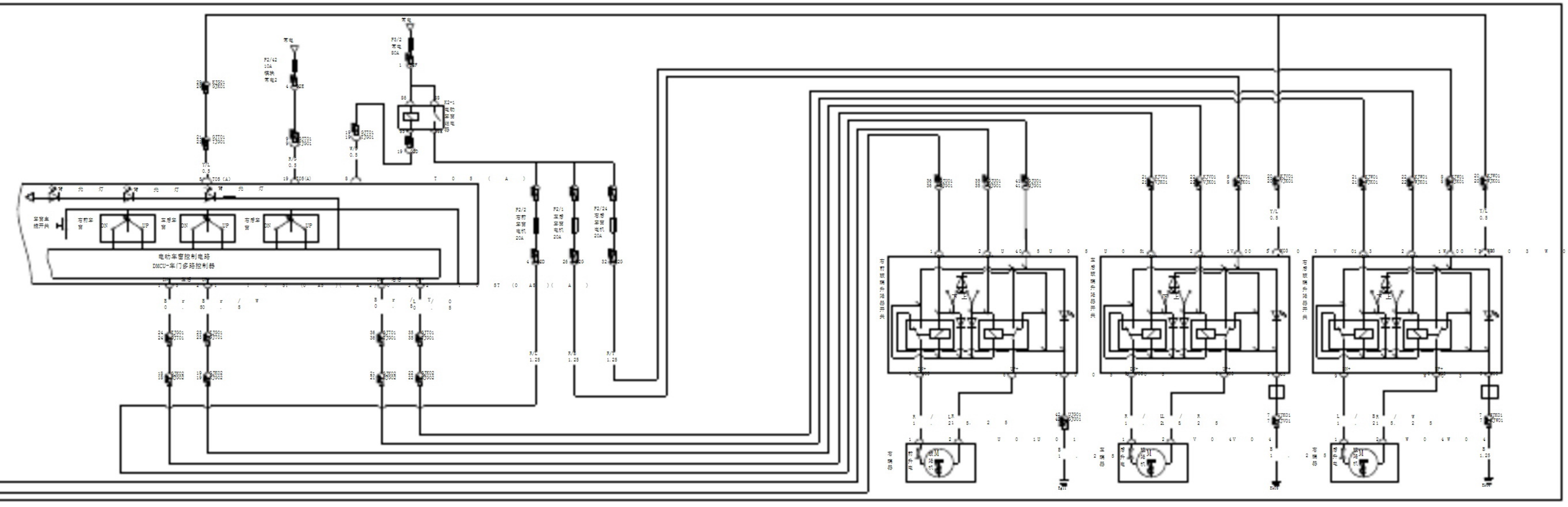
常电
F2/42
10A
模块
常电2
F3/2
常电
80A
K2-1
电动
车窗
继电
器
车窗集
控开关
右前车
窗
DN
UP
右后车
窗
电动车窗控制电路
DMCU-车门多路控制器
F2/2
右前车窗
电机
20A
F2/1
右后车窗
电机
20A
F2/24
右前车窗
电机
20A
右前玻璃升降器开关
右后玻璃升降器开关
右前玻璃升降器电机
右后玻璃升降器电机

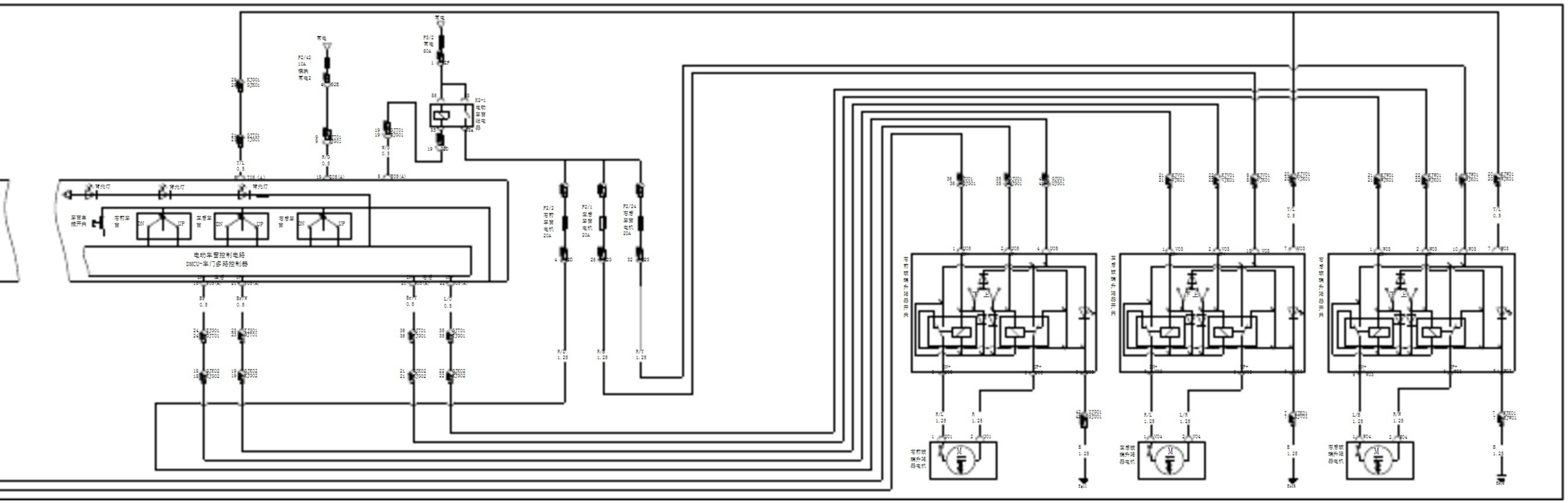
常电
F2/42
10A
模块
常电2
F3/2
常电
80A
K2-1
电动
车窗
继电
器
转向灯
车窗集
控开关
右前车
窗
DN
UP
右后车
窗
电动车窗控制电路
DMCU-车门多路控制器
F2/2
右前车窗
电机
20A
F2/1
右后车窗
电机
20A
F2/24
右前车窗
电机
20A
右前玻璃升降器开关
右后玻璃升降器开关
右前玻璃升降器电机
右后玻璃升降器电机