13.1、空调系统（1）

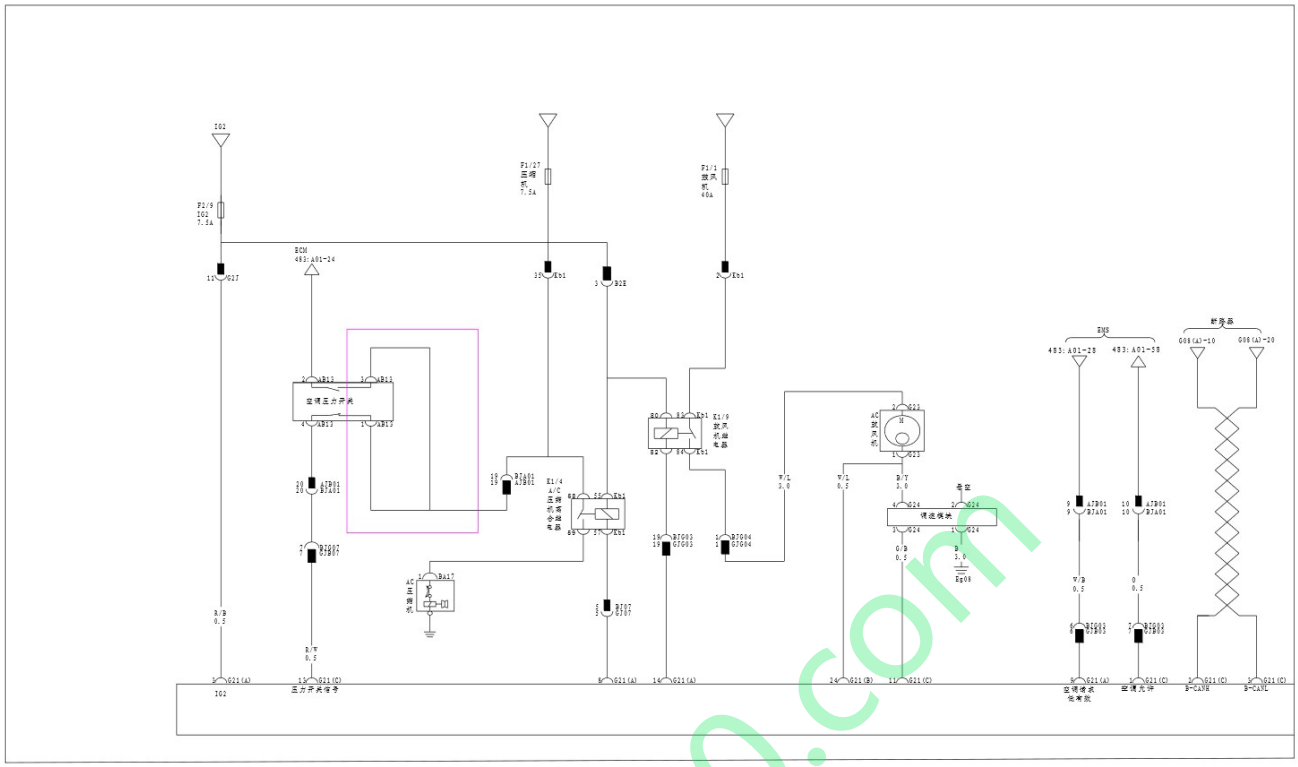

www.car60.com

13.2、空调系统（2）

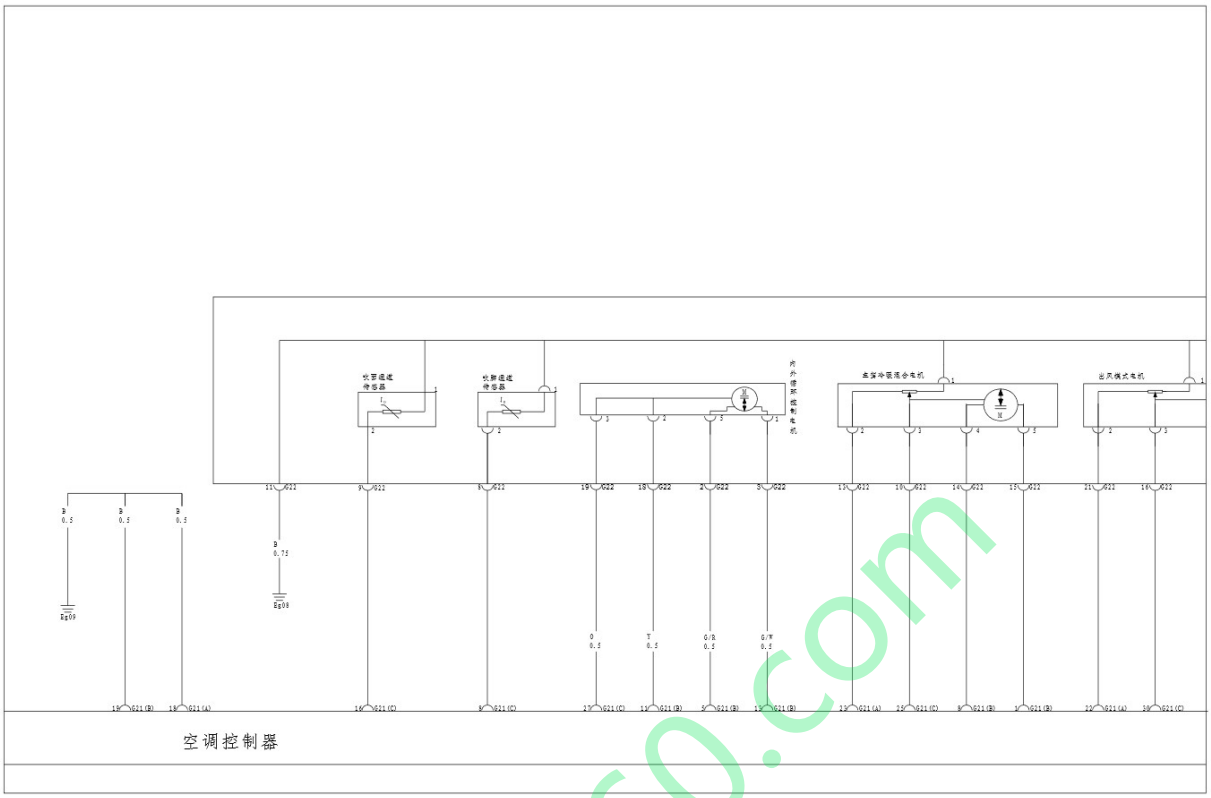

www.car60.com

13.3、空调系统（3）

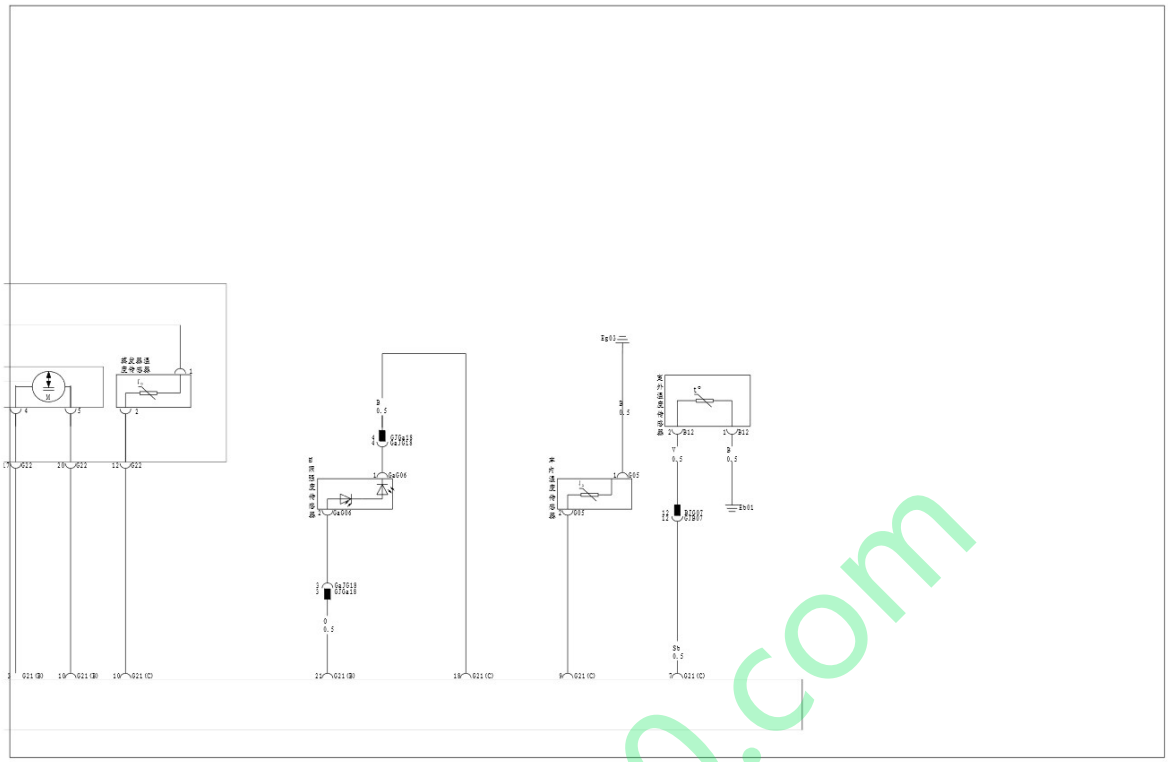

www.car60.com