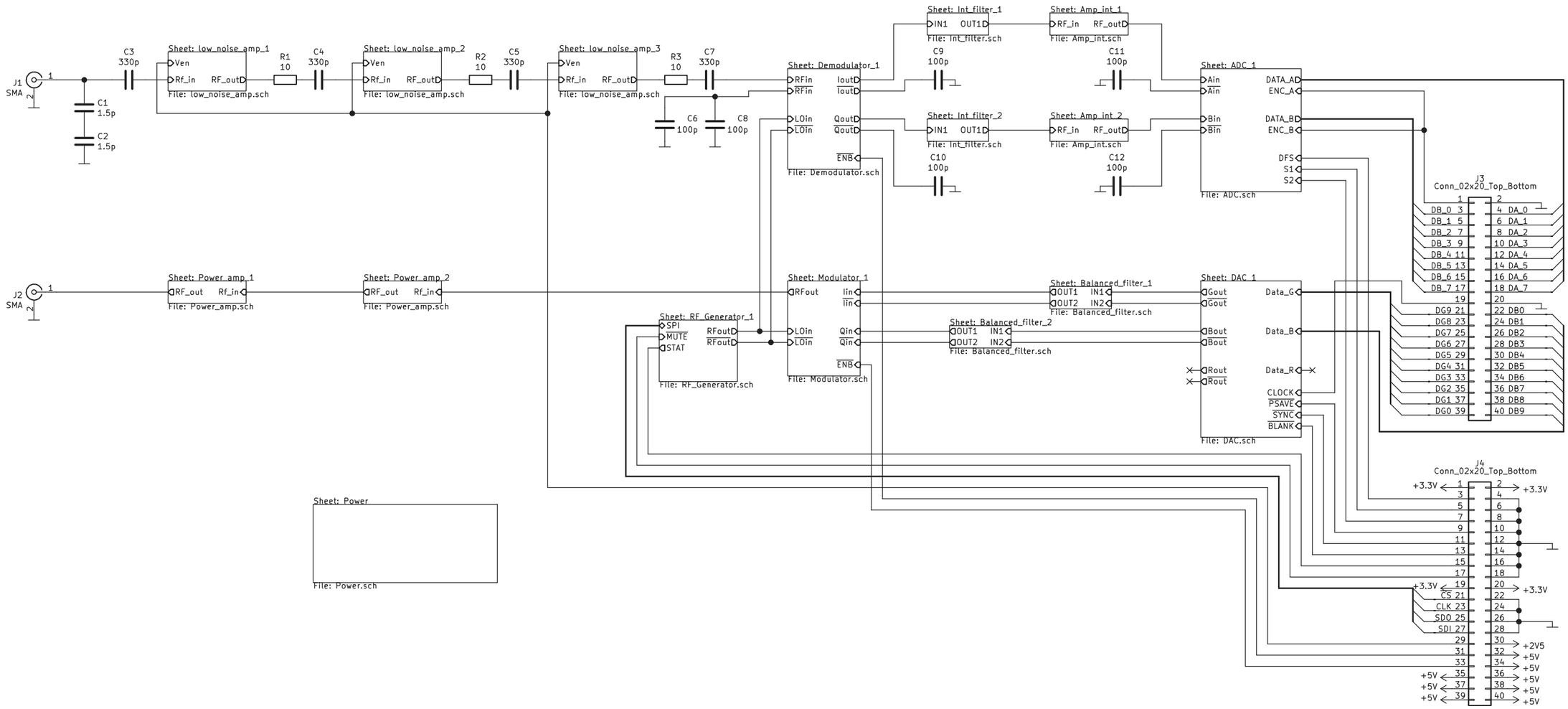

Изм.	Лист	N°докум.	Подп.	Дата
Разраб.		Белкин М.А.		
Пров.		Каранкевич А.А.		
Т.контр.				
Н.контр.				
Утв.				

МГТУ.464419.001

РЧ Модуль
Схема принципиальная

Лит.	Масса	Масштаб

Лист 1 Листов 18

МГТУ им. Н.Э. Баумана

Перв. примен.

Справ. N°

Подп. и дата

Инв.N°дубл.

Взам.инв.N°

Подп. и дата

Инв.N°подл.

Копировал

Формат А3