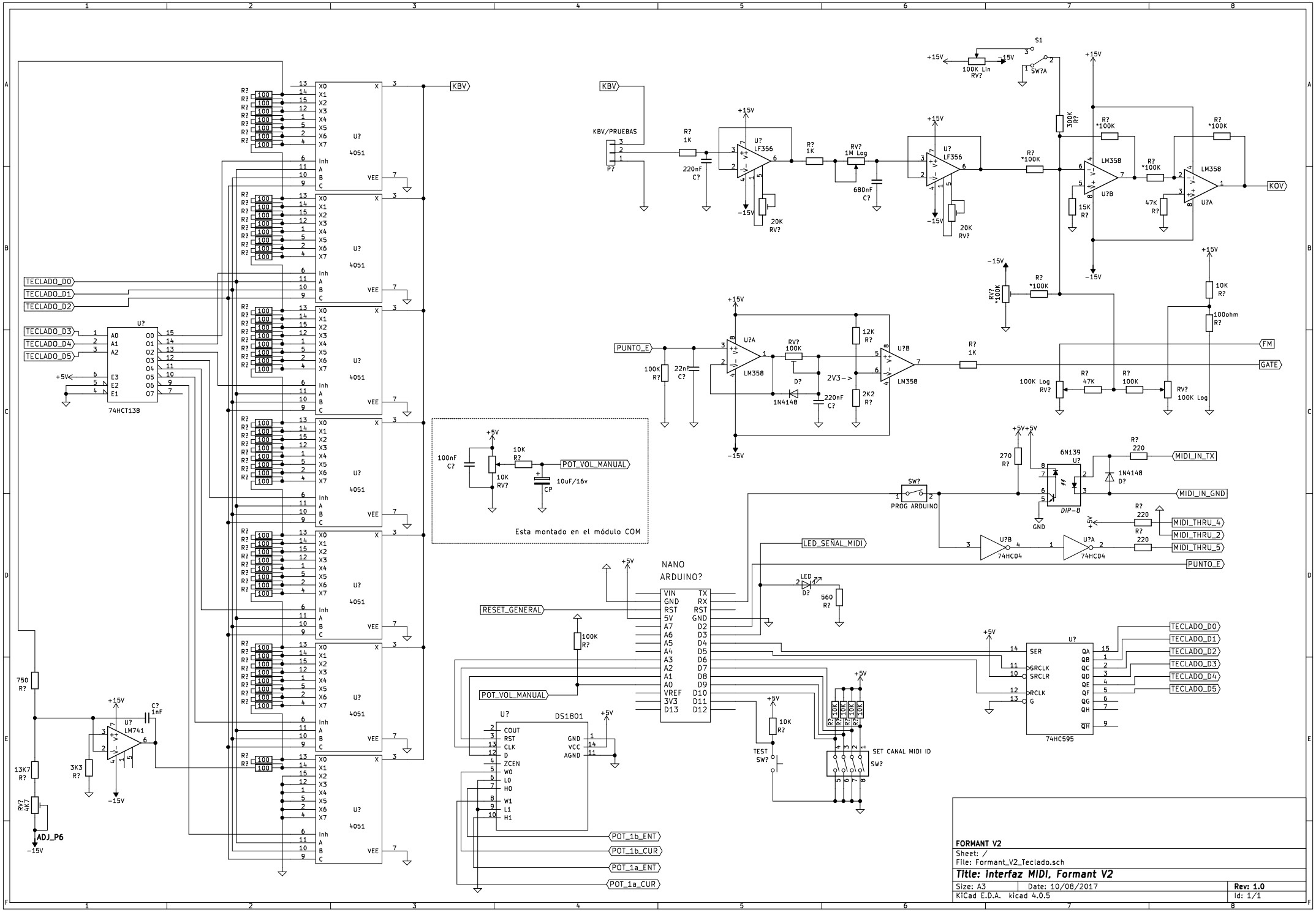
KBV
KBV/PRUEBAS
P?
R? 1K
220nF C?
U? LF356
20K RV?
RV? 1M Log
680nF C?
R? *100K
300K R?
LM358
U?B
U?A
15K R?
47K R?
KOV
S1
SW?A
100K Lin RV?
RV? *100K
10K R?
100ohm R?
FM
GATE
PUNTO_E
100K R?
22nF C?
RV? 100K
D?
1N4148
220nF C?
12K R?
2K2 R?
2V3 -->
100K Log RV?
47K
100K
RV? 100K Log
TECLADO_D0
TECLADO_D1
TECLADO_D2
TECLADO_D3
TECLADO_D4
TECLADO_D5
U? 74HCT138
U? 4051
100nF C?
10K R?
10K RV?
POT_VOL_MANUAL
10uF/16v
CP
Esta montado en el módulo COM
270 R?
6N139
DIP-8
GND
MIDI_IN_TX
MIDI_IN_GND
MIDI_THRU_4
MIDI_THRU_2
MIDI_THRU_5
SW?
PROG ARDUINO
74HC04
LED_SENAL_MIDI
PUNTO_E
NANO ARDUINO?
RESET_GENERAL
LED D?
560 R?
100K R?
POT_VOL_MANUAL
DS1801
COUT
RST
CLK
D
ZCEN
W0
L0
H0
W1
L1
H1
GND
VCC
AGND
POT_1b_ENT
POT_1b_CUR
POT_1a_ENT
POT_1a_CUR
TEST SW?
SET CANAL MIDI ID
SW?
74HC595
SER
SRCLK
SRCLR
RCLK
750 R?
13K7 R?
RV? 4K7
ADJ_P6
3K3 R?
LM741
C? 1nF
FORMANT V2
Sheet: /
File: Formant_V2_Teclado.sch
Title: Interfaz MIDI, Formant V2
Size: A3
Date: 10/08/2017
Rev: 1.0
KiCad E.D.A. kicad 4.0.5
Id: 1/1