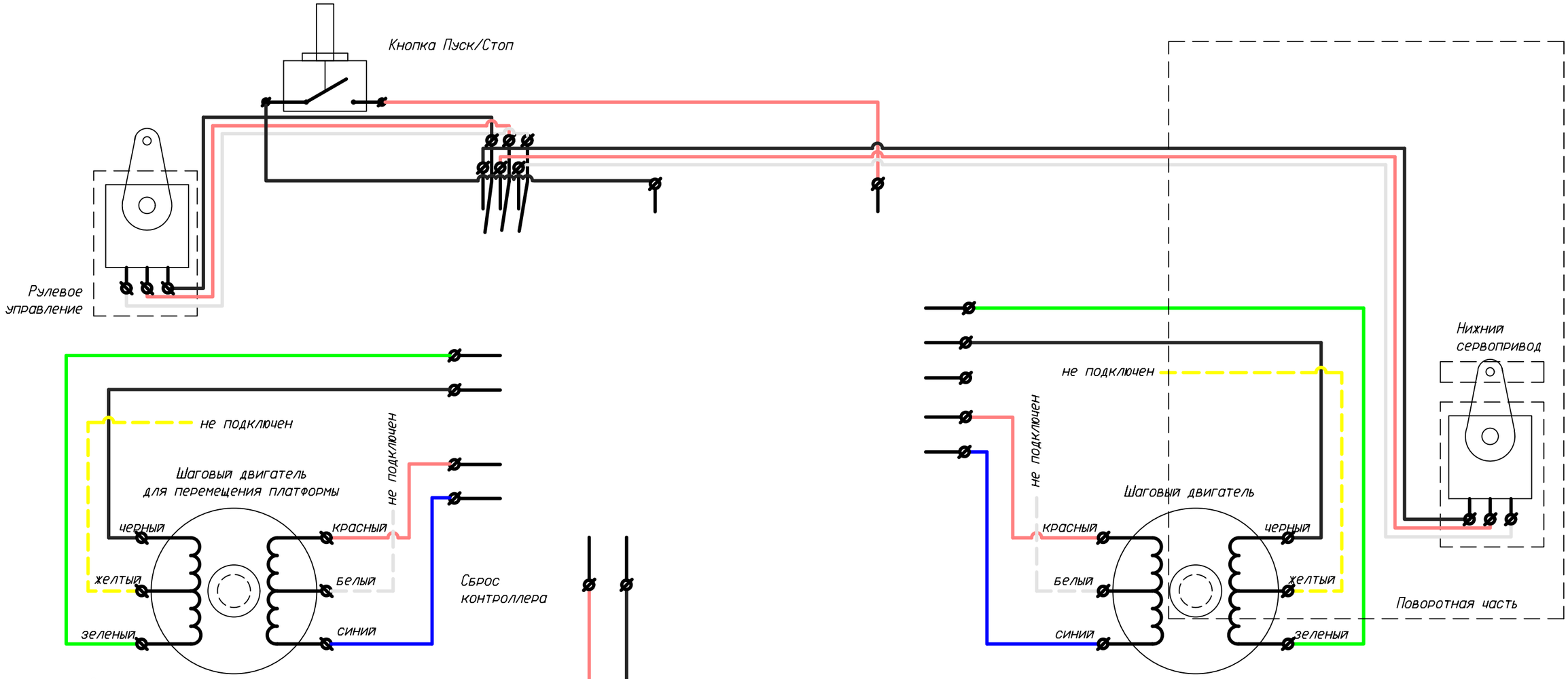

Ориентировочные сопротивления при такой схеме обмоток (проверить мультиметром)

- зеленый-желтый ~30 Ом
- желтый-черный ~30 Ом
- черный-зеленый ~60 Ом
- красный-белый ~30 Ом
- белый-синий ~30 Ом
- красный-синий ~60 Ом

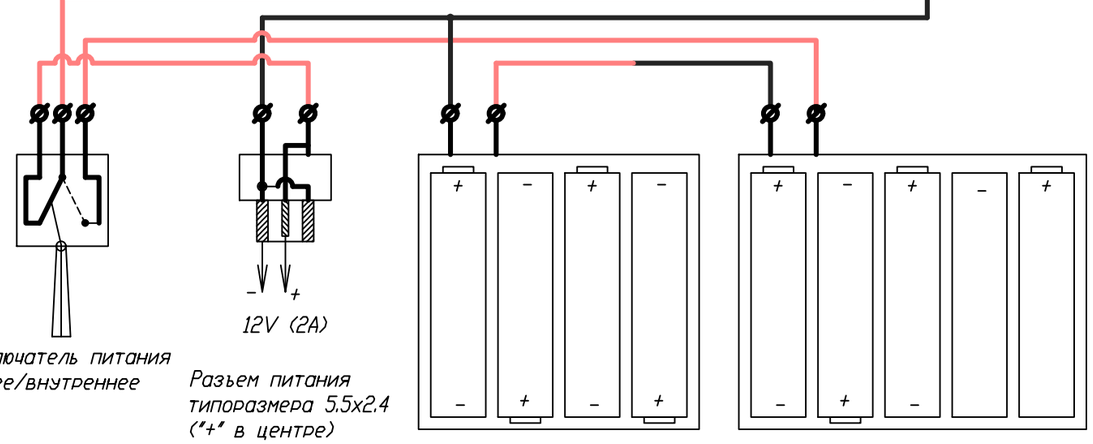

- Рекомендуемое напряжение питания 12 В (номинальное 7-12 В, максимальное 6-20 В). При низком напряжении сильно падает мощность двигателей движения и поворота. При высоком напряжении сильно греются цепи питания контроллера и есть риск его выхода из строя
- Возможно вместо 9 аккумуляторов напряжением 1,2 В (всего 10,8 В) использовать 8 или 9 батареек с напряжением 1,5 В (12 или 13,5 В соответственно). В случае использования 8 батареек контакты пустого гнезда замкнуть вручную. В случае использования 9 батареек сильнее греются цепи питания контроллера и есть риск его выхода из строя
- Униполярный шаговый двигатель подключен по биполярной схеме для увеличения крутящего момента. При необходимости обеспечить более высокую скорость вращения замкнуть белый и желтый выводы двигателя на землю (центральная клемма "Gnd" на любом клеммнике)
- Задействованые цифровые входы:
  - 11, 3, 4 ,7 - Шаговый двигатель перемещения
  - 5, 6, 8, 12 - Шаговый двигатель поворота
  - 9, 10 - Сервоприводы
  - 2 - Кнопка пуск/стоп

  Свободен цифровой вход 13 и аналоговые с 0 по 5 (соответствуют цифровым с 14 по 19)

Изм	Лист	№ Докум	Подп	Дата	Принципиальная схема роботизированной платформы для видеосъемки (два шаговых двигателя)	Лист 1

Формат А3

Взам. инв. N | Подпись и дата | Инв. N подл.