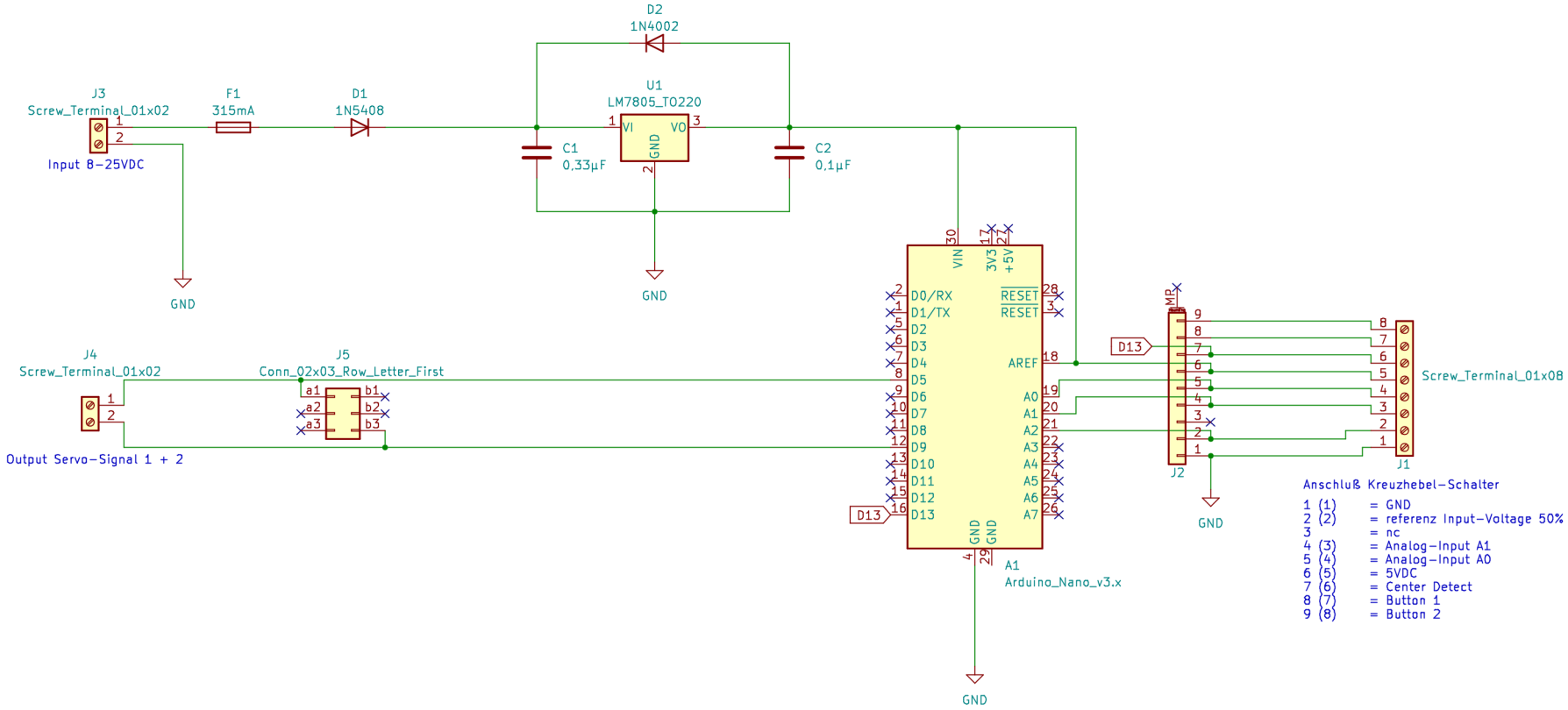

Maik Schlewitt

Sheet: /

File: TWO_Servo-Steuerung.kicad_sch

Title: Servo-Steuerung

Size: A4	Date: 2023-05-13	**Rev: 1.0**
KiCad E.D.A. kicad 7.0.2-6a45011f42~172~ubuntu22.04.1		Id: 1/1