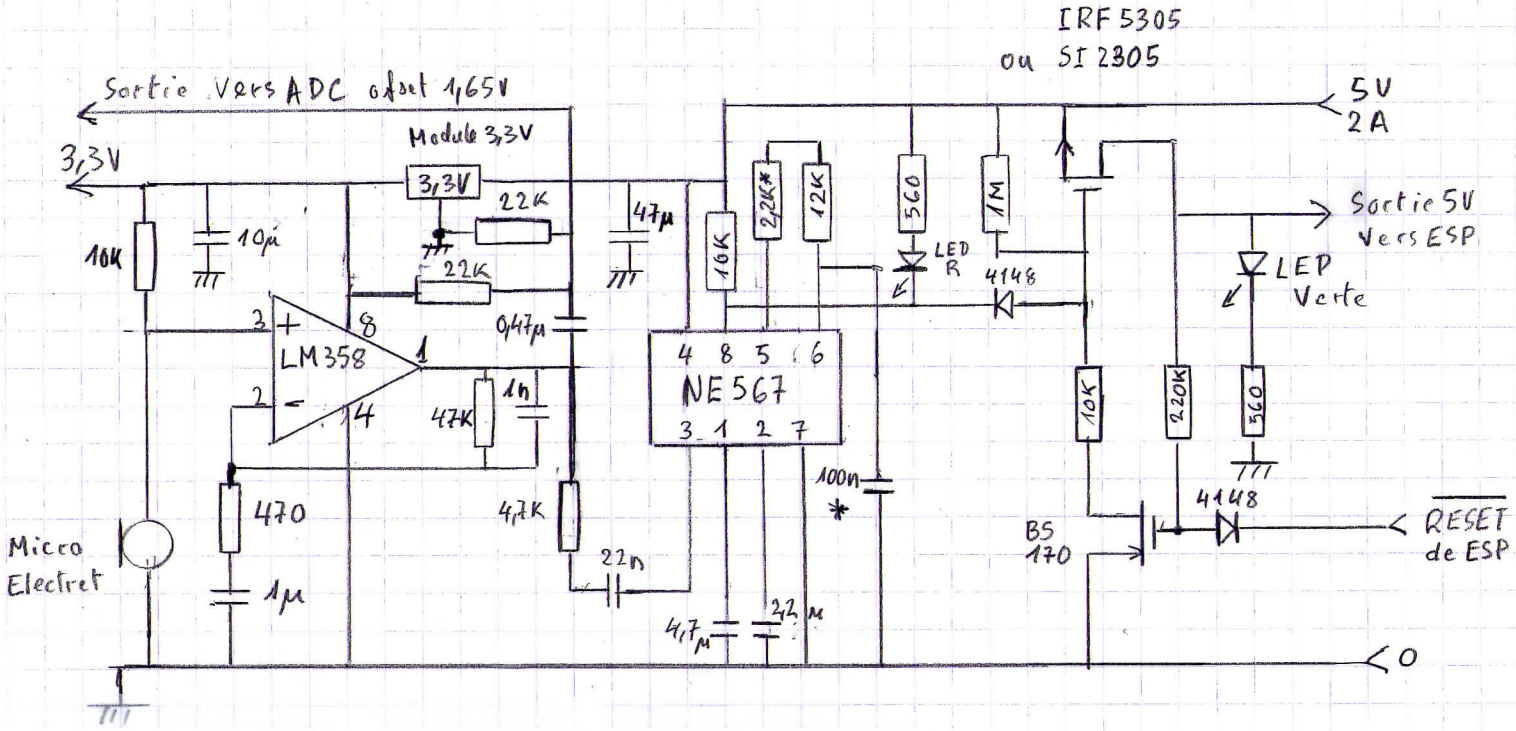

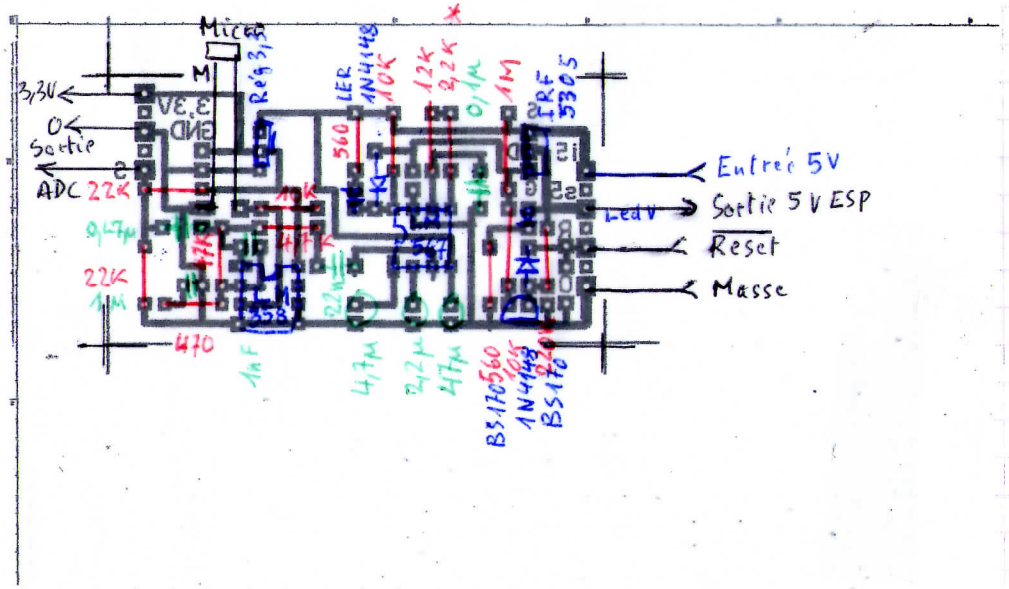

Tone 5.2
04/21
Réglé à 790 Hz par résistances entre broches 5 et 6 du NE567

* Condensateur 100 uF /5%
diélectrique plastique