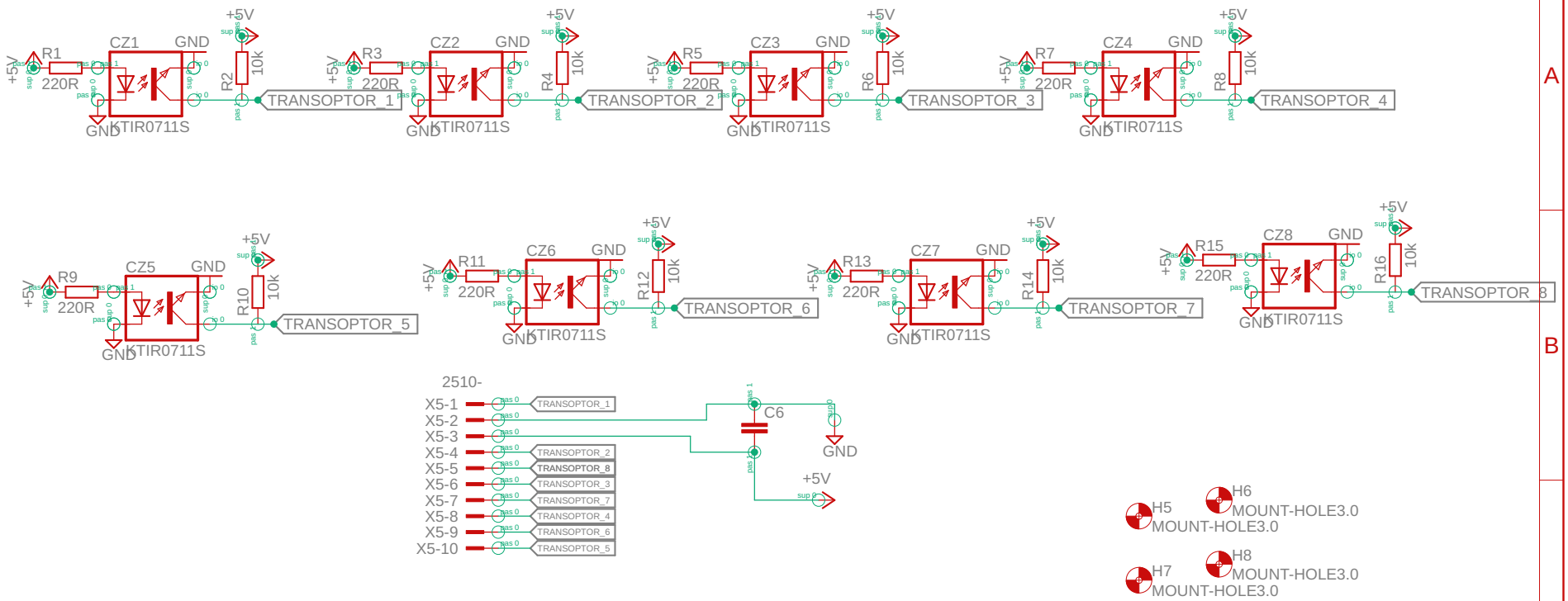








| | |
|---|---|
| line (1) | |
| 26.03.2020 20:23 | |
| Sheet: 1/1 | |

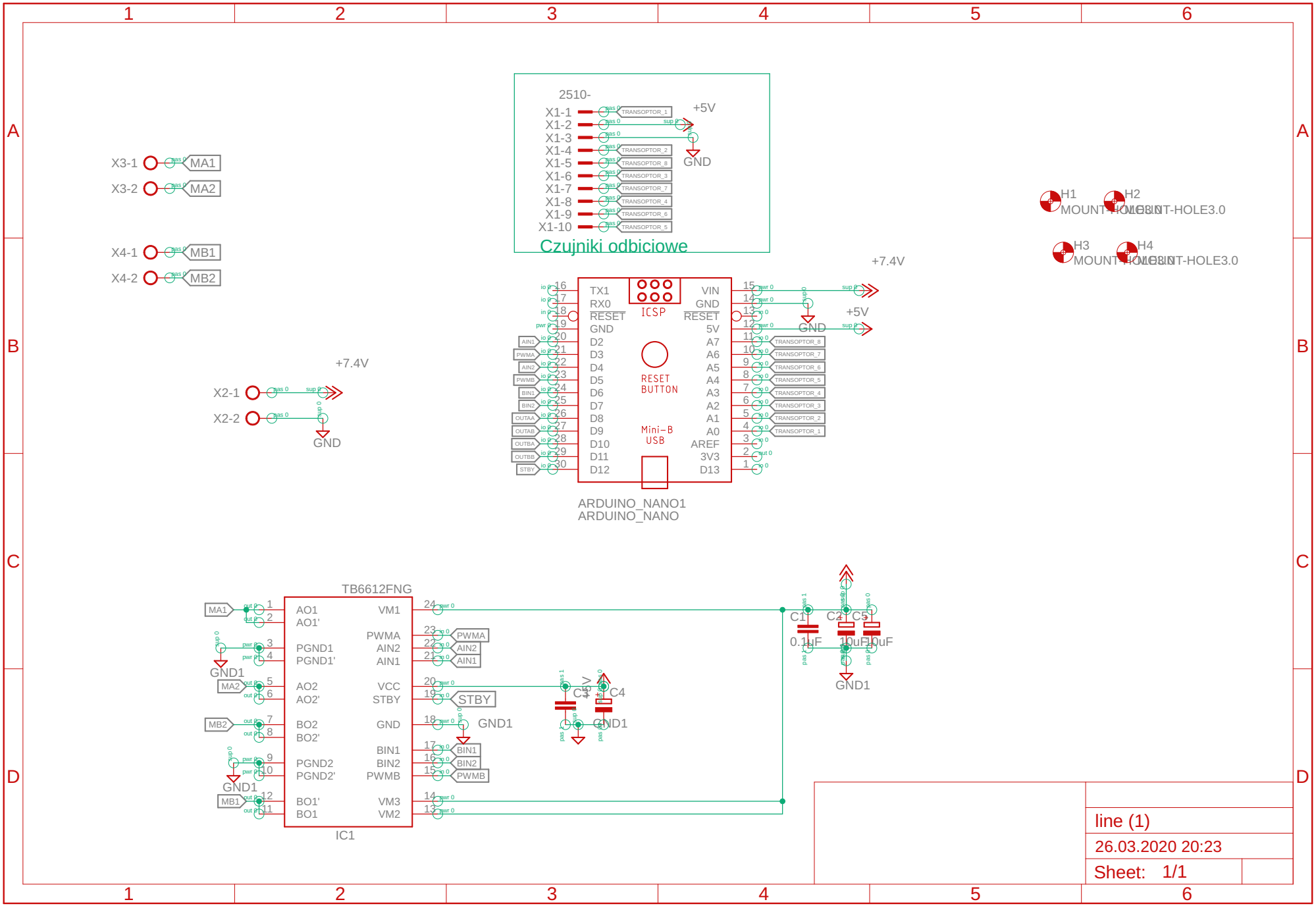
2510-
X1-1
X1-2
X1-3
X1-4
X1-5
X1-6
X1-7
X1-8
X1-9
X1-10
+5V
GND
Czujniki odbiciowe
X3-1
X3-2
MA1
MA2
X4-1
X4-2
MB1
MB2
H1
H2
H3
H4
MOUNT-HOLE3.0
+7.4V
X2-1
X2-2
GND
TX1
RX0
RESET
GND
D2
D3
D4
D5
D6
D7
D8
D9
D10
D11
D12
ICSP
RESET BUTTON
Mini-B USB
VIN
GND
RESET
5V
A7
A6
A5
A4
A3
A2
A1
A0
AREF
3V3
D13
ARDUINO_NANO1
ARDUINO_NANO
TB6612FNG
AO1
AO1'
PGND1
PGND1'
AO2
AO2'
BO2
BO2'
PGND2
PGND2'
BO1'
BO1
VM1
PWMA
AIN2
AIN1
VCC
STBY
GND
BIN1
BIN2
PWMB
VM3
VM2
IC1
GND1
C1
0.1uF
C2
10uF
C5
10uF
C3
4.7V
C4
line (1)
26.03.2020 20:23
Sheet: 1/1