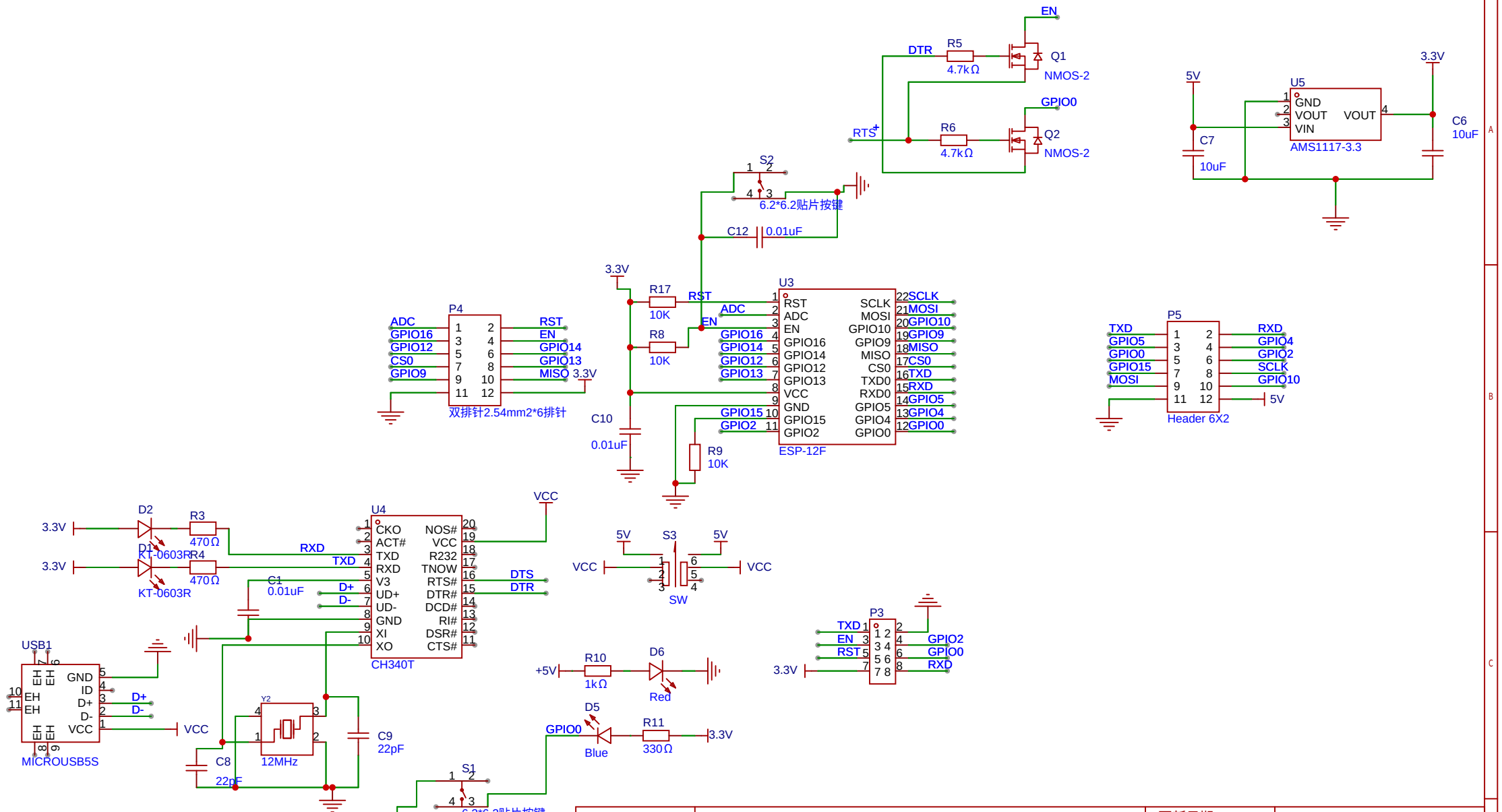

原理图	Schematic1	更新日期	2023-09-25
		创建日期	2023-09-23
图页	P1	物料编码	
绘制		XQ8266	
审阅			
		版本	尺寸
		V1.0	A4
		页 1	共 1
嘉立创EDA		嘉立创EDA	