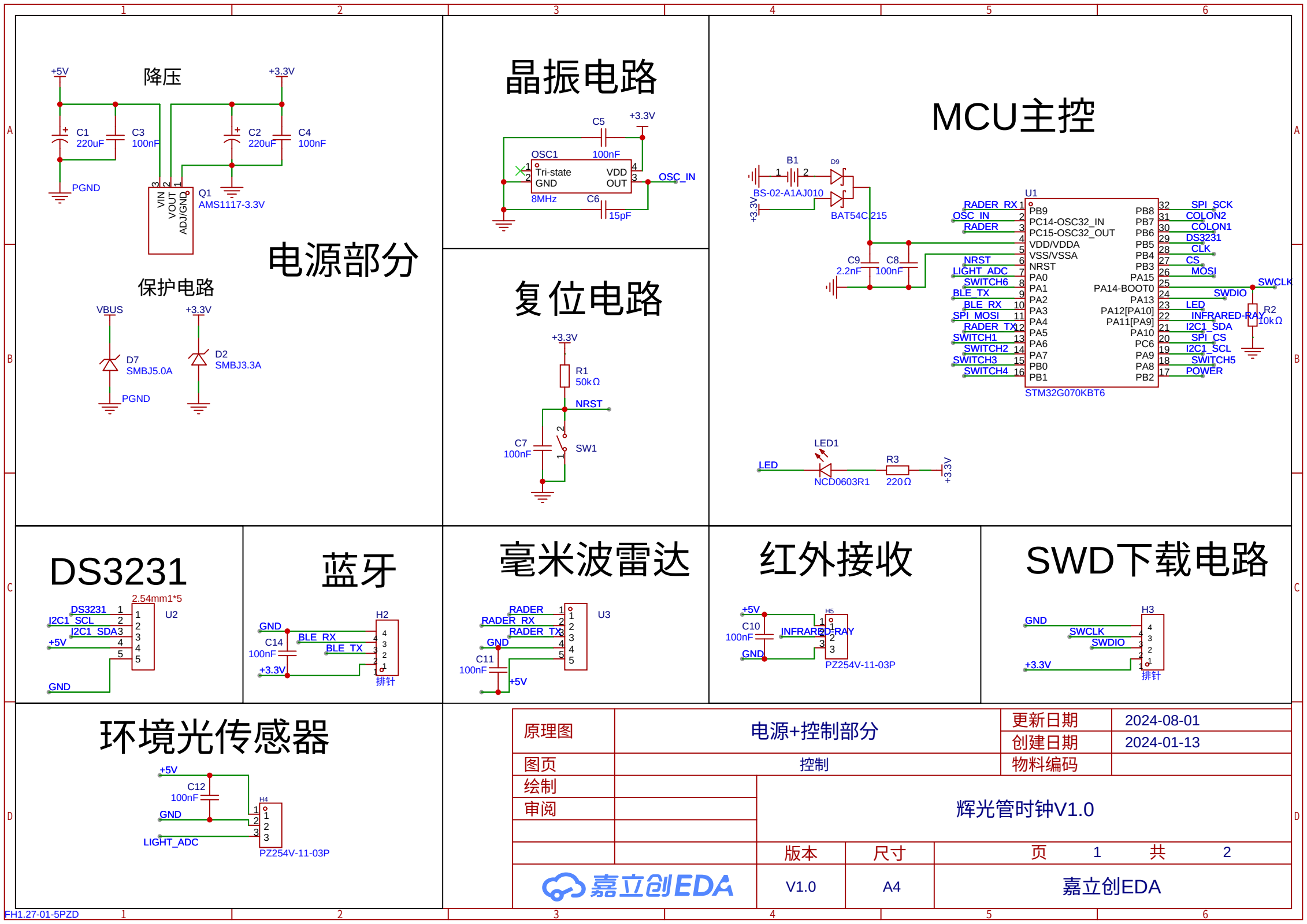
降压
+5V
+3.3V
C1 220uF
C3 100nF
C2 220uF
C4 100nF
PGND
Q1 AMS1117-3.3V
VIN VOUT ADJ/GND
电源部分
保护电路
VBUS
+3.3V
D7 SMBJ5.0A
D2 SMBJ3.3A
PGND
晶振电路
C5 100nF
+3.3V
OSC1
Tri-state
GND
VDD
OUT
OSC_IN
8MHz
C6 15pF
复位电路
+3.3V
R1 50kΩ
NRST
C7 100nF
SW1
MCU主控
B1
BS-02-A1AJ010
D9
BAT54C 215
+3.3V
C9 2.2nF
C8 100nF
U1
STM32G070KBT6
RADER_RX
OSC_IN
RADER
NRST
LIGHT_ADC
SWITCH6
BLE_TX
BLE_RX
SPI_MOSI
RADER_TX
SWITCH1
SWITCH2
SWITCH3
SWITCH4
PB9
PC14-OSC32_IN
PC15-OSC32_OUT
VDD/VDDA
VSS/VSSA
NRST
PA0
PA1
PA2
PA3
PA4
PA5
PA6
PA7
PB0
PB1
PB8
PB7
PB6
PB5
PB4
PB3
PA15
PA14-BOOT0
PA13
PA12[PA10]
PA11[PA9]
PA10
PC6
PA9
PA8
PB2
SPI_SCK
COLON2
COLON1
DS3231
CLK
CS
MOSI
SWCLK
SWDIO
LED
INFRARED-RAY
I2C1_SDA
SPI_CS
I2C1_SCL
SWITCH5
POWER
R2 10kΩ
LED1
LED
NCD0603R1
R3 220Ω
+3.3V
DS3231
2.54mm1*5
U2
DS3231
I2C1_SCL
I2C1_SDA
+5V
GND
蓝牙
GND
C14 100nF
+3.3V
BLE_RX
BLE_TX
H2
排针
毫米波雷达
U3
RADER
RADER_RX
RADER_TX
GND
C11 100nF
+5V
红外接收
+5V
C10 100nF
GND
INFRARED-RAY
H5
PZ254V-11-03P
SWD下载电路
H3
GND
SWCLK
SWDIO
+3.3V
排针
环境光传感器
+5V
C12 100nF
GND
LIGHT_ADC
H4
PZ254V-11-03P
原理图
电源+控制部分
更新日期 2024-08-01
创建日期 2024-01-13
图页
控制
物料编码
绘制
审阅
辉光管时钟V1.0
版本
尺寸
页 1 共 2
嘉立创EDA
V1.0
A4
嘉立创EDA
FH1.27-01-5PZD

# 电压电流采样

## 输入采样

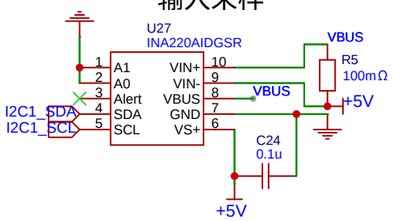


## 170V输出采样

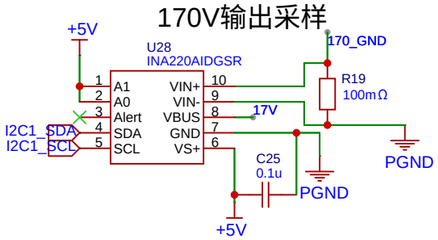


## 170V输出采样

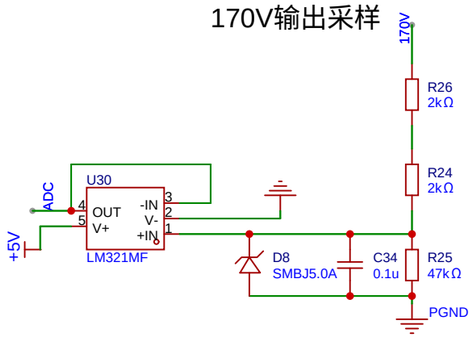


## 170V输出采样

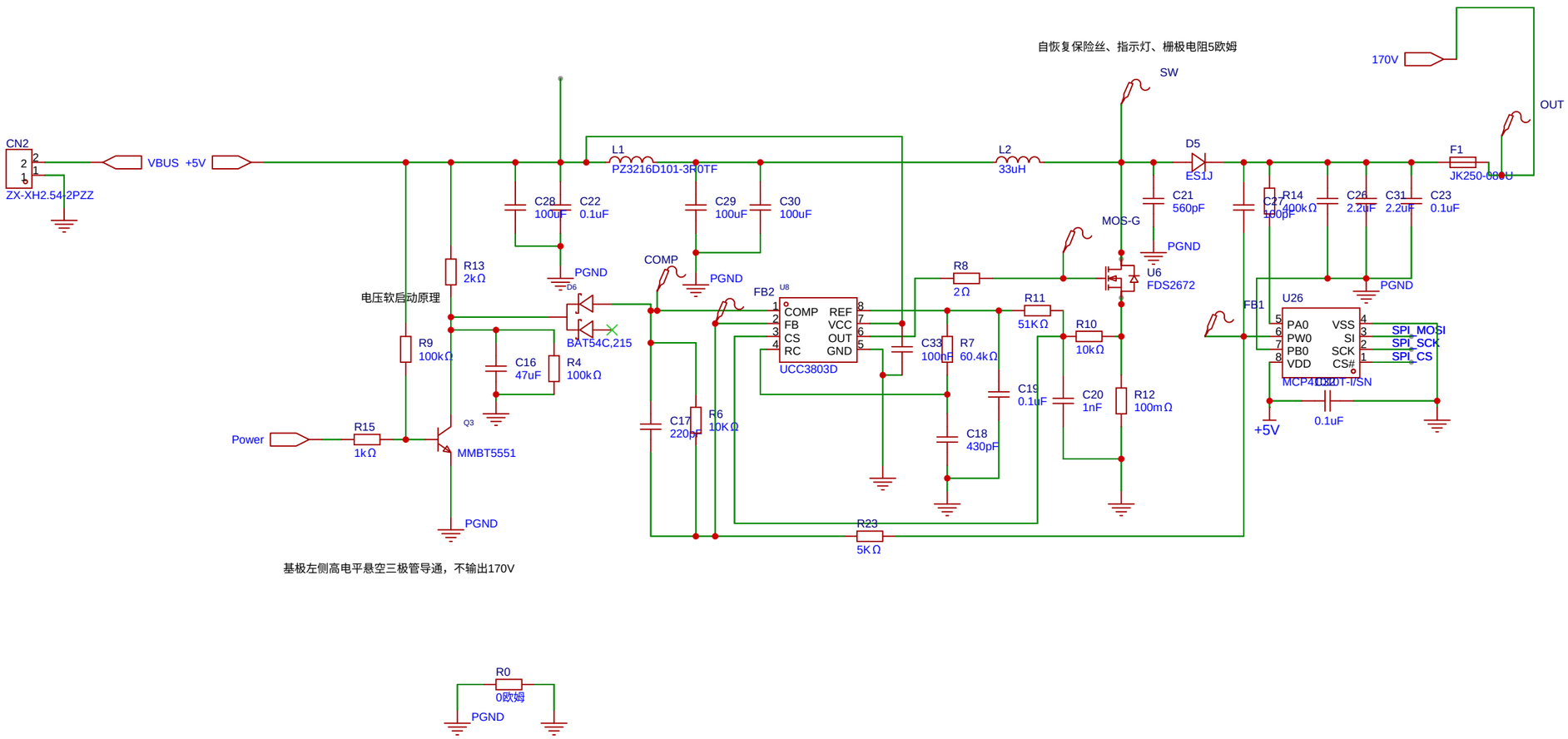


| | | | |
|---|---|---|---|
| 原理图 | 电源+控制部分 | 更新日期 | 2024-03-16 |
| | | 创建日期 | 2024-01-25 |
| 图页 | 电源 | 物料编码 | |
| 绘制 | | 辉光管时钟V1.0 | |
| 审阅 | | | |
| | | 版本 | 尺寸 | 页 2 共 2 |
| 嘉立创EDA | | V1.0 | A3 | 嘉立创EDA |