辉光管开关电路（PWM）

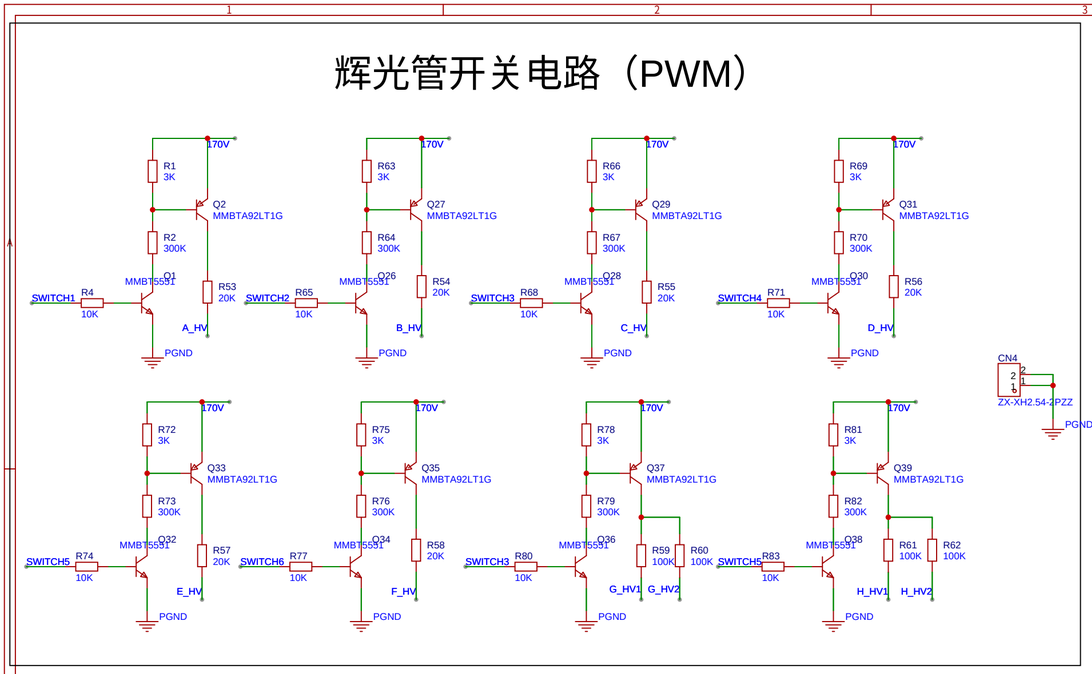

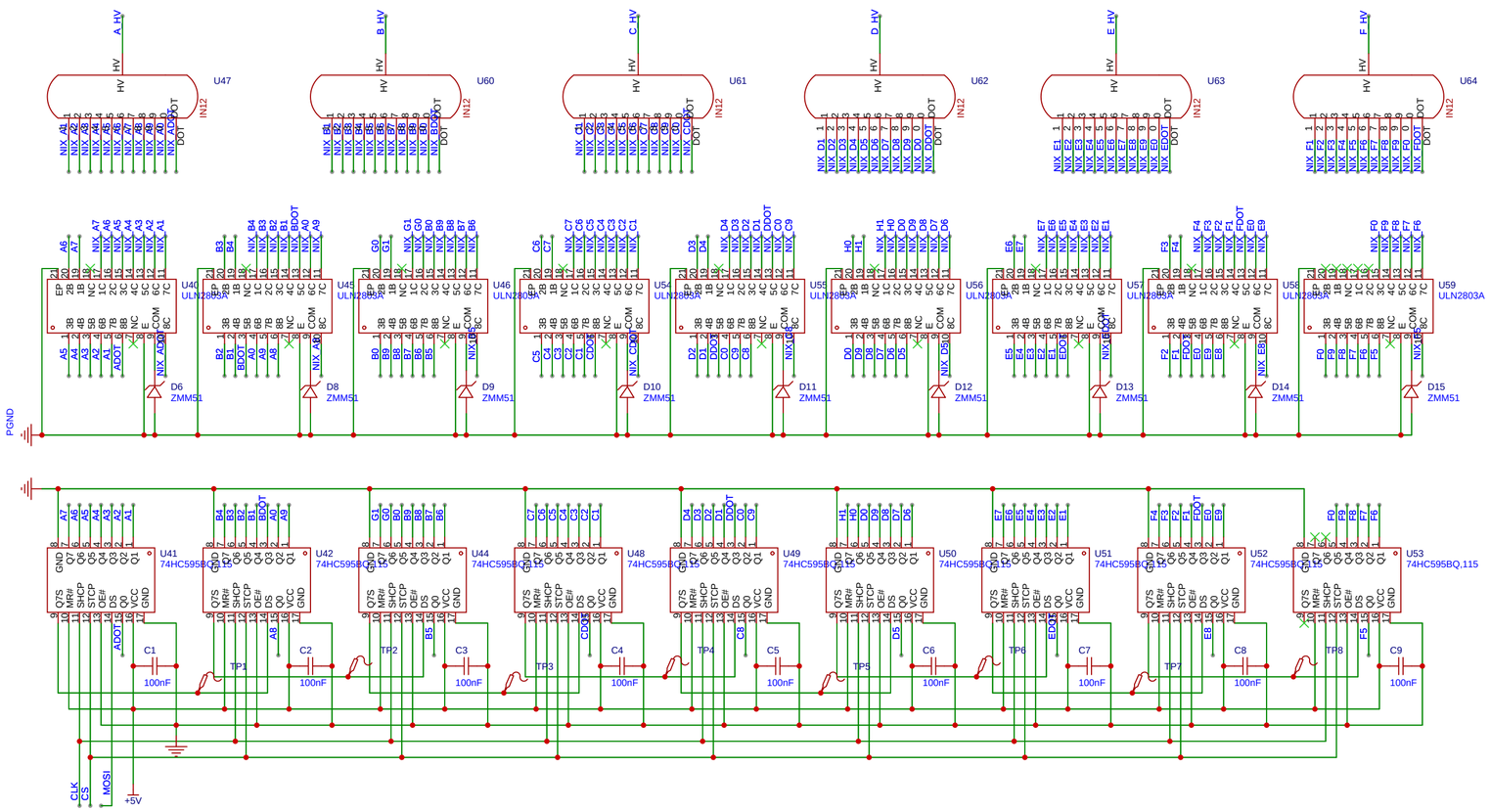

原理图	Schematic1	更新日期	2024-09-18
		创建日期	2024-09-08
图页	驱动	物料编码	
绘制	辉光管时钟V2.0		
审阅			
	版本	尺寸	页 1 共 1
嘉立创EDA	V1.0	A2	嘉立创EDA