TOLERÂNCIAS NÃO ESPECIFICADAS					ALTERAÇÃO DE DESENHO		
DIMENSÃO	0	0,0	0,00	0,000	DESCRIÇÃO DA ALTERAÇÃO	RESP.	DATA
TOLERÂNCIAS	±1,0	±0,1	±0,01	±0,005	--	--	--
ÂNGULOS	±0°30'				--	--	--

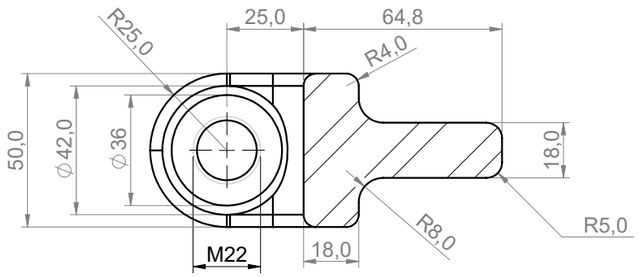

SEÇÃO B-B

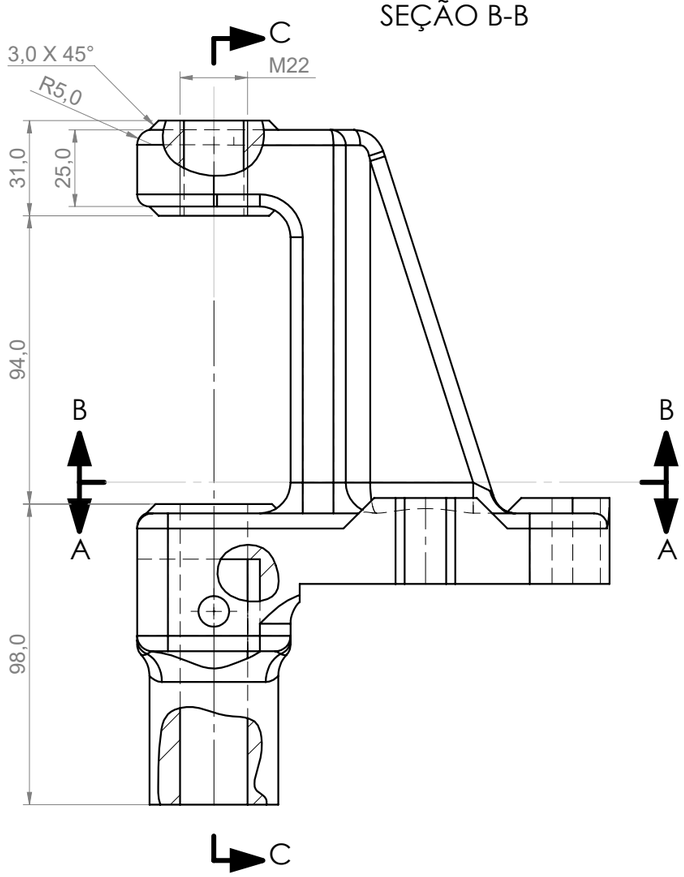

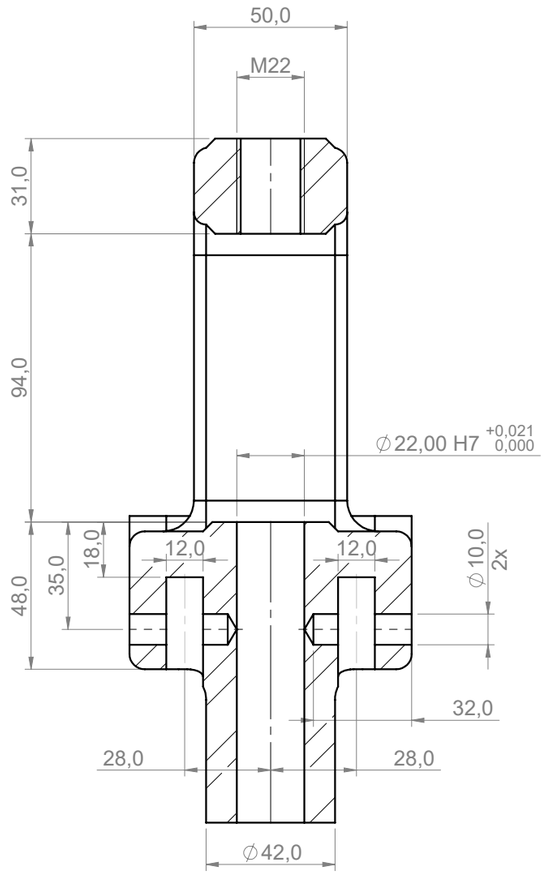

SEÇÃO C-C

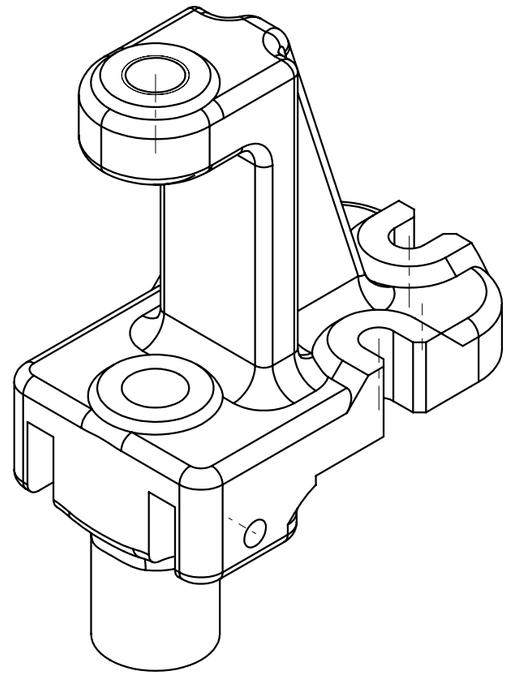

OS:

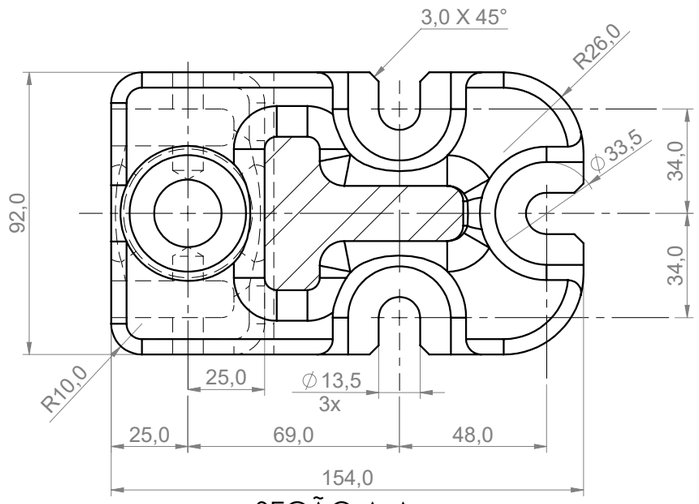

SEÇÃO A-A

101	1	CORPO	FeFu/ SAE 1020	Cfme Desenho	
POS.	QTDE.	DENOMINACAO	MATERIAL/NORMA	DIMENSOES	OBSERVACAO

	PROJETO CONFECCIONADO CONF. DUM		
LETRA	MODIFICACAO	DATA	POR
CLIENTE: JESUS "EQUIPAMENTOS"	PRODUTO:	N° DO PRODUTO:	
ESC.: 1:2	PRENSA A	MATERIAL DA PECA:	
CONSTRUÇÃO	PROJETO	N° DA FERRAMENTA:	
	DATA: 15/08/2019	FOLHA: -- / --	

FORMATO A3