TOLERÂNCIAS NÃO ESPECIFICADAS					ALTERAÇÃO DE DESENHO		
DIMENSÃO	0	0,0	0,00	0,000	DESCRIÇÃO DA ALTERAÇÃO	RESP.	DATA
TOLERÂNCIAS	±1,0	±0,1	±0,01	±0,005	--	--	--
ÂNGULOS	±0°30'				--	--	--

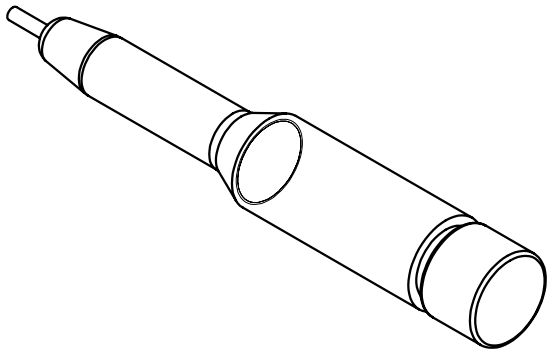

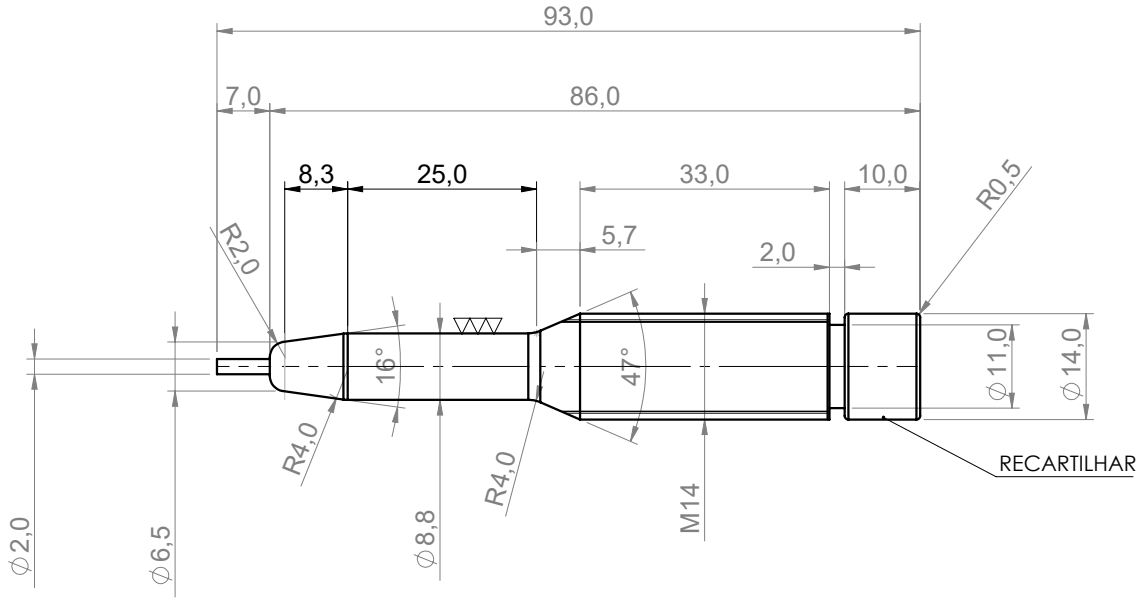

OS:

POS.	QTDE.	DENOMINACAO	MATERIAL/NORMA	DIMENSOES	OBSERVACAO
124	1	PINO DESPOLET. 38 e 357	SAE-1020	Ø19x98	

LETRA	MODIFICACAO	DATA	POR
	PROJETO CONFECCIONADO CONF. DUM		

CLIENTE: JESUS "EQUIPAMENTOS"

PRODUTO:

N° DO PRODUTO: --

ESC.: 1:1

DESPOLETADOR 38 e 357

MATERIAL DA PECA:

CONSTRUÇÃO

PROJETO

DATA: 15/08/2019

FOLHA: 01 / 01

N° DA FERRAMENTA:

FORMATO A4