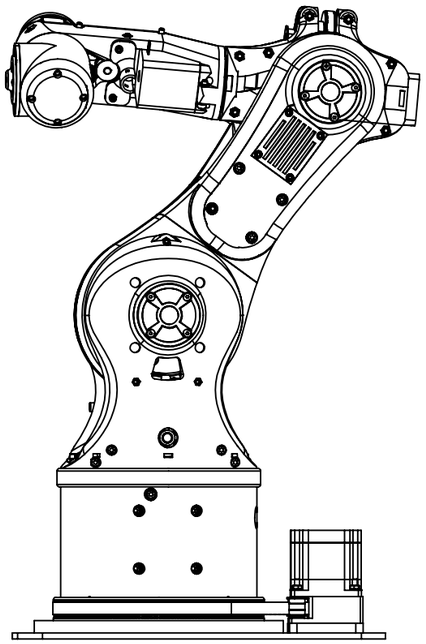

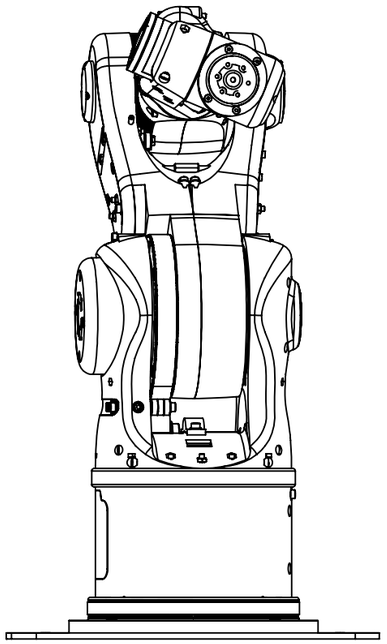

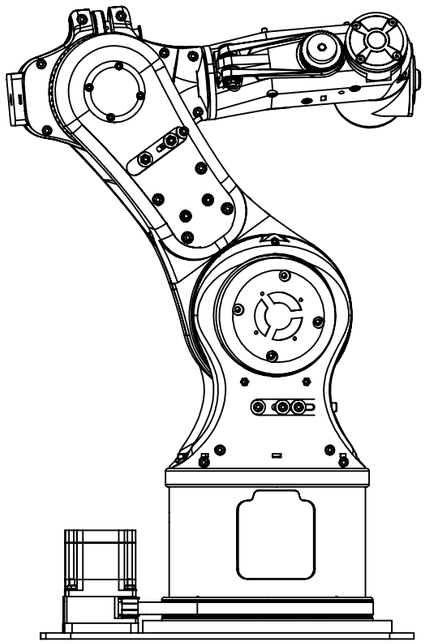

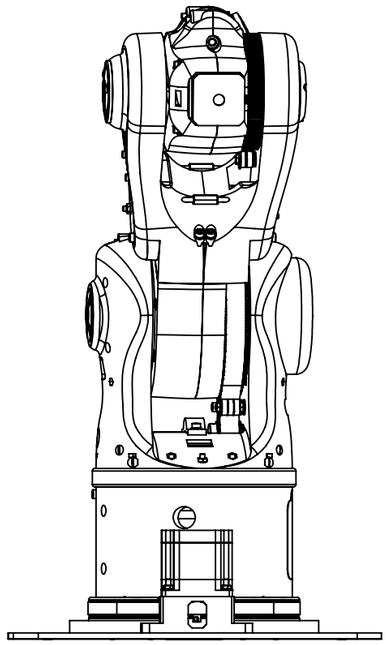

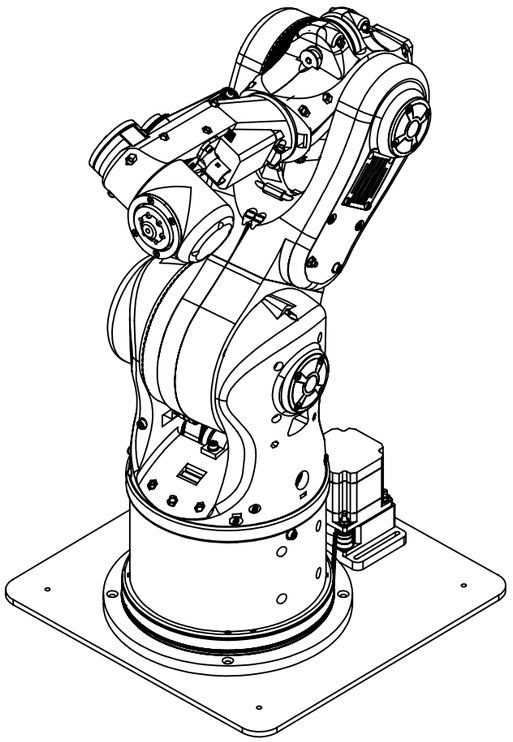

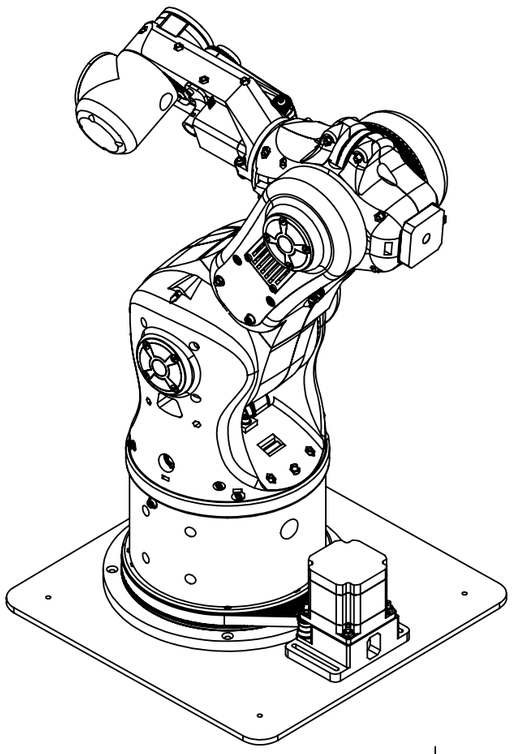

标记	处数	分区	更改文件号	签名	年 月 日	阶 段 标 记	重量	比例
设计			标准化				6.464	1:10
校核			工艺					
主管设计			审核					
			批准			共 1 张 第 1 张	版本	

“图样名称”

“图样代号”

替代

“图样代号”

零 件 代 号

借(通)用件登记

描图

描校

旧底图总号

底图总号

签字

日期