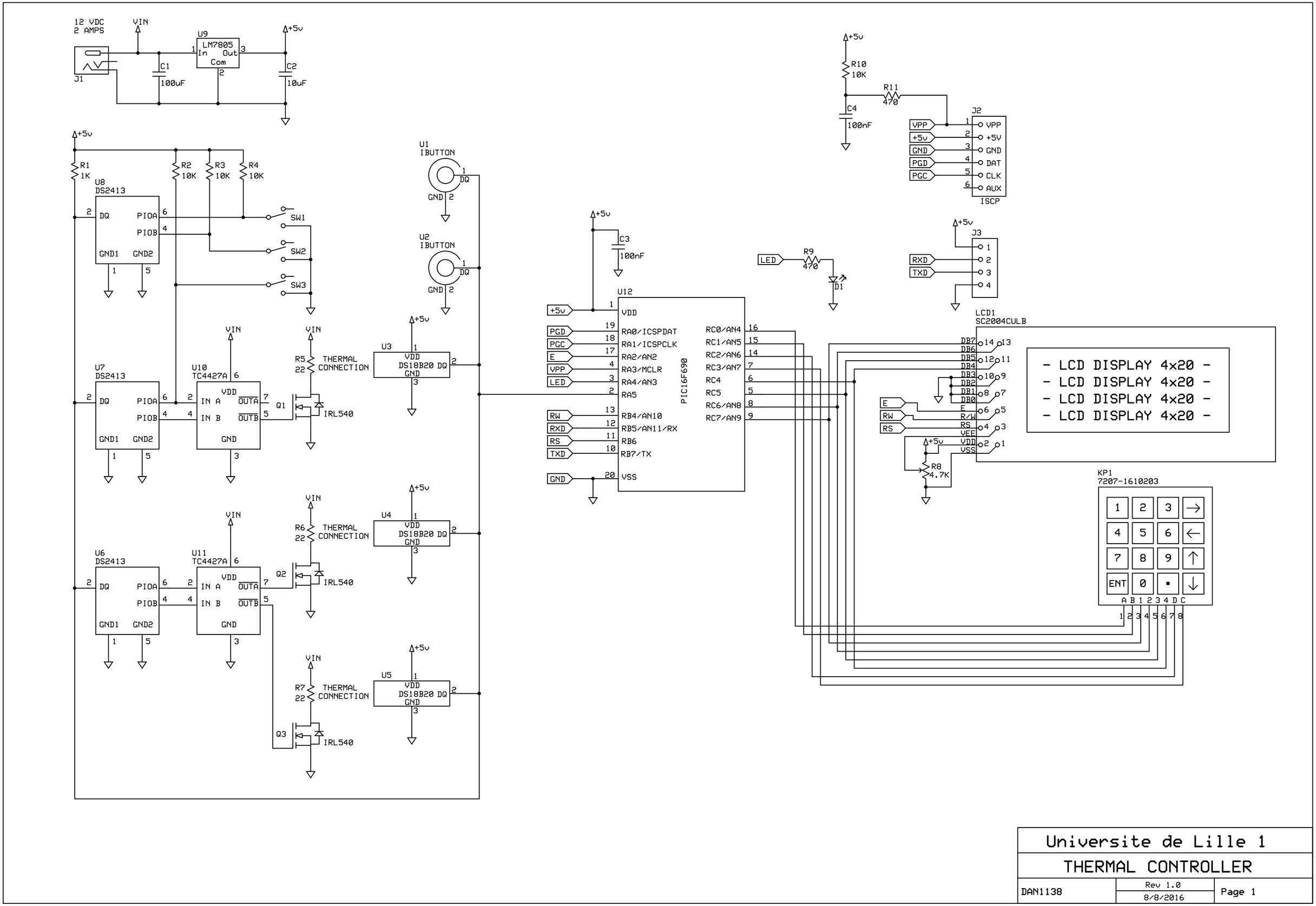

Universite de Lille 1		
THERMAL CONTROLLER		
DAN1138	Rev 1.0 8/8/2016	Page 1