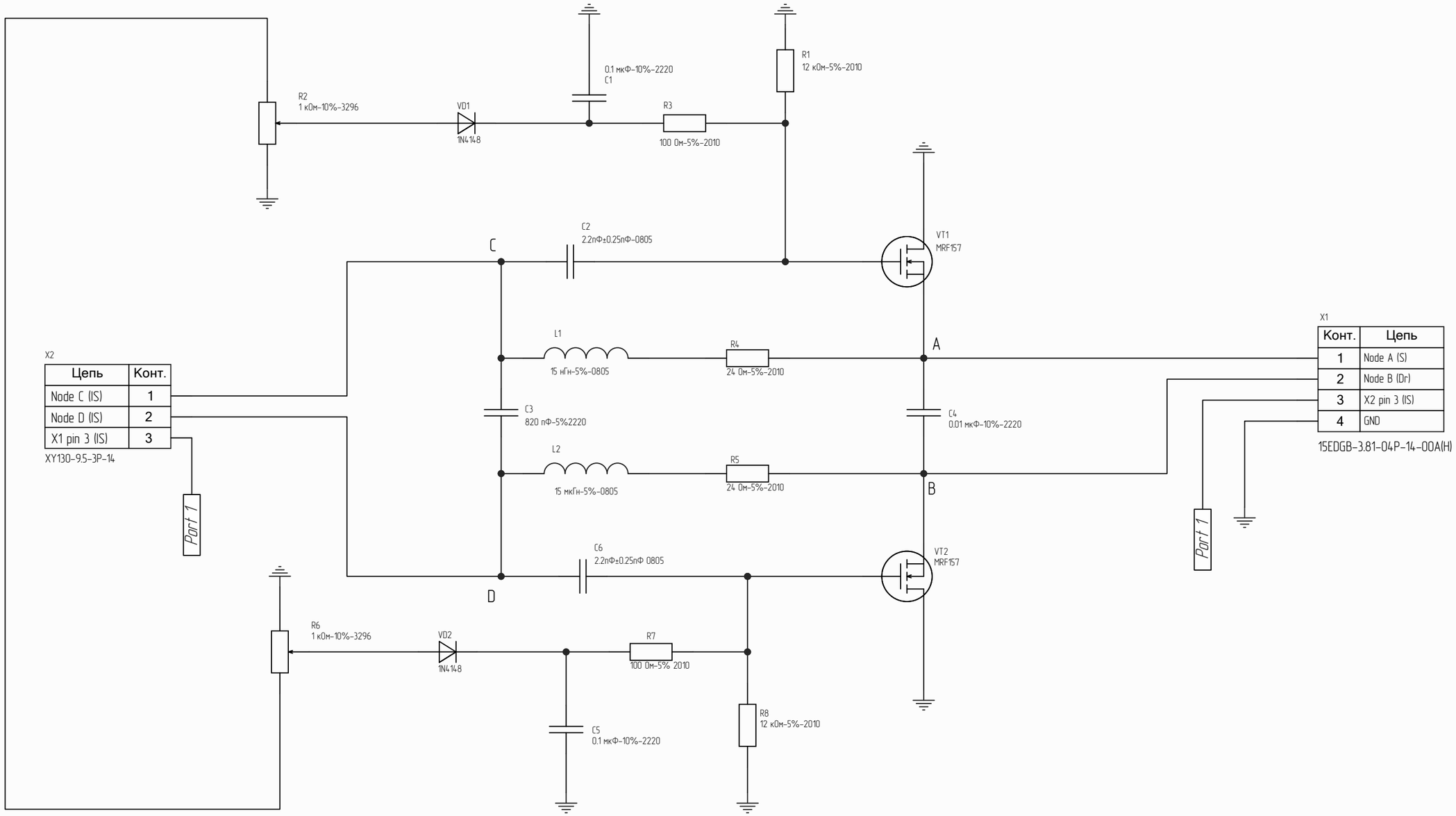

X2

Цепь	Конт.
Node C (IS)	1
Node D (IS)	2
X1 pin 3 (IS)	3

XY130-9.5-3P-14

X1

Конт.	Цепь
1	Node A (S)
2	Node B (Dr)
3	X2 pin 3 (IS)
4	GND

15EDGB-3.81-04P-14-00A(H)

Изм.	Лист	№ докум.	Подп.	Дата
Разраб.		Ли		
Пров.		Бойков		
Т.контр.				
Н.контр.				
Утв.				

МРАГ.43 1122.200 ЭЗ

Плата драйвера

Схема электрическая принципиальная

Лит.	Масса	Масштаб

Лист 1 Листов 1

РРБО-01-24

Перв. примен.

Справ. №

Подп. и дата

Инв. № дубл.

Взам. инв. №

Подп. и дата

Инв. № подл.