МРАГ.43 1122.500 ЭЗ

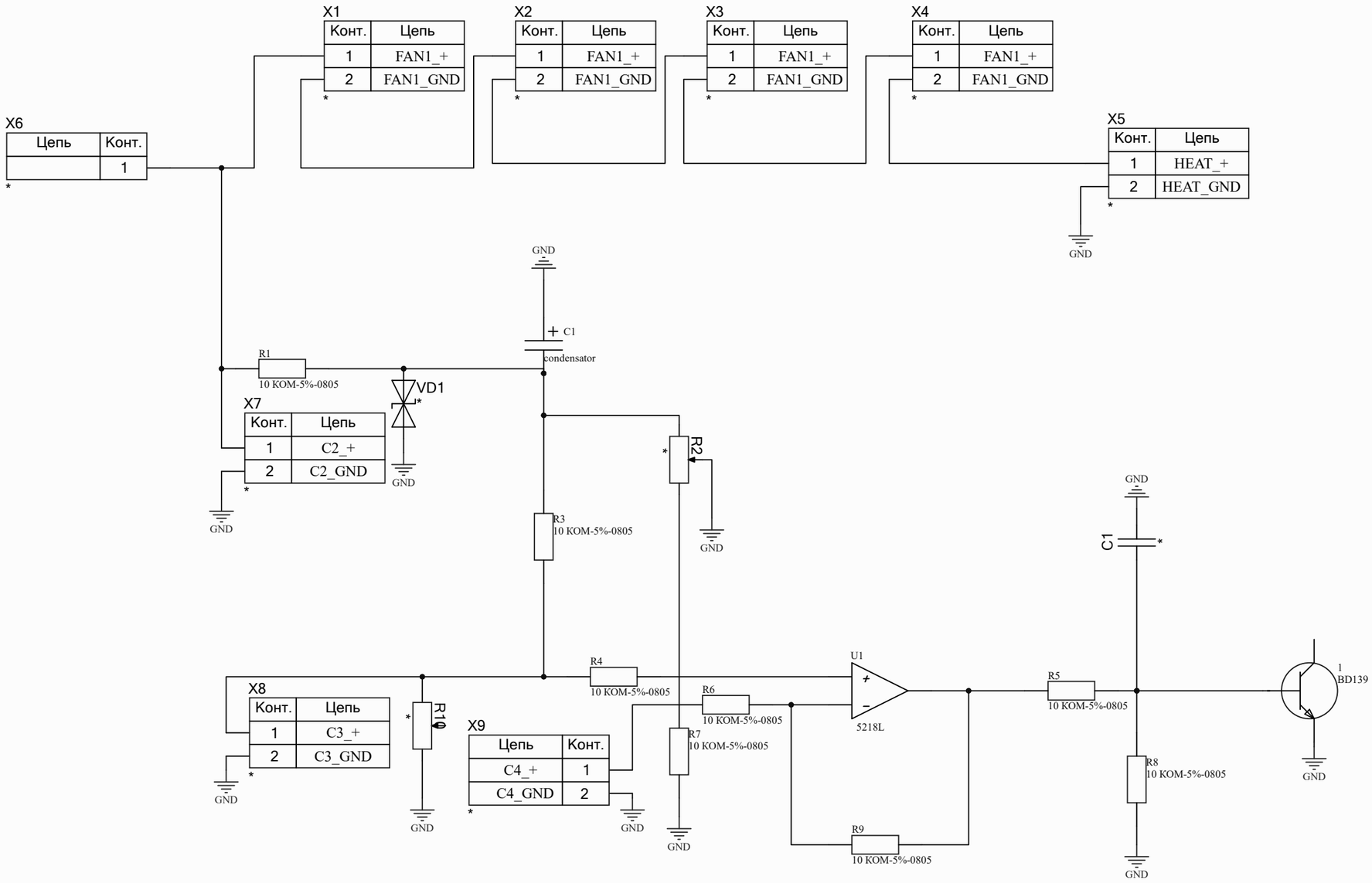

Изм.	Лист	№ докум.	Подп.	Дата	МРАГ.43 1122.500 ЭЗ
Разраб.		Воропаева			Блок охлаждения
Пров.		Бойков			Схема электрическая принципиальная
Т.контр.					Лит. / Масса / Масштаб
					Лист 1 / Листов 1
Н.контр.					РРБО-02-24
Утв.					

Перв. примен. МРАГ.43 1122.500

Справ. №

Подп. и дата

Инв. № дубл.

Взам. инв. №

Подп. и дата

Инв. № подл.

2.106-А3 Копировал Формат А3