DÉBARDEURS TIMBERJACK | FR

360D 460D 560D

Timberjack

A John Deere Company

360D
460D
560D

Puissance? Vous avez le choix

Personnalisez VOTRE prochain débardeur! Timberjack vous offre le plus vaste éventail de modèles et de composants optionnels qui soit. Vous pouvez non seulement choisir la taille et la puissance qui convient à vos besoins, mais aussi doter votre débardeur d'un moteur diesel avec dispositif d'augmentation de couple et choisir l'une ou l'autre de deux transmissions, plusieurs types d'essieux, de grappins, de treuils, de composants assurant le confort de la cabine et de nombreux autres composants offerts en option. Bref, à toutes fins pratiques, vous pouvez concevoir la machine idéale en fonction des conditions de terrain et des peuplements de récolte, et en assurer la productivité optimale.

MODÈLES	PUISSANCE
À CABLE, À PINCE ET ARCHE SIMPLE, À PINCE ET ARCHES JUMELÉES	129 HP (96 kW) À 181 HP (135 kW)

Choisissez le moteur qu'il vous faut

Les moteurs John Deere à commande électronique sont des plus novateurs. Ils produisent l'augmentation de couple nécessaire sur demande et un puissant effort à la jante pour alimenter votre chantier de façonnage systématiquement grâce à des rotations rapides. Sur un terrain résistant, la combinaison d'une servotransmission à prise directe, le rayon de braquage serré et des dispositifs de blocage de différentiel actionnés par bouton-poussoir est imbattable! Sur terrain mou ou en terrain accidenté, la servotransmission dotée d'un convertisseur de couple optionnel sur le modèle 460D garantit des déplacements sûrs et en douceur. Pour le débardage de plus fortes charges sur de longues distances, les courbes de couple variables que procurent le moteur du 560D optimise le couple à chaque changement de vitesse. Nos débardeurs, à arche simple ou arches jumelées, à câble ou à pince vous procurent la puissance et la fiabilité nécessaires pour rentabiliser vos opérations.

TRANSMISSIONS

SERVOTRANSMISSION À PRISE DIRECTE SERVOTRANSMISSION À CONVERTISSEUR DE COUPLE

360D
460D
560D

La qualité en tout et partout!

Le moteur est l'élément clé de tout débardeur. Les modèles de la nouvelle génération de débardeurs Timberjack comportent un nouveau système d'alimentation par injection d'avant-garde à commande électronique. Ce système rend les machines plus propres que jamais et leur procure le couple nécessaire au moment opportun. Grâce à leur faible régime de fonctionnement ils sont plus économiques et durent plus longtemps.

Augmentation sensible du couple

Les modèles 360D et 460D sont dotés d'un turbodiesel de 6,8 L capable de générer l'augmentation de couple nécessaire pour soulever de fortes charges, démarrer rapidement et faciliter les déplacements en terrain accidenté. Son nouveau système d'injection du carburant à galerie commune commandé électroniquement fournit l'augmentation de couple programmée dans la courbe de puissance du moteur. La puissance augmente automatiquement en réponse à la résistance d'une charge. L'efficacité de ce moteur atteint son point optimal à chaque cycle. Il comporte un bâtimoteur robuste, des pompes à huile et à eau de grande capacité et des chemises de cylindre humides durcies.

Le 560D est doté d'un turbodiesel de 8,1 L. Ce moteur produit une augmentation de couple qui facilite les départs avec charge. Il facilite aussi la maniabilité de la machine, procure une surcharge de puissance supérieure et se classe au premier rang de sa classe pour l'économie de carburant. Il peut produire un couple élevé à un régime aussi faible que 1 200 tr/min. On peut

La transmission qu'il vous faut

programmer des réglages de puissance variables selon les vitesses. En 1ère et en 2e, par exemple, le moteur opère selon la courbe de débit de carburant de base. En 3e, le débit variable de la pompe d'alimentation augmente la puissance et permet au débardeur de traîner de plus fortes charges ou de traîner une quelconque charge plus rapidement que les modèles antérieurs.

Servotransmission à prise directe ou à convertisseur de couple – choisissez celle qui convient selon la nature de votre exploitation. Pour les travaux sur terrains résistants et de courtes ou moyennes distances, la servotransmission à prise directe transfère le maximum de puissance aux roues et favorise la consommation de carburant la plus efficace qui soit. Les changements de vitesse à rapports rapprochés dans les plages de huit vitesses avant et de sept vitesses arrière permettent à l'opérateur de sélectionner la vitesse optimale en fonction de la charge et des conditions du terrain.

Bref, il peut traîner de plus fortes charges, et ce plus rapidement.

Lorsque le terrain est vraiment mou, pentu ou très accidenté, la servotransmission à convertisseur de couple procure un effort à la jante régulier qui assure des déplacements en douceur. Le convertisseur de couple, offert en option sur tous les débardeurs 460D, permet de traîner une pleine charge sur un terrain mou ou parsemé de collines, sans dérapage ou changements de vitesses rapides. Résultats : accélération régulière, rotations rapides et perturbation minimale du parterre de coupe. L'opérateur n'a pas à changer de vitesse aussi souvent et il bénéficie d'un levier de sélection de vitesses à pression qui rappelle la dernière vitesse sélectionnée et permet de gagner du temps précieux pour le passage de vitesses avant-arrière. Le levier commande du grappin de type pilote est une option populaire.

Robustesse sans précédent du groupe motopropulseur

Assortissez un groupe motopropulseur robuste avec des essieux et des pneus adaptés aux conditions du terrain et vous obtiendrez l'effort à la jante nécessaire au débardage de fortes charges, quart après quart.

Grâce au souci du détail, le groupe motopropulseur de ces débardeurs affiche une fiabilité sans précédent. La transmission est dotée d'un joint de sortie qui peut être graissé. Le débit d'huile interne qui baigne le palier du bâti avant assure une lubrification constante et élimine le besoin de canalisations externes qui peuvent être endommagées. Des composants plus résistants et de nouveaux joints en augmentent la robustesse et la durabilité.

Accès rapide à la cabine basculante

La cabine basculante peut être soulevée en quelques minutes pour faciliter l'accès à la transmission et aux autres composants du groupe motopropulseur. Les points d'entretien courant ont été bien pensés. On y trouve des filtres à carburant et des séparateurs à raccord rapide, des filtres à huile à installation rapide et une soupape d'arrêt de la vidange d'huile qui prévient les déversements.

Essieux pour les travaux en forêt

Vous avez le choix de quatre essieux dotés de dispositifs de blocage de différentiel à commande hydraulique et de freins intégrés capables de recevoir les pneus qu'exigent les conditions du terrain : essieu standard, essieu résistant, essieu super-résistant et essieu super-large et résistant (SWEDA) qui accepte les plus gros pneus basse pression ou des pneus jumelés. L'essieu de 100 po (254 cm) SWEDA comporte un bâti massif, un gros essieu, une bride de grande dimension et sa propre jauge graduée pour les vérifications d'huile rapides. Les garnitures radiales à la roue éprouvées sur cet essieu sont désormais installées sur tous les essieux de la série 1400.

Freins faible entretien

Installés dans les deux essieux, les freins hydrauliques à bain d'huile, à freinage équilibré et à compensation d'usure sont complètement fermés, ce qui évite le besoin d'un entretien périodique. Le frein de stationnement actionné à ressort et relâché à commande hydraulique peut être appliqué manuellement. Il s'applique automatiquement dès que le moteur est arrêté par la clé de contact.

Déterminez le niveau de confort qui vous convient

Les boutons de commande de chauffage, de ventilation, de climatisation et des essuie-glaces sont intégrés dans un panneau vertical étroit incorporé au montant arrière droit de la cabine qui ne gêne aucunement la visibilité de l'opérateur qui peut les joindre facilement.

Que vous optiez pour la cabine standard avec pare-brise avant et ouvertures grillagées, ou pour l'enceinte optionnelle complètement fermée et dotée d'un climatiseur, la cabine de ces débardeurs constitue un poste de travail fonctionnel. Le siège et le volant sont réglables au gré de l'opérateur. Le siège pivotant évite des efforts inutiles. Et les manettes de commande avec touches à effleurement sont positionnées pour optimaliser le contrôle avec le minimum d'effort.

On a pensé à tout

La cabine silencieuse montée sur des supports antivibratoires est dotée d'un pare-brise teinté et d'un pare-soleil. Des grillages robustes protègent les côtés et l'arrière de la machine. À l'intérieur, l'opérateur dispose de tout ce qu'il faut pour minimiser l'effort des travaux de débardage. Le siège est réglable en tous sens selon sa taille et son poids. Le volant de direction avec poignée de volant, en plus d'être extensible, peut aussi être incliné vers le haut ou le bas. En option, un accélérateur à main comptant trois réglages de vitesses permet à l'opérateur de libérer le pied qu'il appuie sur l'accélérateur au plancher surdimensionné. Le dégagement aux jambes est amplement suffisant. Le levier de changement de vitesse de la transmission à prise directe monté sur l'appui-bras comporte un bouton-poussoir pour le blocage et le déblocage des différentiels. La cabine compte aussi de nombreux extras pour améliorer le confort – un plafonnier, de l'espace de rangement sous l'appui-bras pour les cassettes et une prise pour téléphone cellulaire, un porte-boisson, des compartiments dans les portes et même un patère.

À l'abri des éléments

La cabine optionnelle fermée comporte des glaces de polycarbonate qui bouchent toutes les ouvertures. Seules les portes comportent des grillages. L'étanchéité de cette cabine empêche l'infiltration de la poussière et favorise l'efficacité des appareils de climatisation, de ventilation et de chauffage. Le poste AM/FM stéréo optionnel installé dans la garniture de pavillon profilée est doté de haut-parleurs à distance et d'un lecteur de cédérom ou de cassette.

Choix de sièges

Suspension mécanique, suspension pneumatique, revêtement de vinyle ou de tissu – à vous de choisir! Tous les sièges sont réglables en hauteur et en direction avant et arrière. L'angle du dos est aussi réglable, tout comme la hauteur des appui-bras. Les sièges pivotent de 15 degrés à 22,5 degrés et 30 degrés ce qui réduit la tension pour le cou et le dos de l'opérateur lorsqu'il regarde vers l'arrière.

Un coup d'œil suffit pour voir la température du moteur, de l'huile à transmission ou le niveau de carburant.

Tableau de bord complet

Le bouton de sélection à gauche du tableau de bord appelle des lectures numériques de l'horamètre, de la sélection de vitesse, de la tension de la batterie, du régime du moteur et de la température du liquide hydraulique. Il permet aussi d'afficher les codes de défaillance du moteur ou de la transmission. Les témoins d'alerte disposés en rangée au bas du tableau de bord émettent aussi des signaux sonores signalant soit une défaillance majeure (il faut arrêter la machine) soit une mise en garde (présence d'une défaillance moins urgente).

360D
460D
560D

Débardage rapide de fortes charges

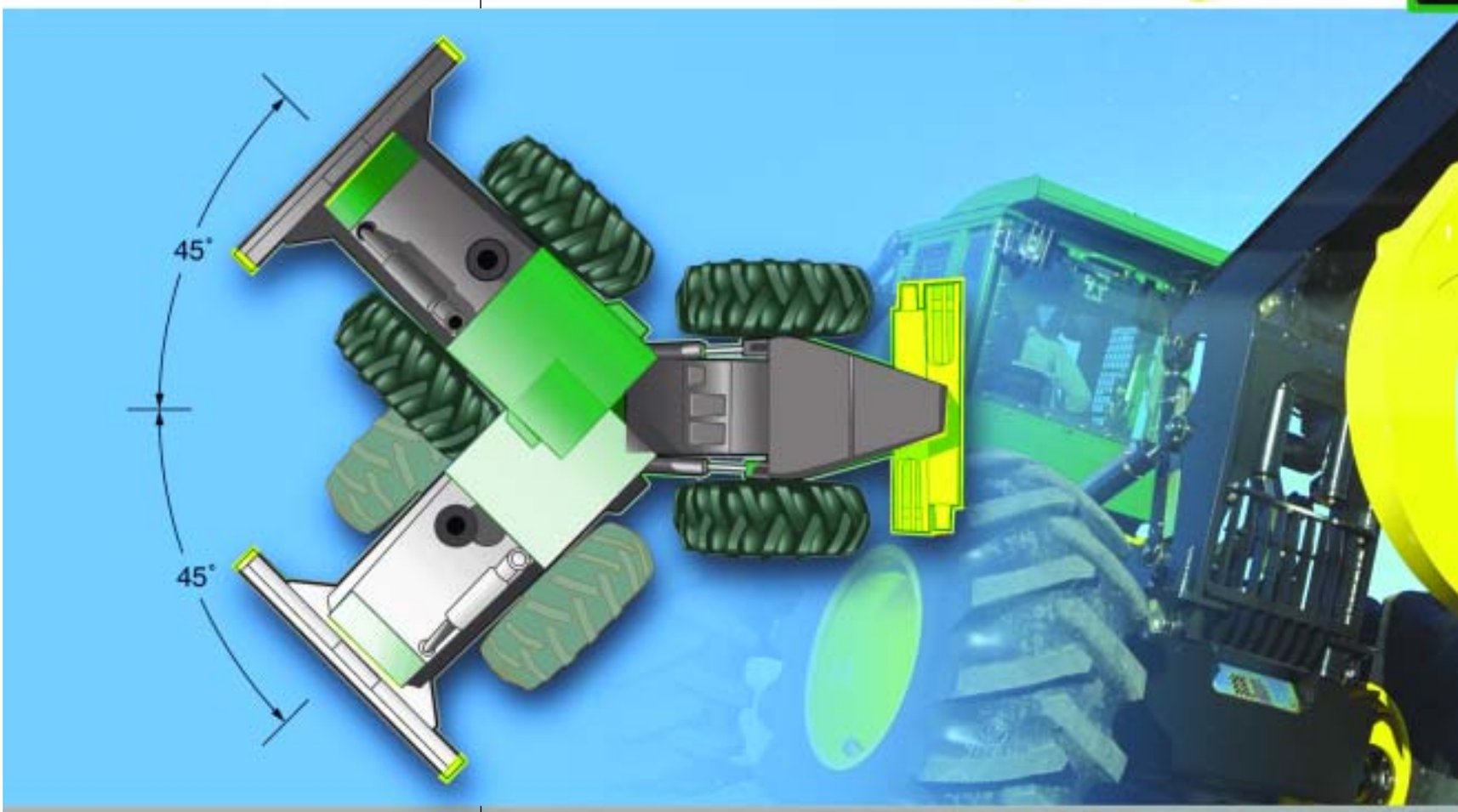

Quelque soit le type de débardeur – à câble ou à pince – les machines de Timberjack sont incomparables sur les plans de la rapidité de l'assemblage et du transport de charges depuis le parterre de coupe jusqu'à la jetée. Grâce à la répartition de la charge sur les essieux avant et arrière, la traction est concentrée sur les pneus avant. Qui plus est, l'angle d'articulation de 90 degrés et les dispositifs de blocage des différentiels procurent à l'opérateur une maniabilité exceptionnelle et sensible.

Arche simple ou arches jumelées

Chaque configuration a sa place. L'arche simple soulève ou abaisse le grappin. Elle représente la configuration idéale où l'opérateur n'a qu'à prendre des empilements de bois en une seule passe. La configuration à arches jumelées permet non seulement de soulever et d'abaisser la charge, mais aussi l'extension vers l'arrière. Ceci permet de gagner du temps lorsque les empilements sont éparpillés ou se trouvent en amont du débardeur. Cette configuration permet aussi d'approcher la charge de la machine pour optimaliser la distribution du poids et le contrôle de fortes charges sur de longues distances.

Grappins rapides à serrage puissant

Les grappins de Timberjack facilitent la prise d'une charge en une seule passe. Chaque pince est dotée d'un vérin hydraulique sensible à la charge. Un moteur à couple élevé pilote le grappin à rotation continue sur 360 degrés. Le circuit hydraulique à centre fermé et à détecteur de charge maintient une pression constante sur les pinces. La construction en caisson des pinces comportant trois nervures les rend plus résistantes et légères qu'auparavant. Les extrémités sont dotées de pointes d'acier résistant à l'usure. Et le cheminement des canalisations prévient leur usure par

Guides-câbles et butées de boucliers robustes

Un coup d'œil suffit pour voir que le bouclier des débardeurs à câble est conçu pour résister aux rudes chocs qu'il subit. Le guide-cable robuste et réglable, le bouclier, le grillage protecteur transparent et les butées latérales robustes protègent les pneus, le bâti arrière, le treuil et l'opérateur. Les butées sont même profilées pour guider les gros bouts des tiges en position optimale pour le contrôle de la charge durant le débardage.

Treuils puissants

Le treuil Timberjack 4000, de série sur les débardeurs à câble, est considéré comme le plus fiable qui soit. Outre sa rapidité, il procure une traction nominale à vide pouvant atteindre 212 kN (47 697 li-pi). Scellé et lubrifié sous pression, le treuil est actionné par un levier de commande simple. Un treuil plus puissant et plus gros offert en option – le modèle 6000 – dont la capacité du tambour est supérieure à celle du modèle 4000, affiche une traction nominale à vide de 225 kN (50 517 li-pi).

Arche pour coupes d'éclaircies dans le Sud

abrasion. Bref, ces grappins sont incomparables! Conçu pour augmenter la rentabilité des premières coupes d'éclaircie, le débardeur 460D à arche simple offert en option peut traîner de plus fortes charges à chaque aller-retour à la jetée. Résultat : augmentation du volume de bois livré à chaque quart. Ce modèle comporte un grappin énorme de 123 po (312 cm) et un empattement allongé à 145 po (368 cm). Cet empattement augmente l'équilibre et la stabilité du débardeur et en améliore la traction lorsqu'il faut faire marche arrière en amont ou reculer en direction d'une ébrancheuse.

Lame de poussage robuste et polyvalente

La lame de poussage de série est dotée d'une arête coupante remplaçable d'acier dur qui en prolonge la vie utile. L'angle d'approche facilite l'empilage de troncs et l'entretien de sentiers de débardage. Une lame super-robuste et plus large (9 pi 8 po ou 2,95 m), offerte en option sur les modèles 460D et 560D, est dotée d'une arête encore plus robuste. La largeur de cette lame augmente la protection des pneus et son poids supérieur améliore la distribution du poids de fortes charges.

DÉBARDEURS À PINCE

Données techniques

360D 460D 560D

TIMBERJACK

Moteur	360D	460D	560D
Type	John Deere 6068T, 6 cylindres conforme aux normes d'émissions, turbocompresseur avec dispositif de compensation pour l'altitude et limitateur d'étincelle.	John Deere 6068H, 6 cylindres conforme aux normes d'émissions, turbocompresseur avec dispositif de compensation pour l'altitude et limitateur d'étincelle.	John Deere 6081H, 6 cylindres conforme aux normes d'émissions, turbocompresseur avec dispositif de compensation pour l'altitude et limitateur d'étincelle.
Puissance nominale @ 2 200 tr/min	SAE brute 129 HP *96 kW*	SAE brute 168 HP *125 kN*	SAE brute 177 HP *132 kN*
Avec convertisseur de couple optionnel		SAE brute 181 HP *135 kN*	
Puissance de crête	SAE nette 117 HP *87 kN*	SAE nette 160 HP *119 kN*	SAE nette 171 HP *127 kN*
Avec convertisseur de couple optionnel		SAE nette 171 HP *128 kN*	
Cylindrée	414 po³ *6,8 L*	414 po³ *6,8 L*	494 po³ *8,1 L*
Couple net maximal	32 % @ 1 400 tr/min / 383 li-pi *522 Nm*	30 % @ 1 400 tr/min / 494 li-pi *670 Nm*	37 % @ 1 400 tr/min / 578 li-pi *785 Nm*
Avec convertisseur de couple optionnel		28 % @ 1 400 tr/min / 529 li-pi *717 Nm*	
Consommation carburant type	2,7 à 4,0 gal/h *10,5 à 15 L/h*	4,0 à 5,7 gal/h *15,0 à 21,6 L/h*	4,1 à 6,2 gal/hr *15,5 à 23,4 L/h*
Avec convertisseur de couple optionnel		4,5 à 6,3 gal/h *17,0 à 23,8 L/h*	
Filtre à air	deux étages avec élément de sécurité et soupape d'élimination de la poussière	deux étages avec élément de sécurité et soupape d'élimination de la poussière	deux étages avec élément de sécurité et soupape d'élimination de la poussière
Système de refroidissement	radiateur résistant, réservoir d'expansion en ligne	radiateur résistant, réservoir d'expansion en ligne	radiateur résistant, réservoir d'expansion en ligne
Ventilateur de refroidissement	soufflant	soufflant	soufflant
Lubrification	système sous pression avec refroidisseur d'huile	système sous pression avec refroidisseur d'huile	système sous pression avec refroidisseur d'huile
Filtre à huile	vertical et amovible	vertical et amovible	vertical et amovible
Circuit électrique	12 volts, alternateur de 65 A	12 volts, alternateur de 65 A	12 volts, alternateur de 65 A
Batteries (2 de 12 volts)	puissance de réserve : 360 min, 1 850 CCA	puissance de réserve : 360 min, 1 850 CCA	puissance de réserve : 360 min, 1 850 CCA

Transmission	360D / 460D / 560D
Type	servotransmission à prise directe*
Filtration d'huile	sous pression avec filtre de 10 microns et dérivation

* servotransmission à convertisseur de couple en option sur le modèle 460D seulement

Rendement du groupe motopropulseur	360D avec pneus de 28L-26		460D avec pneus de 30,5-32		560D avec pneus de 30,5-32	
Sans dérapage	vitesse max. @ 2 000 tr/min	puissance d'utilisation à la barre @ couple de pointe	vitesse max. @ 2 000 tr/min	puissance d'utilisation à la barre @ couple de pointe	vitesse max. @ 2 000 tr/min	puissance d'utilisation à la barre @ couple de pointe
Avant						
1ère vitesse	1,5 mi/h *2,4 km/h*	32 745 lb *146 kN*	1,7 mi/h *2,7 km/h*	37 645 lb *167 kN*	1,7 mi/h *2,7 km/h*	42 385 lb *189 kN*
2e vitesse	2,0 mi/h *3,2 km/h*	24 672 lb *110 kN*	2,3 mi/h *3,7 km/h*	28 364 lb *126 kN*	2,3 mi/h *3,7 km/h*	31 935 lb *142 kN*
3e vitesse	2,6 mi/h *4,2 km/h*	18 535 lb *82 kN*	3 mi/h *4,8 km/h*	21 309 lb *95 kN*	3 mi/h *4,8 km/h*	23 992 lb *107 kN*
4e vitesse	3,5 mi/h *5,6 km/h*	13 963 lb *62 kN*	4 mi/h *6,4 km/h*	16 052 lb *71 kN*	4 mi/h *6,4 km/h*	18 074 lb *80 kN*
5e vitesse	4,6 mi/h *7,4 km/h*	10 462 lb *47 kN*	5,4 mi/h *8,7 km/h*	12 028 lb *54 kN*	5,4 mi/h *8,7 km/h*	13 542 lb *60 kN*
6e vitesse	6,1 mi/h *9,8 km/h*	7 867 lb *35 kN*	7,2 mi/h *11,6 km/h*	9 044 lb *40 kN*	7,2 mi/h *11,6 km/h*	10 183 lb *45 kN*
7e vitesse	9,1 mi/h *14,7 km/h*	5 313 lb *24 kN*	10,7 mi/h *17,2 km/h*	6 108 lb *27 kN*	10,7 mi/h *17,2 km/h*	6 878 lb *31 kN*
8e vitesse	12,1 mi/h *19,5 km/h*	3 987 lb *18 kN*	14,1 mi/h *22,7 km/h*	4 584 lb *20 kN*	14,1 mi/h *22,7 km/h*	5 159 lb *23 kN*
Arrière						
1ère vitesse	1,5 mi/h *2,4 km/h*	32 745 lb *146 kN*	1,7 mi/h *2,7 km/h*	37 645 lb *167 kN*	1,7 mi/h *2,7 km/h*	37 645 lb *167 kN*
2e vitesse	2,0 mi/h *3,2 km/h*	24 672 lb *110 kN*	2,3 mi/h *3,7 km/h*	28 364 lb *126 kN*	2,3 mi/h *3,7 km/h*	28 364 lb *126 kN*
3e vitesse	2,6 mi/h *4,2 km/h*	18 535 lb *82 kN*	3 mi/h *4,8 km/h*	21 309 lb *95 kN*	3 mi/h *4,8 km/h*	21 309 lb *95 kN*
4e vitesse	3,5 mi/h *5,6 km/h*	13 963 lb *62 kN*	4 mi/h *6,4 km/h*	16 052 lb *71 kN*	4 mi/h *6,4 km/h*	16 052 lb *71 kN*
5e vitesse	4,6 mi/h *7,4 km/h*	10 462 lb *47 kN*	5,4 mi/h *8,7 km/h*	12 028 lb *54 kN*	5,4 mi/h *8,7 km/h*	12 028 lb *54 kN*
6e vitesse	6,1 mi/h *9,8 km/h*	7 867 lb *35 kN*	7,2 mi/h *11,6 km/h*	9 044 lb *40 kN*	7,2 mi/h *11,6 km/h*	9 044 lb *40 kN*
7e vitesse	9,1 mi/h *14,7 km/h*	5 313 lb *24 kN*	10,7 mi/h *17,2 km/h*	6 108 lb *27,2 kN*	10,7 mi/h *17,2 km/h*	6 108 lb *27 kN*

Essieux — 360 D / 460 D / 560 D

Engrenages de commande finale	robustes, planétaires, montés dans l'essieu
Différentiels	blocage à commande hydraulique en déplacement
Débattement de l'essieu avant	30 degrés, de butée à butée

Freins

Freins de stationnement	à longue durée de vie, montés dans l'essieu, à disque humide refroidis à l'huile, à compensation d'usure et à freinage sur essieux avant et arrière
Frein de stationnement	automatique, actionné à ressort, desserrage à commande hydraulique, scellé et lubrifié, à disque humide et intégré dans la transmission

Direction

Articulation du châssis	90 degrés, de butée à butée
Volant avec soupape Orbitrol[md]	

Circuit hydraulique

	360 D	460 D	560 D
Pompe	à pistons axiaux et cylindrée variable	à pistons axiaux et cylindrée variable	à pistons axiaux et cylindrée variable
Débit nominal maximal	27 gal/min *102 L/min* @ 2 200 tr/min	42 gal/min *159 L/min* @ 2 200 tr/min	42 gal/min *159 L/min* @ 2 200 tr/min
Pression	3 000 psi *20 684 kPa*	3 000 psi *20 684 kPa*	3 000 psi *20 684 kPa*
Filtration d'huile	un filtre d'huile de renvoi, 10 microns avec dérivation	un filtre d'huile de renvoi, 10 microns avec dérivation	un filtre d'huile de renvoi, 10 microns avec dérivation

Treuil (Optionnel)

Type	scellé, embrayage et frein à disque humide, lubrification sous pression commande a levier unique		scellé, embrayage et frein à disque humide, lubrification sous pression commande a levier unique		scellé, embrayage et frein à disque humide, lubrification sous pression commande a levier unique	
Capacité du câble	*4 000 (tambour de 8 po)*	*4 000 (tambour de 10 po)*	*4 000 (tambour de 8 po)*	*4 000 (tambour de 10 po)*		*6 000 (tambour de 11 po)*
Câble de 0,625 po *15,8 mm*	254 pi *77,4 m*	199 pi *60,6 m*	254 pi *77,4 m*	199 pi *60,6 m*		373 pi *114 m*
Câble de 0,75 po *19,1 mm*	179 pi *54,6 m*	141 pi *43 m*	179 pi *54,6 m*	141 pi *43 m*		263 pi *80,2 m*
Câble de 0,875 po *22,2 mm*	129 pi *39,3 m*	101 pi *30,8 m*	129 pi *39,3 m*	101 pi *30,8 m*		189 pi *58 m*
Câble de 1 po *25,4 mm*	100 pi *30,5 m*	78 pi *23,8 m*	100 pi *30,5 m*	78 pi *23,8 m*		147 pi *45 m*
Effort de traction @ couple maximal						
Câble de 0,625 po *15,8 mm*	*tambour vide*	*tambour plein*	*tambour vide*	*tambour plein*	*tambour vide*	*tambour plein*
4 000 (tambour 8 po, haute vitesse)	31 726 lb *141 kN*	19 036 lb *85 kN*	40 942 lb *182 kN*	24 565 lb *109 kN*		
4 000 (tambour de 8 po, vitesse standard)		36 960 lb *164 kN*	22 176 lb *99 kN*	47 697 lb *212 kN*	28 618 lb *127 kN*	
4 000 (tambour de 10 po, haute vitesse)	30 003 lb *133 kN*	22 176 lb *99 kN*	38 719 lb *172 kN*	28 618 lb *127 kN*		
6 000 (tambour de 11 po, haute vitesse)					50 517 lb *225 kN*	31 527 lb *140 kN*
Vitesse d'enroulement @ 2 000 tr/min						
Câble de 0,625 po *15,8 mm*	*tambour vide*	*tambour plein*	*tambour vide*	*tambour plein*	*tambour vide*	*tambour plein*
4 000 (tambour 8 po, haute vitesse)	142 pi/min *43,2 m/min*	236 pi/min *72,0 m/min*	142 pi/min *43,2 m/min*	236 pi/min *72,0 m/min*		
4 000 (tambour de 8 po, vitesse standard)	*37,1 m/min*	122 pi/min *61,8 m/min*	203 pi/min *37,1 m/min*	122 pi/min *61,8 m/min*	203 pi/min	
4 000 (tambour de 10 po, haute vitesse)	150 pi/min *45,7 m/min*	203 pi/min *61,8 m/min*	150 pi/min *45,7 m/min*	203 pi/min *61,8 m/min*		
6 000 (tambour de 11 po, haute vitesse)					128 pi/min *39,0 m/min*	205 pi/min *62,5 m/min*

Orbitrol[MD] est une marque deposee de la societe Eaton Corp.

DÉBARDEURS À PINCE

Données techniques

360D 460D 560D

TIMBERJACK

Dimensions	360D	460D	560D
Pneus	28L-26, 12 PR LS2	28L-26, 14 PR LS2	30,5-32, 16 PR LS2
A Hauteur totale*	9 pi 10,5 po *3,01 m*	9 pi 11 po *3,03 m*	10 pi 3,1 po *3,13 m*
B Levage max. de la lame	3 pi 11,6 po *1,21 m*	4 pi 3,5 po *1,31 m*	4 pi 11 po *1,50 m*
C Profondeur de lame, sous terre	11,3 po *288 mm*	14,5 po *367 mm*	14,2 po *360 mm*
D De l'essieu avant à l'avant de la machine	4 pi 11,3 po *1 507 mm*	5 pi 6,3 po *1 685 mm*	5 pi 10 po *1 777 mm*
E De l'essieu avant à l'arête coupante de lame	6 pi 11,2 po *2 112 mm*	7 pi 6,2 po *2 292 mm*	8 pi 1,4 po *2 474 mm*
F De l'essieu avant à l'articulation	5 pi 2 po *1 575 mm*	5 pi 8 po *1 727 mm*	5 pi 8 po *1 727 mm*
G Empattement	9 pi 7 po *2 920 mm*	11 pi 3 po *3 430 mm*†	12 pi 1 po *3 680 mm*

*Ajouter 6,3 po *160 mm* lorsque la machine est dotée d'un réservoir à l'eau
†Machine à double fonction, empattement de 12 pi 1 po *3 680 mm*

GRAPPIN	Fonction unique	Fonction unique	Double fonction	Fonction unique	Double fonction
H Hauteur du grappin au niveau du sol	34 po *864 mm*	31 po *908 mm*	4 pi 6 po *1 376 mm*	34 po *863 mm*	4 pi 4,4 po *1 331 mm*
I Portée du grappin au niveau du sol	6 pi 5,6 po *1 970 mm*	7 pi 4,3 po *2 243 mm*	5 pi 1 po *1 536 mm*	7 pi 3,5 po *2 222 mm*	5 pi 1 po *1 547 mm*
J Portée max. du grappin	7 pi 1 po *2 158 mm*	7 pi 11,8 po *2 433 mm*	9 pi 8,9 po *2 968 mm*	7 pi 11,8 po *2 432 mm*	9 pi 8,9 po *2 968 mm*
K Hauteur max. de la flèche	9 pi 10 po *2 991 mm*	10 pi 6 po *3 195 mm*	12 pi 1 po *3 680 mm*	10 pi 9,8 po *3 296 mm*	12 pi 4,9 po *3 781 mm*
L Portée du grappin sous terre	34 po *872 mm*	37 po *942 mm*	42,2 po *1 072 mm*	38,9 po *988 mm*	44 po *1 117 mm*
M Longueur totale	20 pi 9 po *6 330 mm*	23 pi 8,6 po *7 230 mm*	24 pi 1 po *7 345 mm*	25 pi 7,9 po *7 821 mm*	25 pi 5,6 po *7 763 mm*

Dimensions du modèle 360D avec pneus

Dimensions du pneu	23,1-26	28L-26	24,5-32	23,1-26 (étroit)	28L-26 (étroit)	24,5-32 (étroit)
N Garde au sol	19,6 po *498 mm*	20,2 po *514 mm*	23,5 po *598 mm*	19,6 po *498 mm*	20,2 po *514 mm*	23,5 po *598 mm*
O Voie	7 pi 3 po *2,21 m*	7 pi 6 po *2,29 m*	8 pi 2 po *2,49 m*	6 pi 8,9 po *2,06 m*	7 pi 2 po *2,18 m*	7 pi 5 po *2,26 m*
P Largeur totale	9 pi 2 po *2,79 m*	9 pi 10 po *3,0 m*	10 pi 2,5 po *3,11 m*	8 pi 8 po *2,64 m*	9 pi 6 po *2,90 m*	9 pi 5,5 po *2,88 m*
Rayon de braquage sur pneus	17 pi 11 po *5 474 m*	18 pi 1 po *5 512 m*		17 pi 6 po *5 398 m*	17 pi 6 po *5 460 m*	

Dimensions du modèle 460D avec pneus

Pneus	28L-26	24,5-32	30,5-32	28L-26 (voie étroite)	24,5-32 (voie étroite)
N Garde au sol	20,2 po *514 mm*	23,5 po *598 mm*	24,2 po *615 mm*	20,2 po *514 mm*	23,5 po *598 mm*
O Voie	7 pi 10,5 po *2,40 m*	8 pi 2 po *2,49 m*	8 pi 1 po *2,46 m*	7 pi 6,5 po *2,29 m*	7 pi 5 po *2,26 m*
P Largeur totale	10 pi 2,5 po *3,11 m*	10 pi 2,5 po *3,11 m*	10 pi 7,5 po *3,23 m*	9 pi 10,5 po *3,01*	9 pi 5,5 po *2,88 m*
Rayon de braquage sur pneus	18 pi 9 po *5,7 m*				

Dimensions du modèle 560D avec pneus

Pneus	24,5-32	30,5-32
N Garde au sol	22,9 po *582 mm*	23,6 po *599 mm*
O Voie	8 pi 2 po *2,49 m*	8 pi 1 po *2,46 m*
P Largeur totale	10 pi 2,5 po *3,11 m*	10 pi 7,5 po *3,23 m*
Rayon de braquage sur pneus	21 pi *6,4 m*	

Dimensions avec grappin

	360 D	460 D	560 D
GRAPPIN STANDARD			
Q Ouverture des pinces (aux bouts)	7 pi 1 po *2 160 mm*	9 pi 7 po *2 921 mm*	10 pi 3 po *3 124 mm*
R Aire pince fermée (bout à bout)	8 pi² *0,75 m²*	10.4 pi² *0,97 m²*	11.7 pi² *1,09 m²*
S Diametre minimal de tige	5 po *24 mm*	5.5 po *140 mm*	5.2 po *132 mm*

	460 D	560 D
GRAPPIN DE GRANDE CAPACITÉ		
Q Ouverture des pinces (aux bouts)	10 pi 3 po *3 124 mm*	10 pi 7 po *3 226 mm*
R Aire pince fermée (bout à bout).....	11.7 pi² *1,09 m²*	14.9 pi² *1,38 m²*
S Diametre minimal de tige	5.2 po *132 mm*	6.0 po *152 mm*

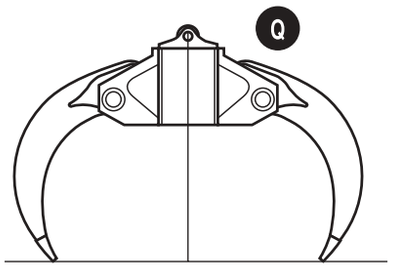

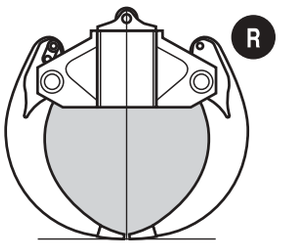

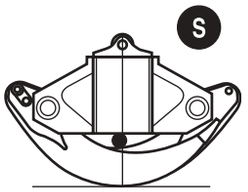

Débardeurs à grappin Timberjack 360 D / 460 D / 560 D

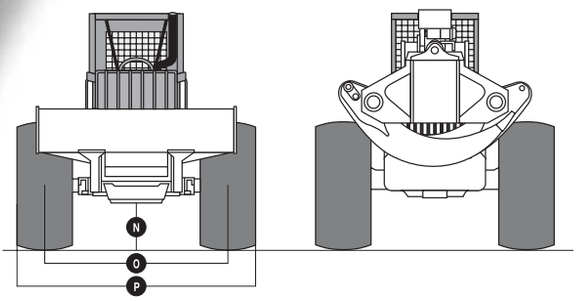

360 D / 460 D / 560 D avec grappin à fonction simple

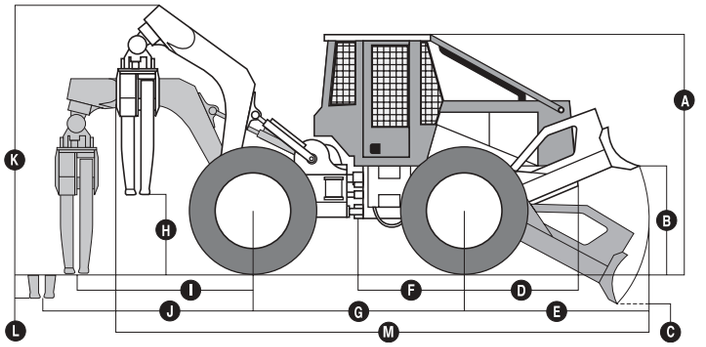

460 D / 560 D avec grappin à double fonction

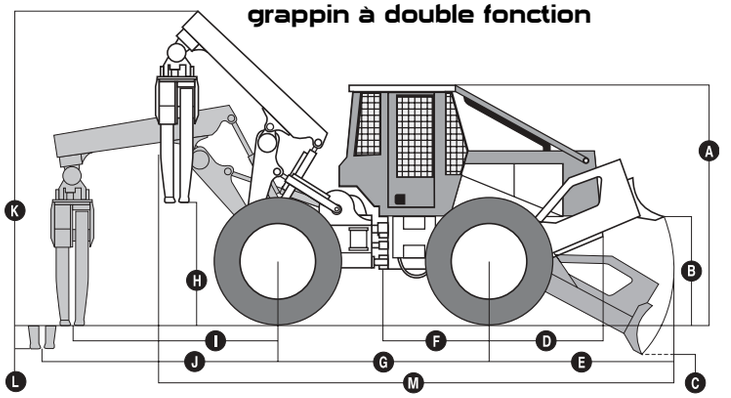

DÉBARDEURS À PINCE

Données techniques

360D 460D 560D

TIMBERJACK

Pression au sol

	360D	460D		560D	
Pneus	*fonction simple*	*fonction simple*	*double fonction*	*fonction simple*	*double fonction*
23,1-26	7,3 psi *50,3 kPa*				
28L-26	6,1 psi *42,2 kPa*	7,2 psi *49,7 kPa*			
24,5-32	6,6 psi *45,7 kPa*	7,8 psi *53,7 kPa*	8,2 psi *56,7 kPa*	8,6 psi *60,3 kPa*	9,0 psi *62,2 kPa*
30,5-32	5,5 psi *38,2 kPa*	6,5 psi *44,6 kPa*	6,8 psi *47,0 kPa*	7,2 psi *49,9 kPa*	7,5 psi *51,5 kPa*
67/34-25 or 26	5,5 psi *38,1 kPa*	6,5 psi *44,6 kPa*	6,8 psi *47,0 kPa*	7,2 psi *49,9 kPa*	7,5 psi *51,5 kPa*
66/43-25 or 26	4,7 psi *32,1 kPa*	5,5 psi *37,6 kPa*	5,8 psi *39,6 kPa*	6,1 psi *42,1 kPa*	6,3 psi *43,5 kPa*
68/50-32		4,4 psi *30,1 kPa*	4,6 psi *31,6 kPa*	4,9 psi *33,4 kPa*	5,0 psi *34,4 kPa*

Capacités (US)

	fonction simple	*fonction simple*	*double fonction*	*fonction simple*
Réservoir de carburant	50 gal *189 L*	73 gal *276,3 L*	72 gal *272,5 L*	72 gal *272,5 L*
Circuit de refroidissement	30 pintes *24,6 L*	30 pintes *28,4 L*		30 pintes *28,4 L*
Lubrifiant moteur, avec filtre	20 pintes *18,9 L*	20 pintes *18,9 L*		25 pintes *23,7 L*
Transmission	7,75 gal *29,3 L*	7,75 gal *29,3 L*		7,75 gal *29,3 L*
Différentiels				
Avant	4,5 gal *17 L*	4,5 gal *17 L*		7,5 gal *28,4 L*
Arrière	4,5 gal *17 L*	7,5 gal *28,4 L*		7,5 gal *28,4 L*
Treuil	9,3 gal *35,2 L*	9,3 gal *35,2 L*		12 gal *45,4 L*
Réservoir hydraulique	8 gal *30,3 L*	11 gal *41,6 L*		11 gal *41,6 L*

Poids en fonctionnement

	fonction simple	*fonction simple*	*double fonction*	*fonction simple*	*double fonction*
Équipement livré en série	23 690 lb *10 768 kg*	30 245 lb *13 478 kg*	33 400 lb *15 182 kg*	33 335 lb *15 152 kg* *(pneus 30,5 x 32)*	34 309 lb *15 595 kg*

Cabine de conduite

Prises accessoires (2) 12 volt, fusible 15 A

Porte-boisson

Levage/inclinaison hydraulique pour service

Cabine avec glaces avant de polycarbonate teinté et grillages aux autres ouvertures; générateur de chaleur de 40 000 Btu/h *11,8 kW*

Compartiment pour téléphone cellulaire; prise dans l'appui-bras de droite

Garnitures intérieure de luxe

Plafonnier

Compartiments de rangement dans les portes

Extincteur, 5 lb

Tableau de bord complet - Indicateurs lumineux : niveau de carburant, du liquide de refroidissement du moteur, température, température de l'huile à transmission - Avertisseurs sonores pour : température de l'huile à transmission, température du liquide de refroidissement du moteur, pression d'huile à moteur, température du liquide hydraulique. - Voyants lumineux pour : code de service, blocage du filtre à air du moteur, blocage du filtre à huile de la transmission, blocage du filtre du liquide hydraulique, pression d'huile à moteur, blocage des différentiels, tension de l'alternateur du moteur, fixage de ceinture de sécurité/frein de stationnement. Indicateur numérique pour : horamètre, sélection de gamme, tension de la batterie, régime du moteur, température du liquide hydraulique, codes de défaillance de la transmission et du moteur.

Tapis de sol

Pédale d'accélérateur

Réchauffement du carburant et ventilation

Essuie-glace avant avec lave-glace

Portes verrouillables avec clé de démarrage

Conforme à la norme antibruit : SAE J1166 (OHSA et C.-B.)

Miroir, rétroviseur intérieur

Manuel de l'opérateur et compartiment de rangement

Défenses avec structure ROPS, FOPS et OPS

Ceintures de sécurité; 2 po 51 mm rétractable

Écran soleil (avant et arrière)

Pare-soleil (avant)

Siège pivotant; arrêts à 15, 22,5 et 30 degrés

Volant inclinable et télescopique avec poignée

Siège à suspension mécanique coussiné avec revêtement de vinyle; réglable avant-arrière, réglable pour la taille et le poids. Inclinaison du dos réglable; appui-bras à deux positions.

Éléments en option

MOTEUR

Dispositif de démarrage à l'éther à commande électrique

CIRCUIT ÉLECTRIQUE

Alternateur de 95 A

Alternateur de 120 A

Projecteurs de travail (à halogène, 2 avant, 2 arrière)

Projecteurs de travail (à halogène, 4 avant, 4 arrière)

TRANSMISSION

Servotransmission avec convertisseur de couple; six vitesses avant; six vitesses arrière (460D seulement)

Dispositif de désaccouplage de la transmission pour démarrage par temps froid (460D et 560D seulement)

CABINE DE CONDUITE

Cabine complètement fermée avec glaces de polycarbonate et grillage sur les portes; climatiseur, réfrigérant R134a; générateur de chaleur de 40 000 Btu/h *11,8 kW;* pressuriseur

Extincteur, 10 lb

Accélérateur à main

Essuie-glace arrière avec lave-glace

Ceinture de sécurité de 3 po *76 mm* rétractable et dispositif anti-blocage

Siège à suspension pneumatique coussiné avec revêtement de vinyle; réglable avant-arrière, réglable pour la taille et le poids. Inclinaison du dos réglable; appui-bras à deux positions

Siège à suspension pneumatique coussiné avec revêtement de tissu; réglable avant-arrière, réglable pour la taille et le poids. Inclinaison du dos réglable; appui-bras à deux positions

Siège à suspension mécanique coussiné avec revêtement de vinyle; réglable avant-arrière, réglable pour la taille et le poids. Inclinaison du dos réglable; appui-bras à deux positions

Chaîne stéréo AM/FM

Chaîne stéréo AM/FM avec lecteur de cassettes

Dépoussiéreur primaire de l'air extérieur

Nécessaire d'installation de glaces (conversion sur le chantier)

ESSIEUX

1400 HD SWEDA (460D et 560D seulement)

CIRCUIT HYDRAULIQUE

Levier de commande du grappin simple de type « pilote » (en option avec les grappins à simple et à double fonction

Éléments en option (suite)

PNEUS

23,1 – 26, indice de robustesse de 14, voie étroite (360D seulement)

28L-26, indice de robustesse de 12 (360D seulement)

28L – 26, indice de robustesse de 12, voie étroite (360D et 460D seulement)

28L – 26, indice de robustesse de 14 (360D seulement)

24,5 – 32, indice de robustesse de 14, voie étroite (360D 35 460-D seulement)

24,5 – 32, indice de robustesse de 16, (360D et 460D seulement)

30,5 – 32, indice de robustesse de 16

30,5 – 32 et 24,5 – 32, indice de robustesse de 16 – Jumelés (460D et 560D seulement)

GRAPPIN

Double fonction avec ouverture de 115 po (460D seulement)

Double fonction avec ouverture de 123 po (460D et 560D seulement)

Double fonction avec ouverture de 127 po (560D seulement)

TREUIL

Modèle 4000 (tambour haute vitesse, 8 po) (360D et 460D seulement)

Modèle 4000 (tambour vitesse standard, 8 po) (360D et 460D seulement)

Modèle 4000 (tambour haute vitesse, 10 po) (360D et 460D seulement)

Modèle 4000 (tambour, 11 po) (560D seulement)

DÉBARDEURS À CÂBLE

Données techniques

360 D 460 D

TIMBERJACK

Moteur	360 D	460 D
Type	John Deere 6068Tconforme aux normes d'émissions, turbocompresseur avec dispositif de compensation pour l'altitude et limitateur d'étincelle	John Deere 6068H conforme aux normes d'émissions, turbocompresseur avec dispositif de compensation pour l'altitude et limitateur d'étincelle
Puissance nominale @ 2 200 tr/min	SAE brute 129 HP *96 kW*	SAE brute 168 HP *125 kN*
Avec convertisseur de couple optionnel		SAE brute 181 HP *135 kN*
Puissance de crête	SAE nette 117 HP *87 kN*	SAE nette 160 HP *119 kN*
Avec convertisseur de couple optionnel		SAE nette 171 HP *128 kN*
Cylindres	6	6
Cylindrée	414 po³ *6,8 L*	414 po³ *6,8 L*
Couple net maximal	32 % @ 1 400 tr/min / 383 li-pi *522 Nm*	30 % @ 1 400 tr/min / 494 li-pi *670 Nm*
Avec convertisseur de couple optionnel.		28 % @ 1 400 tr/min / 529 li-pi *717 Nm*
Consommation carburant type	2,3 à 3,5 gal/h *8,8 à 13,4 L/h*	3,3 à 5,1 gal/h *12,6 à 19,3 L/h*
Avec convertisseur de couple optionnel		4,5 à 6,3 gal/h *17,0 à 23,8 L/h*
Filtre à air	deux étages avec élément de sécurité et soupape d'élimination de la poussière	deux étages avec élément de sécurité et soupape d'élimination de la poussière
Système de refroidissement	radiateur résistant, réservoir d'expansion en ligne	radiateur résistant, réservoir d'expansion en ligne
Ventilateur de refroidissement	soufflant	soufflant
Lubrification	système sous pression avec refroidisseur d'huile	système sous pression avec refroidisseur d'huile
Filtre à huile	vertical et amovible	vertical et amovible
Circuit électrique	12 volts, alternateur de 65 A	12 volts, alternateur de 65 A
Batteries (2 de 12 volts)	puissance de réserve : 360 min, 1 850 CCA	puissance de réserve : 360 min, 1 850 CCA

Transmission	360 D / 460 D
Type	servotransmission à prise directe*
Filtre à huile	sous pression avec filtre de 10 microns et dérivation

* servotransmission avec convertisseur de couple en option sur le modèle 460D seulement

Essieux

Engrenages de commande finale	robustes, planétaires, montés dans l'essieu
Différentiels	blocage à commande hydraulique en déplacement
Débattement de l'essieu avant	30 degrés, de butée à butée

Freins

Freins de stationnement	à longue durée de vie, montés dans l'essieu, à disque humide refroidi à l'huile, à compensation d'usure et à freinage sur essieux avant et arrière
Frein de stationnement	automatique, actionné à ressort, desserrage à commande hydraulique, scellé et lubrifié, à disque humide et intégré dans la transmission

Direction

Articulation du châssis	90 degrés, de butée à butée
Volant avec soupape Orbitrol[md]	

Circuit hydraulique

Pompe	à pistons axiaux et cylindrée variable
Débit nominal maximal	27 gal/min *102 L/min* @ 2 200 tr/min
Pression	3 000 psi *20 684 kPa*
Filtration d'huile	un filtre d'huile de renvoi, 10 microns avec dérivation

[MD]Orbitrol est une marque déposée de Eaton Corp.

Rendement du groupe motopropulseur

	360 D		460 D	
	avec pneus de 28L-26		avec pneus de 30,5-32	
Sans dérapage	vitesse max. @ 2,200 tr/min	puissance d'utilisation à la barre @ couple de pointe	vitesse max. @ 2,200 tr/min	puissance d'utilisation à la barre @ couple de pointe
Avant				
1ère vitesse	1,5 mi/h *2,4 km/hr*	32 745 lb *146 kN*	1,7 mi/h *2,7 km/hr*	37 645 lb *167 kN*
2e vitesse	2,0 mi/h *3,2 km/hr*	24 672 lb *110 kN*	2,3 mi/h *3,7 km/hr*	28 364 lb *126 kN*
3e vitesse	2,6 mi/h *4,2 km/hr*	18 535 lb *82 kN*	3 mi/h *4,8 km/hr*	21 309 lb *95 kN*
4e vitesse	3,5 mi/h *5,6 km/hr*	13 963 lb *62 kN*	4 mi/h *6,4 km/hr*	16 052 lb *71 kN*
5e vitesse	4,6 mi/h *7,4 km/hr*	10 462 lb *47 kN*	5,4 mi/h *8,7 km/hr*	12 028 lb *54 kN*
6e vitesse	6,1 mi/h *9,8 km/hr*	7 867 lb *35 kN*	7,2 mi/h *11,6 km/hr*	9 044 lb *40 kN*
7e vitesse	9,1 mi/h *14,7 km/hr*	5 313 lb *24 kN*	10,7 mi/h *17,2 km/hr*	6 108 lb *27 kN*
8e vitesse	12,1 mi/h *19,5 km/hr*	3 987 lb *18 kN*	14,1 mi/h *22,7 km/hr*	4 584 lb *20 kN*
Arrière				
1ère vitesse	1,5 mi/h *2,4 km/hr*	32 745 lb *146 kN*	1,7 mi/h *2,7 km/hr*	37 645 lb *167 kN*
2e vitesse	2,0 mi/h *3,2 km/hr*	24 672 lb *110 kN*	2,3 mi/h *3,7 km/hr*	28 364 lb *126 kN*
3e vitesse	2,6 mi/h *4,2 km/hr*	18 535 lb *82 kN*	3 mi/h *4,8 km/hr*	21 309 lb *95 kN*
4e vitesse	3,5 mi/h *5,6 km/hr*	13 963 lb *62 kN*	4 mi/h *6,4 km/hr*	16 052 lb *71 kN*
5e vitesse	4,6 mi/h *7,4 km/hr*	10 462 lb *47 kN*	5,4 mi/h *8,7 km/hr*	12 028 lb *54 kN*
6e vitesse	6,1 mi/h *9,8 km/hr*	7 867 lb *35 kN*	7,2 mi/h *11,6 km/hr*	9 044 lb *40 kN*
7e vitesse	9,1 mi/h *14,7 km/hr*	5 313 lb *24 kN*	10,7 mi/h *17,2 km/hr*	6 108 lb *27,2 kN*

Treuil

Type	scellé, embrayage et frein à disque humide lubrification sous pression commande à levier simple		scellé, embrayage et frein à disque humide lubrification sous pression commande à levier simple		
Capacité du câble	4 000 (tambour de 8 po)	4 000 (tambour de 10 po)	4 000 (tambour de 8 po)	4 000 (tambour de 10 po)	6 000 (tambour de 11 po)
Câble de 0,625 po *15,8 mm*	254 pi *77,4 m*	199 pi *60,6 m*	254 pi *77,4 m*	199 pi *60,6 m*	373 pi *114,0 m*
Câble de 0,75 po *19,1 mm*	179 pi *54,6 m*	141 pi *43 m*	179 pi *54,6 m*	141 pi *43,0 m*	263 pi *80,2 m*
Câble de 0,875 po *22,2mm*	129 pi *39,3 m*	101 pi *30,8 m*	129 pi *39,3 m*	101 pi *30,8 m*	189 pi *58,0 m*
Câble de 1 po *25,4 mm*	100 pi *30,5 m*	78 pi *23,8 m*	100 pi *30,5 m*	78 pi *23,8 m*	147 pi *45,0 m*
Effort de traction @ couple maximal					
Câble de 0,625 po *15,8 mm*	tambour vide	tambour plein	tambour vide	tambour plein	
4000 (tambour 8 po, haute vitesse)	31 726 lb *141 kN*	19 036 lb *85 kN*	40 942 lb *182 kN*	24 565 lb *109 kN*	
4000 (tambour de 8 po, vitesse standard)	36 960 lb *164 kN*	22 176 lb *99 kN*	47 697 lb *212 kN*	28 618 lb *127 kN*	
4000 (tambour de 10 po, haute vitesse)	30 003 lb *133 kN*	22 176 lb *99 kN*	38 719 lb *172 kN*	28 618 lb *127 kN*	
6000 (tambour de 11 po, haute vitesse)			45 357 lb *203 kN*	28 307 lb *126 kN*	
Vitesse d'enroulement @ 2 000 tr/min					
Câble de 0,625 po *15,8 mm*	tambour vide	tambour plein	tambour vide	tambour plein	
4000 (tambour 8 po, haute vitesse)	142 pi/min *43,2 m/min*	236 pi/min *72,0 m/min*	142 pi/min *43,2 m/min*	236 pi/min *72,0 m/min*	
4000 (tambour de 8 po, vitesse standard)	122 pi/min *37,1 m/min*	203 pi/min *61,8 m/min*	122 pi/min *37,1 m/min*	203 pi/min *61,8 m/min*	
4000 (tambour de 10 po, haute vitesse)	150 pi/min *45,7 m/min*	203 pi/min *61,8 m/min*	150 pi/min *45,7 m/min*	203 pi/min *61,8 m/min*	
6000 (tambour de 11 po, haute vitesse)			128 pi/min *39,0 m/min*	205 pi/min *62,5 m/min*	

Données techniques

360D 460D

Données techniques	360D	460D
Pneus		
23,1-26	7,4 psi *50,7 kPa*	8,0 psi *55,3 kPa*
28L-26	6,2 psi *42,5 kPa*	6,7 psi *46,2 kPa*
24,5-32	6,7 psi *46,0 kPa*	7,2 psi *49,9 kPa*
30,5-32	5,6 psi *38,4 kPa*	6,4 psi *44,0 kPa*
67/34-25 or 26	5,6 psi *38,3 kPa*	6,4 psi *43,9 kPa*
66/43-25 or 26	4,7 psi *32,3 kPa*	5,7 psi *39,1 kPa*
68/50-32		4,5 psi *31,2 kPa*

Capacités (US)

Réservoir de carburant	42,0 gal *159,0 L*	42,0 gal *159,0 L*
Circuit de refroidissement	30,0 pintes *24,6 L*	30,0 pintes *28,4 L*
Lubrifiant moteur, avec filtre	20,0 pintes *18,9 L*	20,0 pintes *18,9 L*
Transmission	7,8 gal *29,3 L*	7,8 gal *29,3 L*
Différentiels		
Avant	4,5 gal *17,0 L*	4,5 gal *17,0 L*
Arrière	4,5 gal *17,0 L*	7,5 gal *28,4 L*
Treuil	9,3 gal *35,2 L*	9,3 gal *35,2 L*
Réservoir hydraulique	8,0 gal *30,3 L*	11,0 gal *41,6 L*

Poids en fonctionnement

Équipement livré en série	22 780 lb 10 355 kg (pneus de 23,1 x 26)	30 025 lb 13 648 kg (pneus 30,5 x 32)

Dimensions du modèle 360D avec pneus

Dimensions du pneu	23,1-26	28L-26	24,5-32	23,1-26 (étroit)	28L-26 (étroit)	24,5-32 (étroit)
I Garde au sol	19,6 po *498 mm*	20,2 po *514 mm*	23,5 po *598 mm*	19,6 po *498 mm*	20,2 po *514 mm*	23,5 po *598 mm*
J Voie	7 pi 3 po *2,21 m*	7 pi 6 po *2,29 m*	7 pi 9,5 po *2,38 m*	6 pi 9 po *2,06 m*	7 pi 2 po *2,18 m*	7 pi 0,5 po *2,15 m*
K Largeur totale	9 pi 2 po *2,79 m*	9 pi 10 po *3,00 m*	9 pi 10 po *3,00 m*	8 pi 8 po *2,64 m*	9 pi 6 po *2,90 m*	9 pi 1 po *2,77 m*
Rayon de braquage sur pneus	17 pi 11 po *5,47 m*	18 pi 1 po *5,51 m*	18 pi 0 po *5,48 m*	17 pi 6 po *5,33 m*	17 pi 11 po *5,50 m*	17 pi 7 po *5,36 m*

Dimensions du modèle 460D avec pneus

Dimensions du pneu	23,1-26	28L-26	24,5-32	30,5-32	23,1-26 (voie étroite)	28L-26 (voie étroite)	24,5-32 (voie étroite)
I Garde au sol	19,6 po *498 mm*	20,2 po *514 mm*	23,5 po *598 mm*	24,2 po *615 mm*	19,6 po *498 mm*	20,2 po *514 mm*	23,5 po *598 mm*
J Voie	7 pi 3 po *2,21 m*	7 pi 6 po *2,28 m*	7 pi 9,5 po *2,38 m*	7 pi 8,5 po *2,35 m*	6 pi 9 po *2,06 m*	7 pi 2 po *2,18 m*	7 pi 0,5 po *2,15 m*
K Largeur totale	9 pi 2 po *2,79 m*	9 pi 10 po *3,00 m*	9 pi 10 po *3,00 m*	10 pi 3 po *3,12 m*	8 pi 8 po *2,64 m*	9 pi 6 po *2,90 m*	9 pi 1 po *2,77 m*
Rayon de braquage sur pneus	18 pi 3 po *5,50 m*	18 pi 7 po *5,60 m*	18 pi 7 po *5,60 m*	18 pi 9 po *5,70 m*	17 pi 11 po *5,40 m*	18 pi 4 po *5,60 m*	18 pi 2 po *5,50 m*

Débardeurs à câble
360 D / 460 D Timberjack

Dimensions	360 D	460 D
Pneus	28L-26	28L-26
A Hauteur totale*	9 pi 10,5 po *3,01 m*	9 pi 11,0 po *3,03 m*
B Levage maximum de la lame	3 pi 11,6 po *1,21 m*	4 pi 3,5 po *1,31 m*
C Profondeur de lame, sous terre	11,3 po *288 mm*	14,5 po *367 mm*
D De l'essieu avant à l'avant de la machine	4 pi 11,3 po *1 507 mm*	5 pi 6,3 po *1 685 mm*
E De l'essieu avant à l'arête coupante de lame	6 pi 11,2 po *2 112 mm*	7 pi 6,2 po *2 292 mm*
F De l'essieu avant à l'articulation	5 pi 2 po *1 575 mm*	5 pi 8 po *1 727 mm*
G Empattement	9 pi 7 po *2 920 mm*	11 pi 3 po *3 430 mm*
H Longueur totale	20 pi 9,0 po *6 330 mm*	23 pi 8,6 po *7 230 mm*

* Ajouter 6,3 po *160 mm* lorsque la machine est dotée d'un réservoir à l'eau

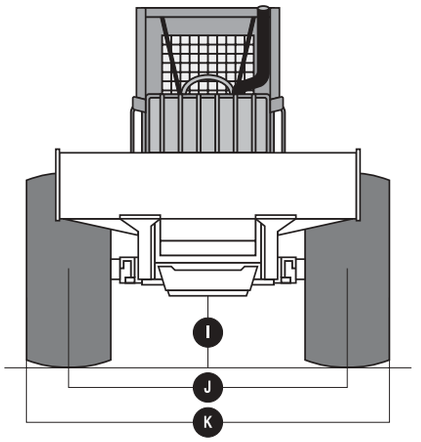

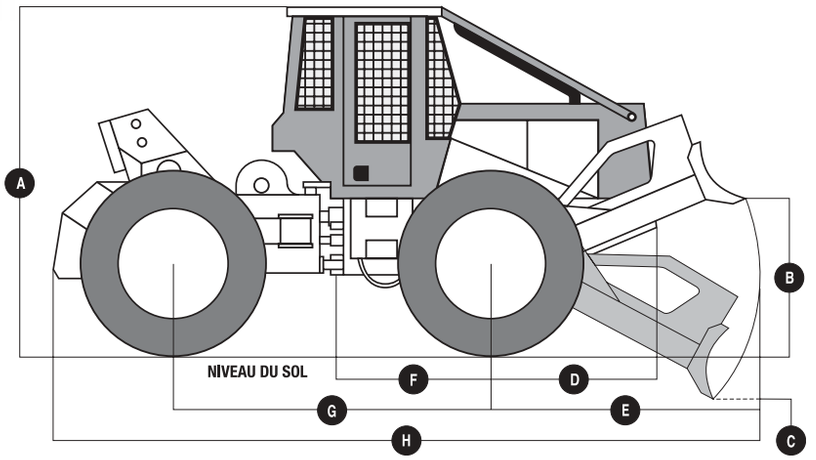

Données techniques

360D 460D

Cabine de conduite

Prises accessoires (2) 12 volt, fusible 15 A

Porte-boisson

Levage/inclinaison hydraulique pour service

Cabine avec glaces avant de polycarbonate teinté et grillages aux autres ouvertures; générateur de chaleur de 40 000 Btu/h *11,8 kW*

Compartiment pour téléphone cellulaire; prise dans l'appui-bras de droite

Garnitures intérieure de luxe

Plafonnier

Compartiments de rangement dans les portes

Extincteur, 5 lb

Tapis de sol

Pédale d'accélérateur

Tableau de bord complet - Indicateurs lumineux : niveau de carburant, du liquide de refroidissement du moteur, température, température de l'huile à transmission - Avertisseurs sonores pour : température de l'huile à transmission, température du liquide de refroidissement du moteur, pression d'huile à moteur, température du liquide hydraulique. - Voyants lumineux pour : code de service, blocage du filtre à air du moteur, blocage du filtre à huile de la transmission, blocage du filtre du liquide hydraulique, pression d'huile à moteur, blocage des différentiels, tension de l'alternateur du moteur, fixage de ceinture de sécurité/frein de stationnement. Indicateur numérique pour : horamètre, sélection de gamme, tension de la batterie, régime du moteur, température du liquide hydraulique, codes de défaillance de la transmission et du moteur.

Réchauffement du carburant et ventilation

Essuie-glace avant avec lave-glace

Portes verrouillables avec clé de démarrage

Conforme à la norme antibruit : SAE J1166 (OHSA et C.-B.)

Miroir, rétroviseur intérieur

Manuel de l'opérateur et compartiment de rangement

Défenses avec structure ROPS, FOPS et OPS

Ceintures de sécurité; 2 po *51 mm* rétractable

Écran soleil (avant et arrière)

Pare-soleil (avant)

Siège pivotant; arrêts à 15, 22,5 et 30 degrés

Volant inclinable et télescopique avec poignée

Siège à suspension mécanique coussiné avec revêtement de vinyle; réglable avant-arrière, réglable pour la taille et le poids. Inclinaison du dos réglable; appui-bras à deux positions.

Éléments en option

MOTEUR

Dispositif de démarrage à l'éther à commande électrique

CIRCUIT ÉLECTRIQUE

Alternateur de 95 A

Alternateur de 120 A

Projecteurs de travail (à halogène, 2 avant, 2 arrière)

Projecteurs de travail (à halogène, 4 avant, 4 arrière)

TRANSMISSION

Servotransmission avec convertisseur de couple; six vitesses avant; six vitesses arrière (460D seulement)

Dispositif de désaccouplage de la transmission pour démarrage par temps froid (460D et 560D seulement)

CABINE DE CONDUITE

Cabine complètement fermée avec glaces de polycarbonate et grillage sur les portes; climatiseur, réfrigérant R134a; générateur de chaleur de 40 000 Btu/h *11,8 kW;* pressuriseur

Extincteur, 10 lb

Accélérateur à main

Essuie-glace arrière avec lave-glace

Ceinture de sécurité de 3 po *76 mm* rétractable et dispositif anti-blocage

Siège à suspension pneumatique coussiné avec revêtement de vinyle; réglable avant-arrière, réglable pour la taille et le poids. Inclinaison du dos réglable; appui-bras à deux positions

Siège à suspension pneumatique coussiné avec revêtement de tissu; réglable avant-arrière, réglable pour la taille et le poids. Inclinaison du dos réglable; appui-bras à deux positions

Siège à suspension mécanique coussiné avec revêtement de vinyle; réglable avant-arrière, réglable pour la taille et le poids. Inclinaison du dos réglable; appui-bras à deux positions

Chaîne stéréo AM/FM

Chaîne stéréo AM/FM avec lecteur de cassettes

Dépoussiéreur primaire de l'air extérieur

Nécessaire d'installation de glaces (conversion sur le chantier)

PNEUS

23,1 – 26, indice de robustesse de 14, voie étroite

28L-26, indice de robustesse de 12

28L – 26, indice de robustesse de 12, voie étroite

28L – 26, indice de robustesse de 14

24,5 – 32, indice de robustesse de 14, voie étroite

24,5 – 32, indice de robustesse de 16

30,5 – 32, indice de robustesse de 16

TREUIL

Modèle 4000 (tambour haute vitesse, 8 po)

Modèle 4000 (tambour haute vitesse, 10 po)

Modèle 4000 (tambour, 11 po)

BÂTI

Extension de la lame d'empilage, 15 po *381 mm* de chaque côté

Nota : Ces specifications s'appliquent a un debardeur dote de pneus 23.1-26, 12PR

Maîtriser les coûts de propriété et d'exploitation

La stratégie d'entretien préalable de Timberjack vous aidera à maîtriser les coûts, à hausser vos profits et à réduire le stress. Cette stratégie englobe les programmes et service suivants :

Couverture étendue. Ce service vous permet d'effectuer l'entretien de votre machine à un coût fixe pendant une période déterminée. Vous pouvez ainsi plus facilement gérer vos frais. Peu importe si vous travaillez dans des conditions d'utilisation intensive ou si vous voulez tout simplement diluer le risque des affaires, il s'agit d'une merveilleuse façon de personnaliser la garantie en fonction de vos opérations.

Marchés d'entretien préventif. Voici une façon d'assurer l'entretien d'une machine à coût fixe pour une période déterminée. Vous pouvez réduire le temps d'indisponibilité de la machine en vous assurant que l'entretien critique sera effectué comme il faut et en temps opportun. L'entretien préventif sur place effectué où et quand il s'impose vous protège contre les défaillances catastrophiques et vous évite les inconvénients liés à l'élimination des liquides usés.

Analyse des liquides. Cette analyse vous permet de diagnostiquer l'état des principaux composants de votre machine et de dépister les problèmes avant même de constater une baisse du rendement. L'analyse des liquides est un élément de la plupart des marchés de garantie supplémentaire et d'entretien périodique.

Programmes de financement. Ces programmes vous offrent un vaste éventail de solutions personnalisées pour répondre à vos besoins de liquidités, y compris un compte de crédit renouvelable, un compte d'achat à crédit idéal pour régler vos dépenses mensuelles. Des dispositions particulières vous permettent de différer des paiements selon vos besoins de liquidités saisonniers.

Analyse du cycle de vie des composants. Obtenez les renseignements névralgiques concernant la durée de vie utile des composants de votre porteur. Vous pourrez prendre des décisions éclairées en matière d'entretien en fonction du nombre d'heures de fonctionnement du moteur, de la transmission ou d'une pompe hydraulique. Ces renseignements vous aident à parer à l'indisponibilité de votre machine pour défaillances en effectuant l'entretien des principaux composants lorsqu'ils atteignent 80 % de leur durée de vie utile.

Les conseillers en matière de soutien aux clients et les techniciens de service agréés de Timberjack possèdent les connaissances et le savoir-faire pour vous aider à prendre les décisions importantes en matière d'entretien et de réparation. Ils sont en mesure de vous aider à planifier un programme qui répondra à vos besoins particuliers.

PARTNERARIAT

Timberjack ne se démarque pas seulement par la technologie de pointe qu'elle applique à la fabrication de ses produits, mais aussi par l'expérience cumulative de 165 ans de la société John Deere. Timberjack regroupe aussi un effectif mondial d'employés enthousiastes qui possèdent les connaissances et l'expertise nécessaires pour contribuer à l'essor de votre entreprise forestière. Nos concessionnaires connaissent les conditions d'exploitation locales et sont en mesure de vous aider à obtenir le rendement maximal de vos machines. Leur formation supérieure et leurs services d'entretien et de pièces vous permettront d'assurer la productivité et la rentabilité de vos engins forestiers Timberjack pendant de nombreuses années après que vous en aurez pris possession.

Le fabricant se réserve le droit d'apporter des modifications ou des améliorations en tout temps sans qu'il soit obligé d'apporter lesdites modification ou améliorations aux machines fabriquées antérieurement. SEO. 4.3M

Les éléments et les options illustrées dans les photos ne sont pas nécessairement disponibles sur tous les marchés.

MD Timberjack, le symbole de l'âne et TMC sont des marques déposées de Timberjack Inc.

www.timberjack.com

Timberjack
A John Deere Company

DKA360DTJFR (03-04)