EINZELHEIT – DETAIL A
5:1

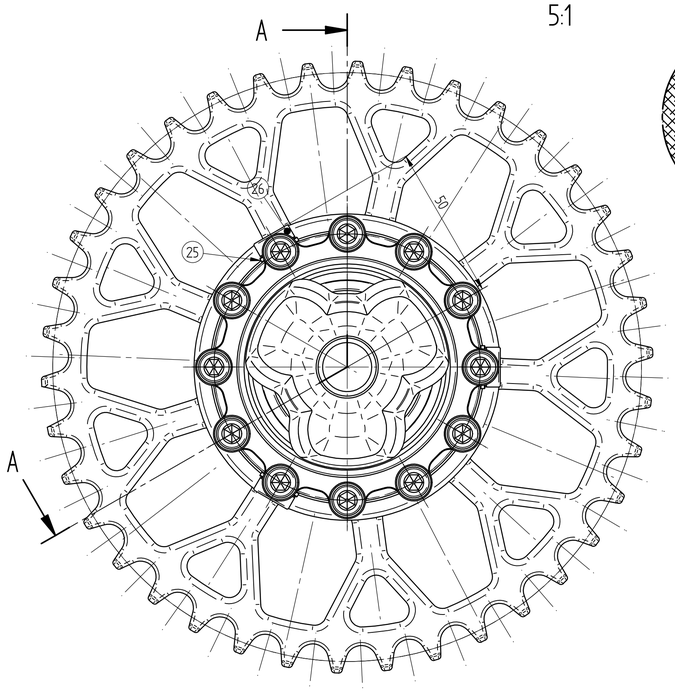

EINZELHEIT – DETAIL B
5:1

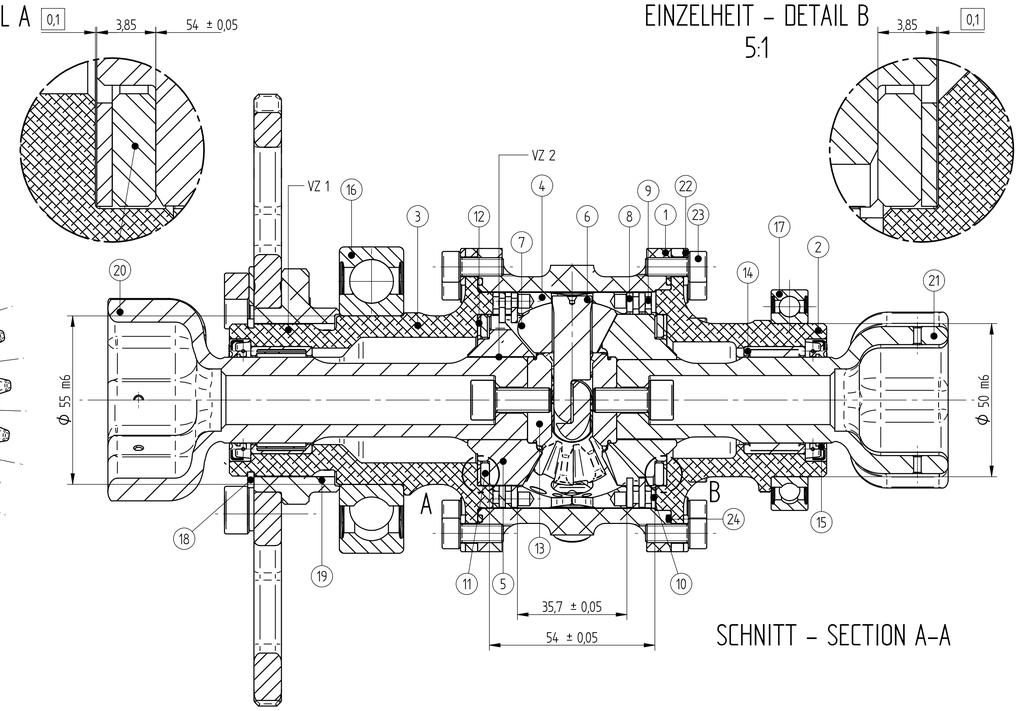

SCHNITT – SECTION A–A

ANSICHT V3 – VIEW V3

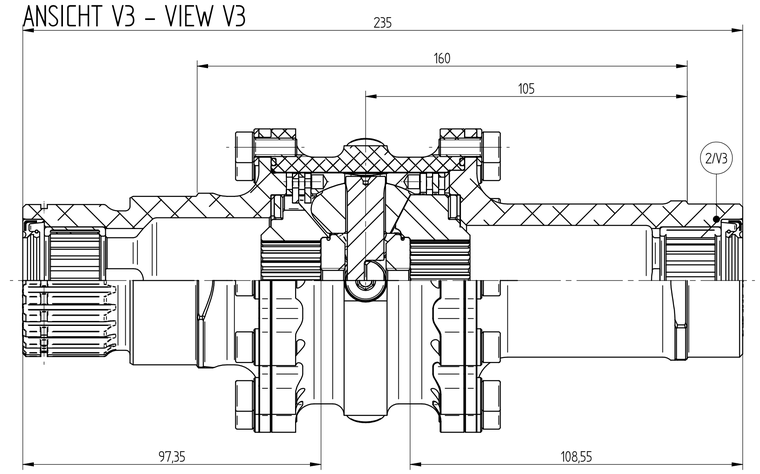

ANSICHT V2 – VIEW V2

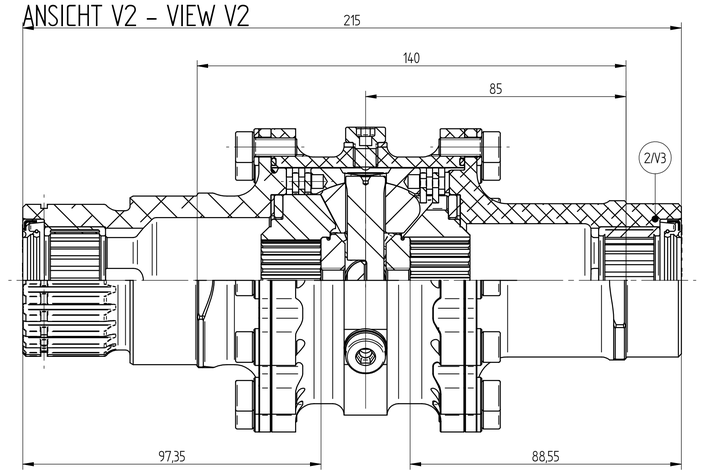

ANSICHT V1 – VIEW V1

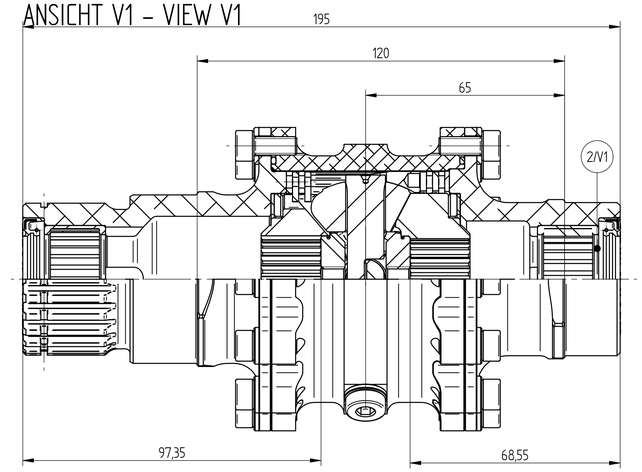

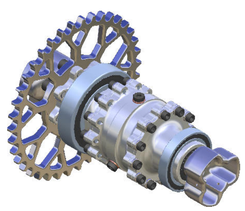

V1

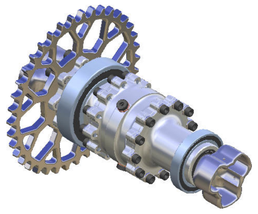

V2

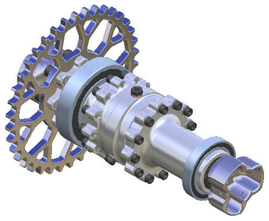

V3

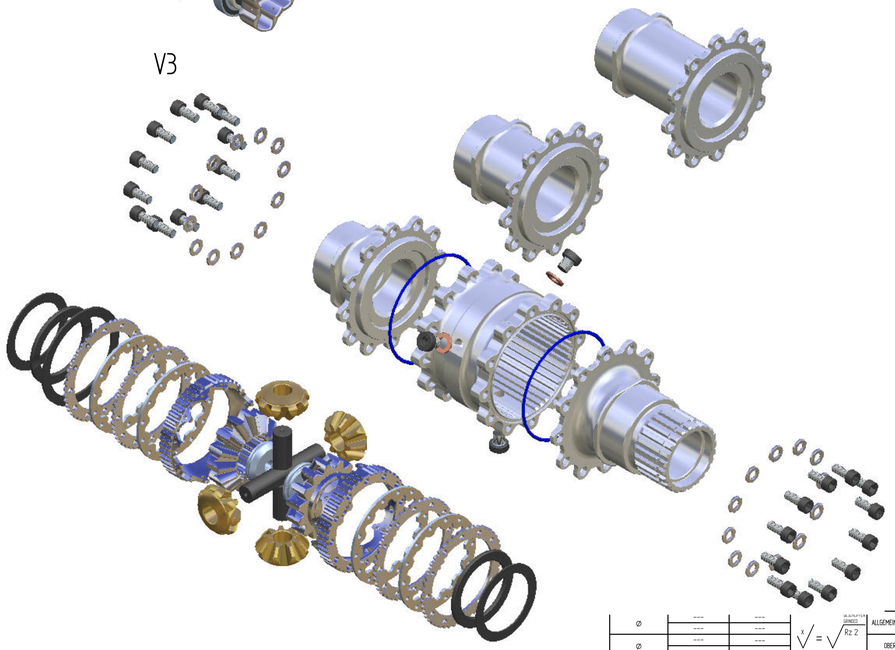

1:2

POSITION / POSITION	MENGE / QUANTITY	EINHEIT / DEVICE	BENENNUNG I / DESCRIPTION I	BENENNUNG II / DESCRIPION II	ARTIKELNUMMER / PARTNUMBER	SONDERANGABEN / DECLARATION	WERKSTOFF / MATERIAL	GEWICHT / WEIGHT
26	3	STCK. / PIECE	KUPFER SCHEIBE *COPPER WASHER*	---	DSD-100-900-0012	AUF LAGER / *IN STOCK*	KUPFER / *COPPER*	0,001 kg
25	3	STCK. / PIECE	ZYLINDERSCHRAUBE *CAP SCREW, SOCKET HEAD*	DIN EN ISO 6912 M8 x 1 x 8	DSD-240-900-0010	FERTIGUNG	10,9	0,008 kg
24	2	STCK. / PIECE	O-RING *O-RING*	DIN 3771-75x2,0-N	DSD-100-900-00024	---	NB	0,001 kg
23	24	STCK. / PIECE	ZYLINDERSCHRAUBE *CAP SCREW, SOCKET HEAD*	DIN EN ISO 4762 M6 x 14	020-001-00596	AUF LAGER / *IN STOCK*	12,9	0,006 kg
22	24	STCK. / PIECE	FLACHE SCHEIBE *FLAT WASHER*	DIN EN ISO 7092 – 6 – 300	DSD-100-900-0011	AUF LAGER / *IN STOCK*	BLANK, VERZINKT	0,001 kg
21	1	STCK. / PIECE	TRIPODEENFLANSCH DECKELSEITE *TRIPOD FLANGE COVERSIDED*	FORMULA STUDENT 2008 – 2009	---	** HOCHSCHULE / ** *CUSTOMERS*	---	---
20	1	STCK. / PIECE	TRIPODEENFLANSCH GEHÄUSESEITE *TRIPOD FLANGE BODYSIDED*	FORMULA STUDENT 2008 – 2009	---	** HOCHSCHULE / ** *CUSTOMERS*	---	---
19	1	STCK. / PIECE	KETTENRADADAPTER ROHLING *CHAINWHEEL ADAPTER BILLET*	FORMULA STUDENT 2008 – 2009	---	** HOCHSCHULE / ** *CUSTOMERS*	D-AF 53	1,746 kg
18	1	STCK. / PIECE	SICHERUNGSRING *RETAINING RING*	DIN 471 – 50 x 2	---	** HOCHSCHULE / ** *CUSTOMERS*	---	---
17	1	STCK. / PIECE	RILLENKUGELLAGER *DEEP GROOVE BALL BEARING*	DIN 61910-2RS1	---	** HOCHSCHULE / ** *CUSTOMERS*	---	---
16	1	STCK. / PIECE	RILLENKUGELLAGER *DEEP GROOVE BALL BEARING*	DIN 6211-2RS1	---	** HOCHSCHULE / ** *CUSTOMERS*	---	---
15	2	STCK. / PIECE	RADIAL – WELLENDICHTRING *ROTARY SHAFT SEAL*	DIN 3760 – AS 28 x 40 x 7 – NBR	---	** HOCHSCHULE / ** *CUSTOMERS*	---	---
14	2	STCK. / PIECE	NADELLAGERHÜLSE *NEEDLE BEARING*	DIN 618-1 INA HK 2820	---	** HOCHSCHULE / ** *CUSTOMERS*	---	---
13	2	STCK. / PIECE	EINSCHLAGDECKEL *PLUG*	FORMULA STUDENT 2008 – 2009	DSD-240-060-0134	FERTIGUNG / *PRODUCTION*	D-18	0,035 kg
12	2	STCK. / PIECE	TELLERFEDER ANLAUFSCHEIBE *DISCSPRING FOR THRUST WASHER*	DREXLER MOTORSPORT GmbH	DSD-240-080-0102	AUF LAGER / *IN STOCK*	D-51V	0,008 kg
11	2	STCK. / PIECE	ANLAUFSCHEIBE *THRUST WASHER*	DREXLER MOTORSPORT GmbH	DSD-240-090-0101	AUF LAGER / *IN STOCK*	D-18	0,024 kg
10	1	STCK. / PIECE	TELLERFEDER FÜR VORSPANNUNG 150mm *DISCSPRING PRE-LOAD 150mm*	DREXLER MOTORSPORT GmbH	DSD-240-090-0101	AUF LAGER / *IN STOCK*	D-51V	0,016 kg
9	4	STCK. / PIECE	AUSSENLAMELLE 2,00mm *FRICTION PLATE OUTESPLINED 2,00mm*	DREXLER MOTORSPORT GmbH	DSD-240-300-0109	FERTIGUNG / *PRODUCTION*	D-Ck	0,023 kg
8	4	STCK. / PIECE	INNENLAMELLE MOLYBDÄN BESCHICHTET 2,00mm *FRICTION PLATE INNERSPLINED 2,00mm*	DREXLER MOTORSPORT GmbH	DSD-240-350-0105	FERTIGUNG / *PRODUCTION*	D-Ck	0,022 kg
7	4	STCK. / PIECE	KEGELRITZEL *BEVELGEAR*	DREXLER MOTORSPORT GmbH	DSD-240-070-0410	FERTIGUNG / *PRODUCTION*	D-18	0,057 kg
6	2	STCK. / PIECE	DIFF.– ACHSE *AXLE*	DREXLER MOTORSPORT GmbH	DSD-240-020-0102	FERTIGUNG / *PRODUCTION*	D-18	0,061 kg
5	2	STCK. / PIECE	ACHSKEGELRAD *SIDE BEVEL GEAR*	FORMULA STUDENT 2010	DSD-240-100-0141	AUF LAGER / *IN STOCK*	D-18	0,186 kg
4	1	STCK. / PIECE	DRUCKRING (LINKE SEITE / RECHTE SEITE) *RAMP (LEFT SIDE / RIGHT SIDE)*	FORMULA STUDENT 2010	DSD-240-040-0040 DSD-240-040-0041	FERTIGUNG / *PRODUCTION*	D-18	0,102 kg
3	1	STCK. / PIECE	DIFFERENZIAL GEHÄUSEDECKEL *DIFFERENTIAL BODY COVER*	FORMULA STUDENT 2010	DSD-240-700-0005	FERTIGUNG / *PRODUCTION*	D-AF 53	0,297 kg
2	1	STCK. / PIECE	DIFFERENZIAL DECKEL VERSION V1 / V2 / V3 *DIFFERENTIAL COVER V1 / V2 / V3*	FORMULA STUDENT 2010	DSD-240-700-0006 / 0007 / 0008	FERTIGUNG / *PRODUCTION*	D-AF 53	V1: 0,298 kg V2: 0,277 kg V3: 0,331 kg
1	1	STCK. / PIECE	DIFFERENZIAL GEHÄUSE *DIFFERENTIAL BODY*	FORMULA STUDENT 2010	DSD-240-600-0006	FERTIGUNG / *PRODUCTION*	D-AF 53	0,268 kg

* TEIL WIRD VON DREXLER MOTORSPORT GmbH BEARBEITET (VERZAHNUNG) GESTELLT --- FERTIGSTELLUNG DURCH HOCHSCHULEN
THE PART WILL BE DELIVERED IN MACHINED STATE BY DREXLER MOTORSPORT GmbH --- THE FINISHED MACHINING WILL BE DONE BY THE CUSTOMERS!
** TEILE WERDEN VON DEN HOCHSCHULEN GEWÄHLT UND GESTELLT!
THE PARTS WILL BE ORGANISED BY THE CUSTOMERS!

PASSMASS / FIT SIZE	ABMASS / ALLOWANCE	MINI. – MAXI. MASS / MIN – MAX MEASURE
Ø	---	---
	---	---
Ø	---	---
	---	---
Ø	---	---
	---	---
Ø	---	---
	---	---
Ø	---	---
	---	---
Ø 55 m6	+ 0,030	Ø 55,030
	+ 0,011	Ø 55,011
Ø 50 m6	+ 0,030	Ø 50,030
	+ 0,011	Ø 50,011

OBERFLÄCHENRAUHEIT / SURFACE FINISH: $\sqrt{} = \sqrt{Rz\ 2}$, $\sqrt{} = \sqrt{Rz\ 4}$, $\sqrt{} = \sqrt{Rz\ 6{,}3}$, $\sqrt{} = \sqrt{Rz\ 16}$

ALLGEMEINTOLERANZEN / *GENERAL TOLERANCES* DIN ISO 2768 – mK

OBERFLÄCHENANGABEN / *SURFACE SPECIFICATION* ISO 1302

ALLGEMEINE OBERFLÄCHENGÜTE / *GENERALLY SURFACE QUALITY*: $\sqrt{Rz\ 16}$

WERKSTOFF / *MATERIAL*: Diverse

GEWICHT / *WEIGHT*: 2,233 kg / 2,286 kg / 2,346 kg

WERKSTÜCKKANTEN / *WORK PIECE EDGES* DIN ISO 13715: 0,50 / 0,40

WÄRMEBEHANDLUNG / *HEAT TREATMENT*: Diverse

OBERFLÄCHENBEHANDLUNG / *SURFACE FINISH*: Diverse

SONSTIGE ANGABEN / *OTHER DATAS*: ---

ZEICHNUNG NUR FÜR DIESEN AUFTRAG GÜLTIG! RENNSPORTTEILE! BESONDERS SORGFÄLTIG GEFERTIGT UND GEPRÜFT! *DRAWING VALID FOR THE CURRENT ORDER! RACINGPARTS! PARTICULARY ACCURATE MACHINED AND INSPECTED!*

STEMPEL / *MARK*

DIESE ZEICHNUNG DARF WEDER KOPIERT NOCH DRITTEN PERSONEN OHNE UNSERE ERLAUBNIS MITGETEILT WERDEN
DIESE KONSTRUKTION IST UNSER EIGENTUM *DREXLER MOTORSPORT GmbH*
THIS DRAWING MUST NOT BE COPIED AND MUST BE DISCLOSED TO ANY OTHER
THIS DRAWING IS THE PROPERTY OF DREXLER MOTORSPORT GmbH

DREXLER MOTORSPORT

MASSSTAB / *SCALE*	DIN
1 : 1	A2

BAUGRÖSSE / *INSTALLATION SIZE*: 001

PROJEKTIONSMETHODE / *PROJECTION METHODE*: - ⊕ -

ARTIKELNUMMER / *PART NUMBER*: V1 = 100-100-00255 / V2 = 00256 / V3 = 00257

BENENNUNG 1 / *DESCRIPTION 1*: DIFFERENZIAL ZUSAMMENBAU *DIFFERENTIAL ASSEMBLY*

BENENNUNG 2 / *DESCRIPTION 2*: FORMULA STUDENT 2010

	BEARBEITET / *MODIFIED*	DATUM / *DATE*	STAND / *REV.*	ÄNDERUNGEN / *REVISION RECORD*
	---	---	---	---
	BEARBEITET / *MODIFIED*	DATUM / *DATE*	STAND / *REV.*	ÄNDERUNGEN / *REVISION RECORD*
	---	---	---	---
	BEARBEITET / *MODIFIED*	DATUM / *DATE*	STAND / *REV.*	ÄNDERUNGEN / *REVISION RECORD*
	---	---	---	---
	BEARBEITET / *MODIFIED*	DATUM / *DATE*	STAND / *REV.*	ÄNDERUNGEN / *REVISION RECORD*
	---	---	---	---
	BEARBEITET / *MODIFIED*	DATUM / *DATE*	STAND / *REV.*	ÄNDERUNGEN / *REVISION RECORD*
	---	---	---	---
	BEARBEITET / *MODIFIED*	DATUM / *DATE*	STAND / *REV.*	ÄNDERUNGEN / *REVISION RECORD*
	---	---	---	---
	BEARBEITET / *MODIFIED*	DATUM / *DATE*	STAND / *REV.*	ÄNDERUNGEN / *REVISION RECORD*
	---	---	---	---
	KONSTRUKTION / *DESIGN*	DATUM / *DATE*	STAND / *REV.*	ÄNDERUNGEN / *REVISION RECORD*
	SWI	09-11-05	A	---

VERZAHNUNG VZ 1 / *GEARING VZ 1*	
NORM / *NORM*	DIN 5480
MODUL / *MODULE*	2,000
EINGRIFFSWINKEL / *ANGLE OF PRESSURE*	30°
ZÄHNEZAHL / *NUMBER OF TEETH*	24
KOPFKREIS / *TIP DIAMETER*	ø 49,600 – 0,010
FUSSKREIS / *ROOT DIAMETER*	ø 45,600 – 0,030
MESSWERTE / *DIMENSION OVER ROLLS*	ø 53,503 – 0,025
ROLLEN / *MEASUREMENTBODY DIAMETERS*	(2x) ø 3,750

VZ 1 GEPRÜFT MIT LEHRDORN & LEHRRINGE DREXLER MOTORSPORT GmbH
VZ 1 TESTED WITH AXLE AND HUB MANFACTURED BY DREXLER MOTORSPORT GmbH

VERZAHNUNG VZ 2 / *GEARING VZ 2*	
NORM / *NORM*	ANSI B92.1 DP 24/48
MODUL / *MODULE*	1,05833
EINGRIFFSWINKEL / *ANGLE OF PRESSURE*	45°
ZÄHNEZAHL / *NUMBER OF TEETH*	25
KOPFKREIS / *TIP DIAMETER*	ø 25,830 – 0,130
FUSSKREIS / *ROOT DIAMETER*	ø 28,310 – 0,120
MESSWERTE / *DIMENSION OVER ROLLS*	ø 22,333 – 0,077
ROLLE / *MEASUREMENTBODY DIAMETERS*	ø 2,50

VZ 2 GEPRÜFT MIT LEHRDORN & LEHRRINGE DREXLER MOTORSPORT GmbH
VZ 2 TESTED WITH AXLE AND HUB MANFACTURED BY DREXLER MOTORSPORT GmbH

CAUDREXLER MOTORSPORT GMBH KONSTRUKTION/AUTOMOBIL HERSTELLER UND MOTORSPORT TEAMS/FORMULA STUDENT/Formula Student 2010/Drafts