VERZAHNUNG VZ 1 / GEARING VZ 1		
NORM	NORM	ANSI B92.1
MODULE	MODULE	1,0583
EINGRIFFSWINKEL	ANGLE OF PRESSURE	45°
ZÄHNEZAHL	NUMBER OF TEETH	25
TEILKREIS	PITCH DIAMETER	ø 26,458
KOPFKREIS	TIP DIAMETER	ø 27,516 - 0,127
FUSSKREIS	ROOT DIAMETER	ø 25,158 - 0,127
MESSWEITE	DIMENSIONS OVER ROLLS	31,47 -0,01
ROLLEN	MEASUREMENTBODY DIAMETERS	ø 2,800
MESSWEITE NACH WÄRMEBEHANDLUNG	DIMENSONS OVER ROLLS AFTER MATERIAL TREATMENT	31,52 -0,03
ROLLEN	MEASUREMENTBODY DIAMETERS	ø 2,800
VZ 1 GEPRÜFT MIT LEHRDORN UND LEHRNABE DREXLER MOTORSPORT GmbH VZ 1 TESTED WITH AXLE AND HUB MANUFACTURED BY DREXLER MOTORSPORT GmbH		

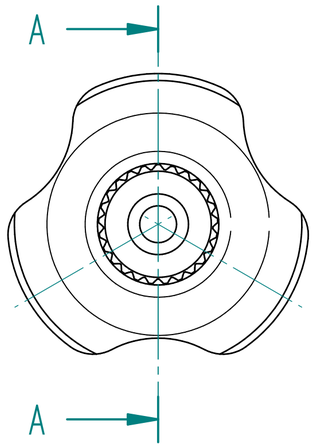

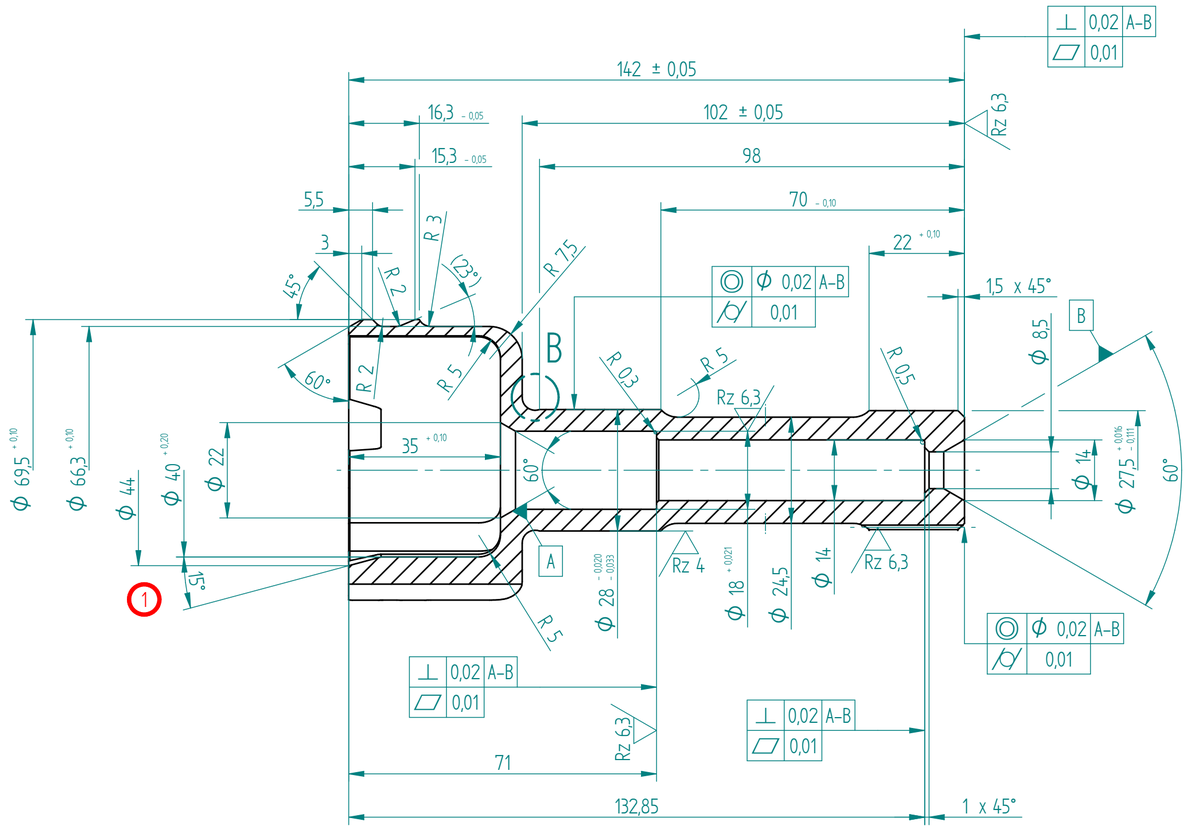

SCHNITT – SECTION A–A

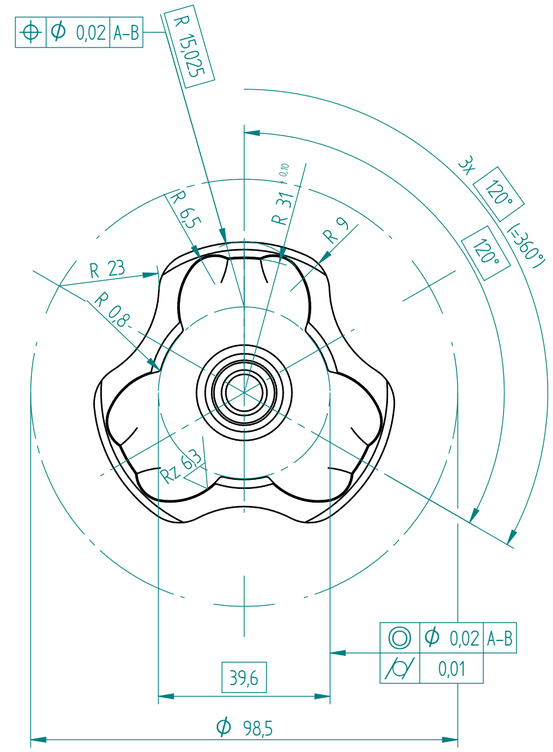

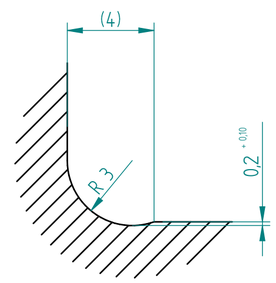

EINZELHEIT – DETAIL B
5:1

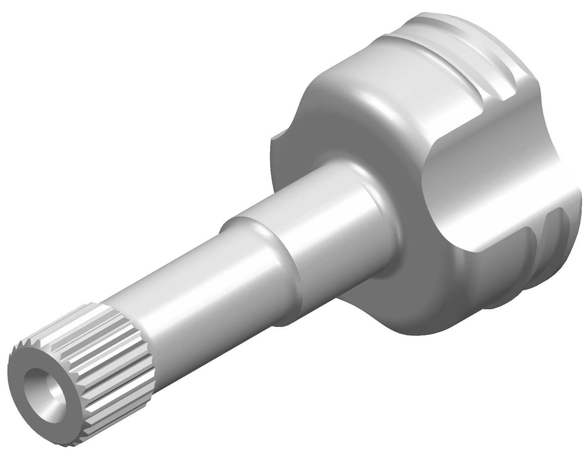

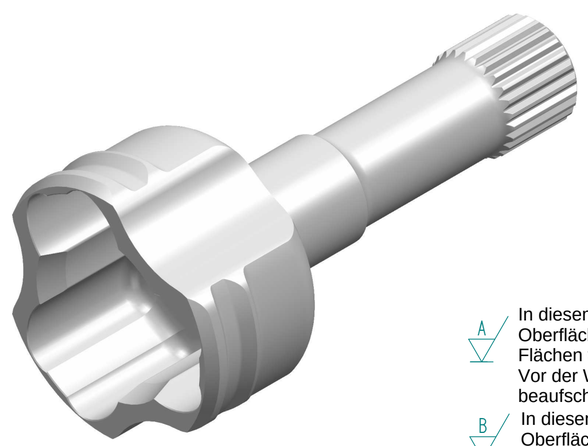

A In diesem Bereich Oberflächentoleranz Rz4. Flächen werden hart bearbeitet. Vor der WBH mit 0,15 mm beaufschlagen.

B In diesem Bereich Oberflächentoleranz Rz4. Flächen werden hart bearbeitet. Vor der WBH mit 0,05 mm beaufschlagen.

Rev. Rev.	Feld Section	Geändert Modified	Datum Date	Beschreibung der Änderung Revision Record
1	E9	Hinterwallner	14.02.2014	Durchmesser 40,0 war 36,2 15°-Fase hinzugefügt
1		GRUBER	07.02.2014	VERZAHNUNGSTABELLE AKTUALISIERT
1		Zimmermann	17.05.2013	MASS ø 36,2 + 0,20 AUF ø 36,5 + 0,20 GEÄNDERT

Werkstoff: Material: D-105	Allgemeintoleranzen: General tolerances: DIN ISO 2768 - mk	Verwendungszweck: Intendend purpose: PRODUCTION	
Werkstoffbehandlung: Material treatment: 021-999-00082	Oberflächenangaben: Surface specifications: DIN ISO 1302	Maßstab: Scale: 1:1	
Oberfläche: Surface:	Allgemeine Oberflächentoleranz: General surface tolerance: Rz16	Einheit: Unit: mm	
Kugelstrahlen: Shot peening:	Werkstückkanten: Workpiece edges: DIN ISO 13715	Format: Size: A2	
Geistschleifen: Superfinishing:	Werkstückkanten allgemein: General workpiece edges: 0,15 0,15	Blatt: Sheet: 1	
Gewicht: Weight: 628 g	Form- und Lagetoleranzen: Geometrical Tolerances: DIN ISO 2768-2	von: of: 1	

DREXLER MOTORSPORT GmbH
Postgasse 12c
D-94121 Salzweg - Germany
Phone: +49-(0)851-8516363-0
Fax: +49-(0)851-8516363-63
info@drexler-motorsport.com
www.drexler-motorsport.com

This drawing is the property of Drexler Motorsport GmbH. It must not be reproduced or copied and must be returned at any time upon demand. This drawing is also confidential and must be disclosed to no other than an employee requiring it for the job. It is a condition under which the job is placed that no goods will be made, modified or repaired from this drawing except in accordance with an official order from Drexler Motorsport GmbH.

Benennung: Title: Abtriebsflansch Gehäuse Deckelseite F.S.

Benennung 2: Title 2: Formula Student

Projektnummer: Project No.:

Artikelnummer: Article Number: DAW-240-090-0022-1

	Datum: Date:	Name: Name:
gezeichnet: drawn: 2014		
geprüft: checked:		
freigegeben: approved:		