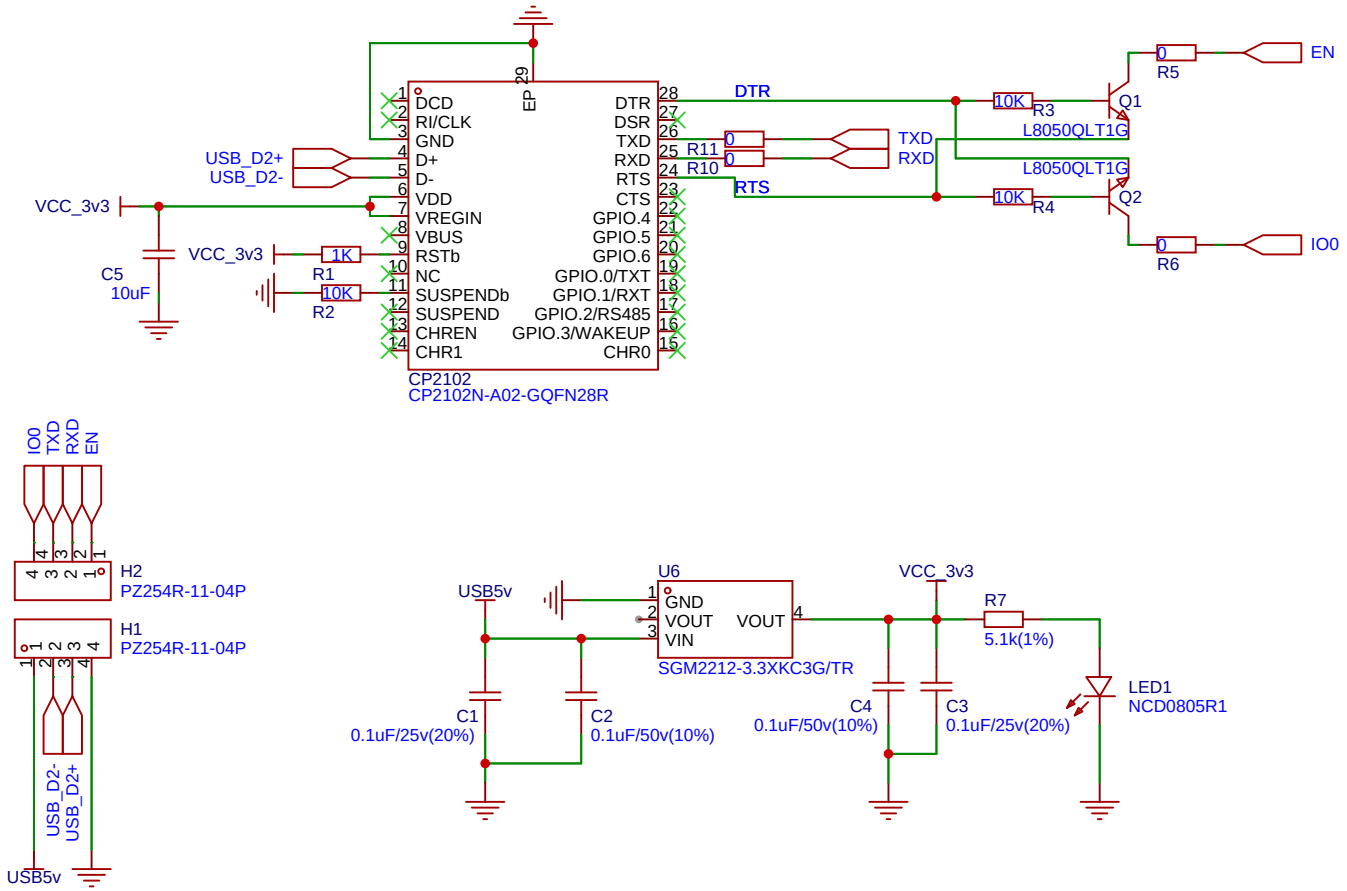

原理图	CP2102_Burner	更新日期	2025-04-04
		创建日期	2025-04-05
图页	P1.CP2102_Burner	物料编码	
绘制		New Project_2025-01-23_00-40-50	
审阅			
		版本	尺寸	页 1 共 1
嘉立创EDA		V1.0	A4	嘉立创EDA