ПБКМ.426449.003 СБ

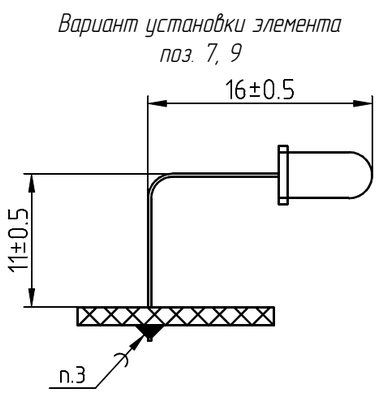

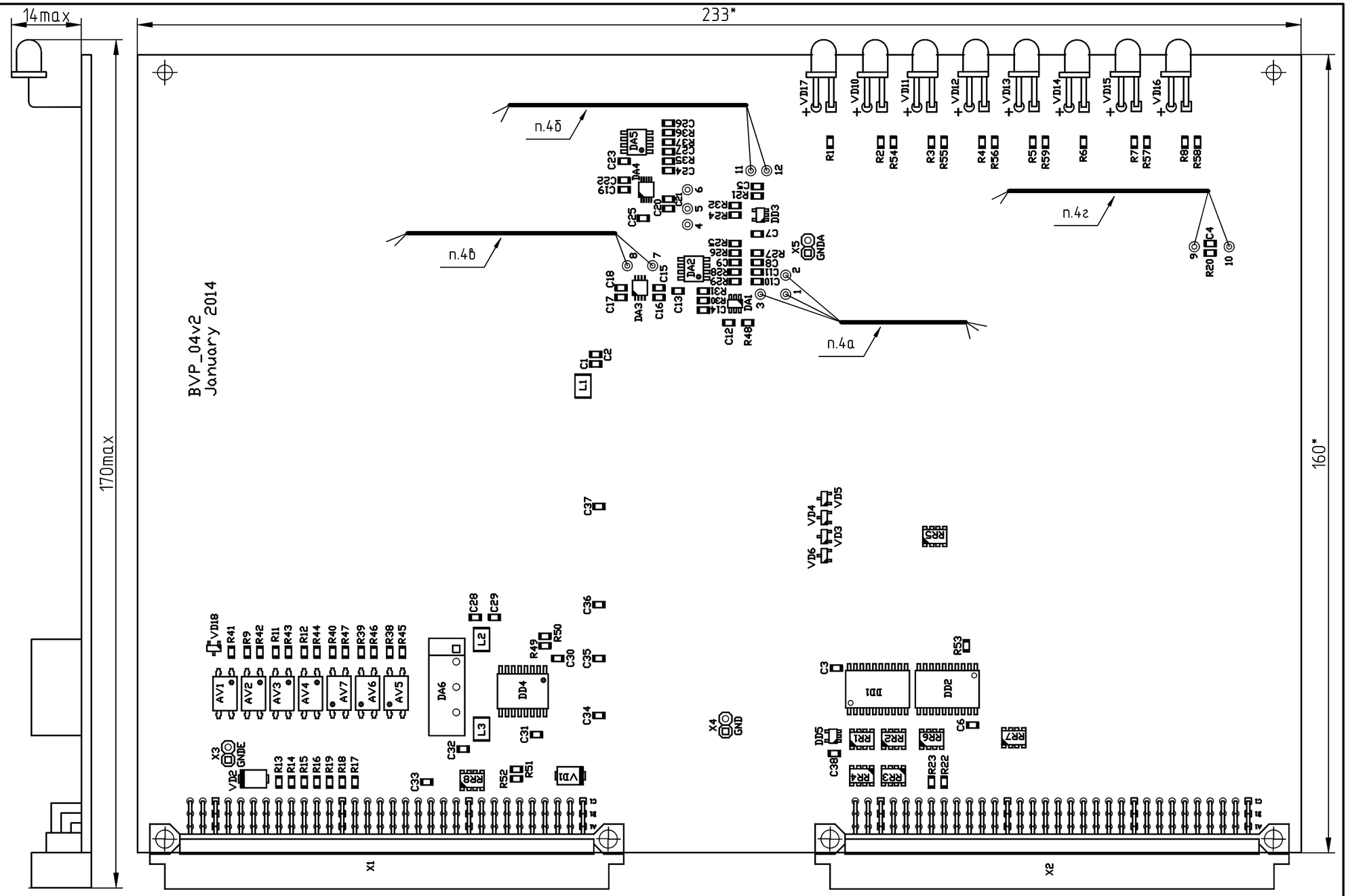

3. Паять припоем ПОС-61 ГОСТ 21931-76, элементы поверхностного монтажа пастой RM-89 или аналогом.
4. Для вариантов Р400/Р400М/Р3СК:
   а). Три провода поз.85 длиной 10см заплести косичкой. Распаять в отверстия 1-3. Свободные концы зачистить на 5мм и облудить;
   б). Перевить два провода поз.85 длиной 10см. Распаять в отверстия 11 и 12. Свободные концы зачистить на 5мм и облудить;
   в). Перевить два провода поз.85 длиной 10см. Распаять в отверстия 7 и 8. Свободные концы зачистить на 5мм и облудить;
   г). Перевить два провода поз.85 длиной 10см. Распаять в отверстия 9 и 10. Свободные концы зачистить на 5мм и облудить.
5. Элементы поз. 41, 49, 51 устанавливать до упора в плату.
6. Требования к пайке электромонтажных соединений по стандарту IPC-A-610E.
7. Остальные ТТ по ОСТ4.ГО.070.015.

1. *Размеры для справок.
2. Покрытие платы HASL.

					ПБКМ.426449.003 СБ		
1					Плата БВП 04v2	Литера	Масса	Масштаб
Изм.	Лист	№ докум	Подп.	Дата				
Разраб.		Щеблыкин М.В.		16.09.15				
Пров.		Вершинин А.С.		16.09.15	Сборочный чертеж	Лист	Листов 1
Т.контр.							
Н.контр.		Назаренко А.Н.		16.09.15		ООО "Прософт-Системы"	
Утв.		Чирков А.Г.					