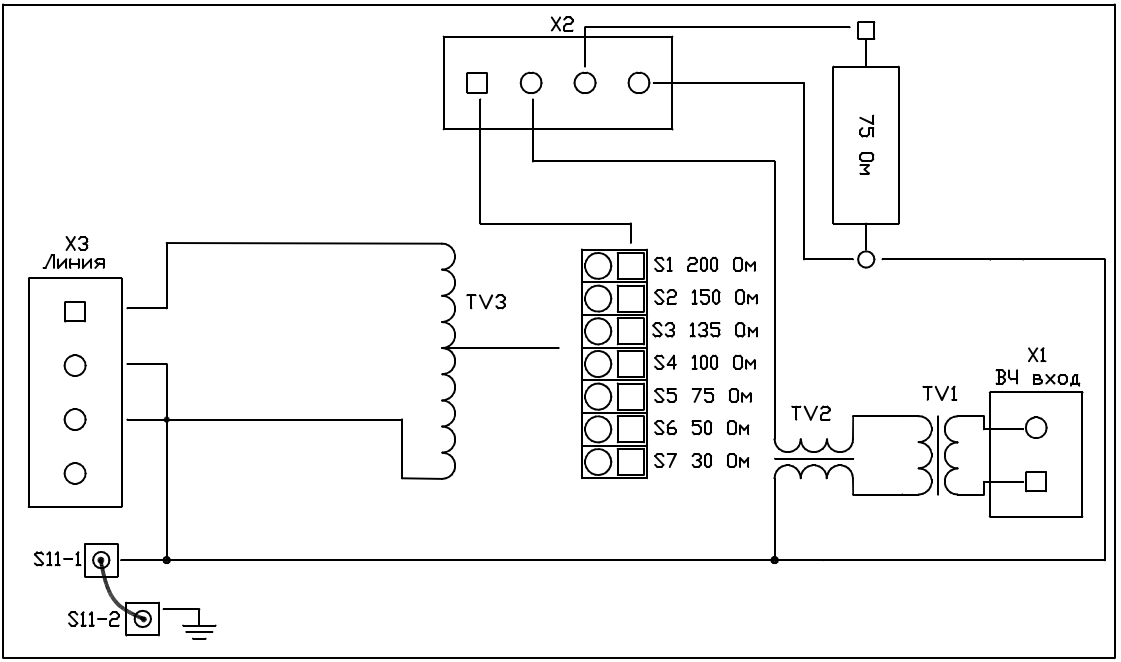
X2
75 Ом
X3
Линия
TV3
S1 200 Ом
S2 150 Ом
S3 135 Ом
S4 100 Ом
S5 75 Ом
S6 50 Ом
S7 30 Ом
TV2
TV1
X1
ВЧ вход
S11-1
S11-2

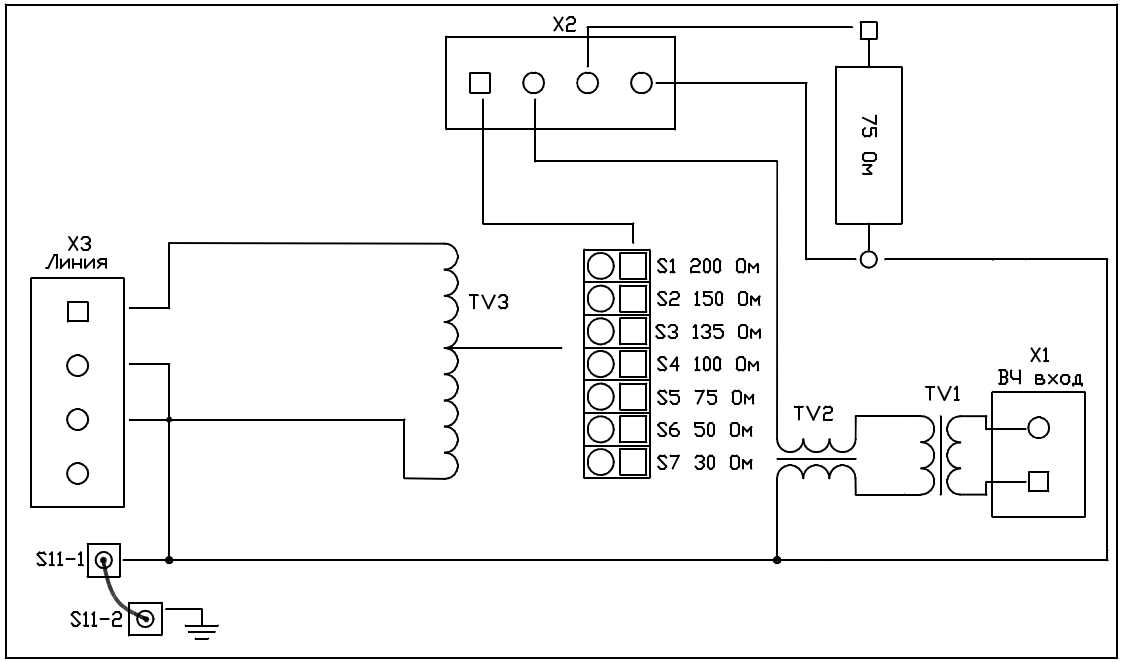
X2
75 Ом
X3
Линия
TV3
S1 200 Ом
S2 150 Ом
S3 135 Ом
S4 100 Ом
S5 75 Ом
S6 50 Ом
S7 30 Ом
TV2
TV1
X1
ВЧ вход
S11-1
S11-2

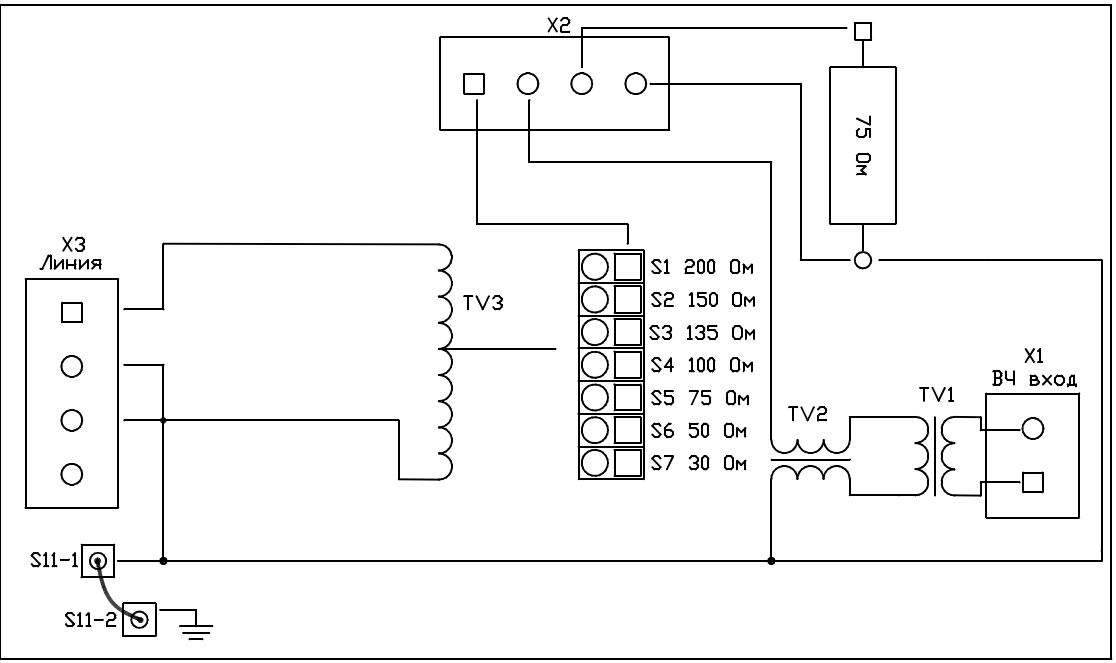
X2
75 Ом
X3
Линия
TV3
S1 200 Ом
S2 150 Ом
S3 135 Ом
S4 100 Ом
S5 75 Ом
S6 50 Ом
S7 30 Ом
TV2
TV1
X1
ВЧ вход
S11-1
S11-2

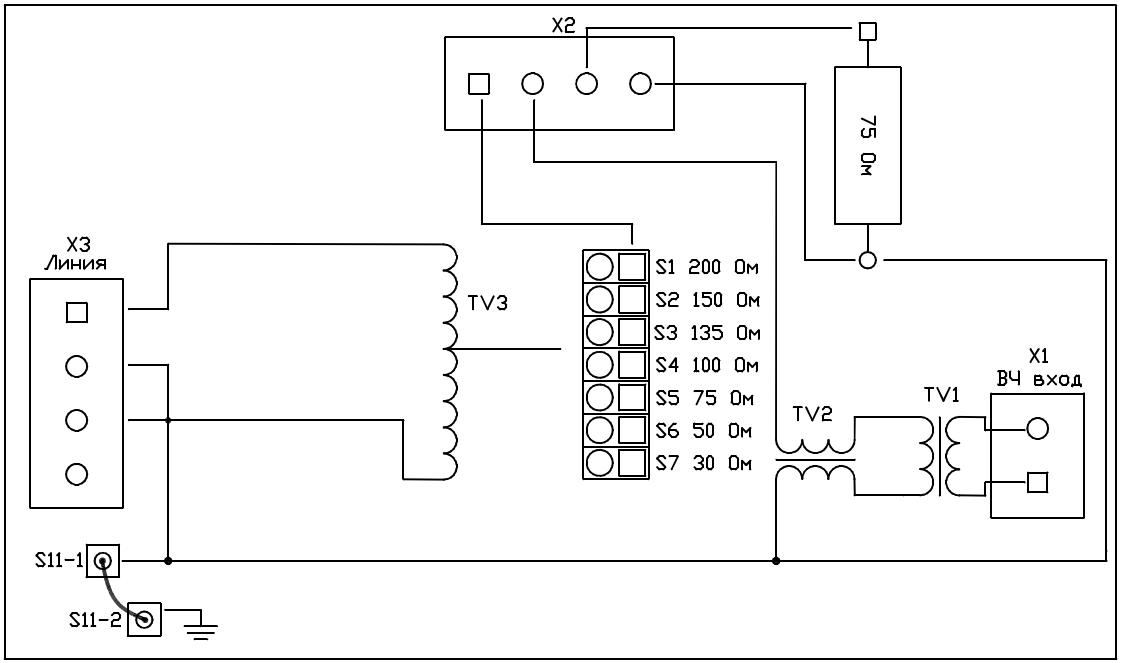
X2
75 Ом
X3
Линия
TV3
S1 200 Ом
S2 150 Ом
S3 135 Ом
S4 100 Ом
S5 75 Ом
S6 50 Ом
S7 30 Ом
TV2
TV1
X1
ВЧ вход
S11-1
S11-2