АВАНТ ВЧ УФСР v2.1 rev5

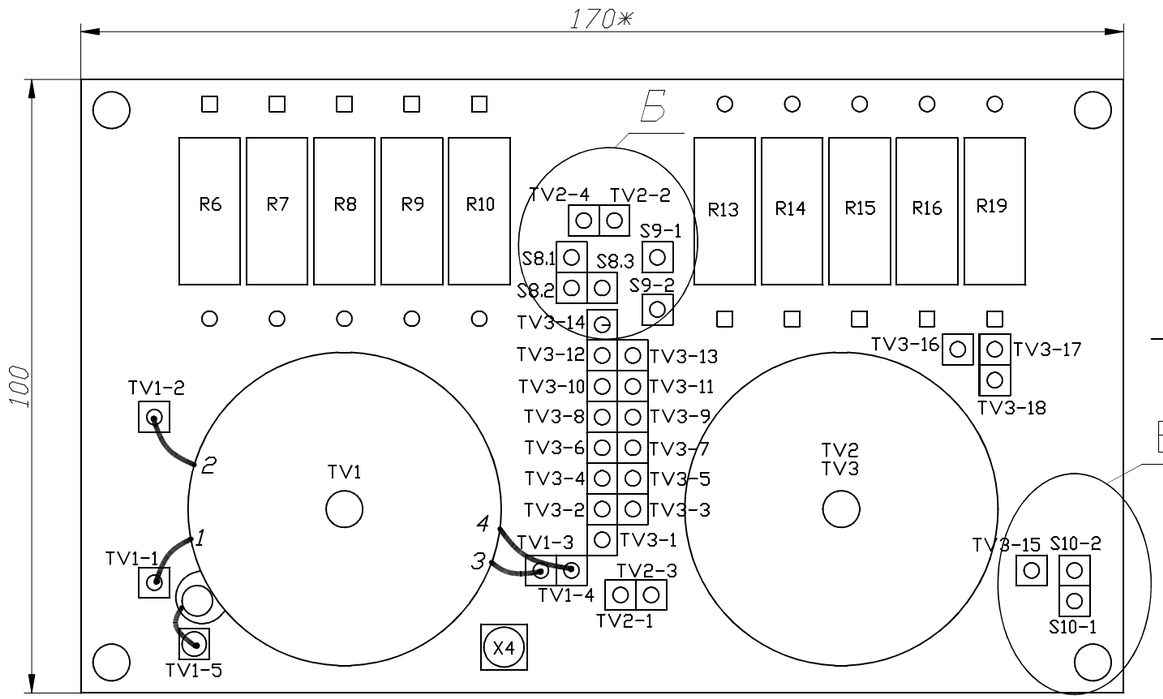

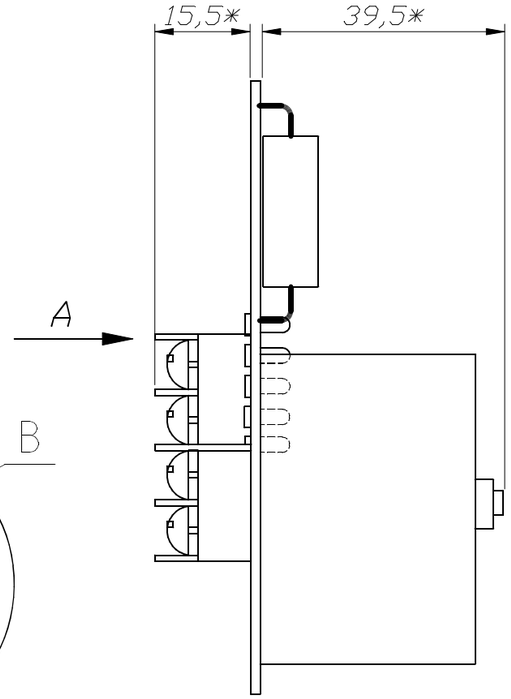

Вариант установки элемента поз.7

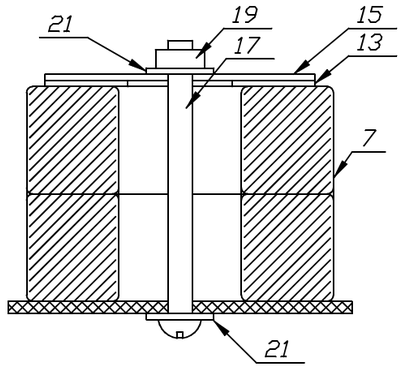

Вариант установки элементов поз.9,37

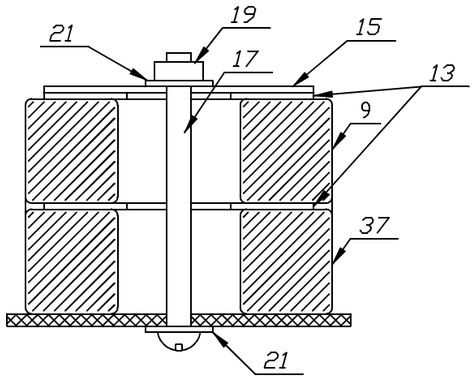

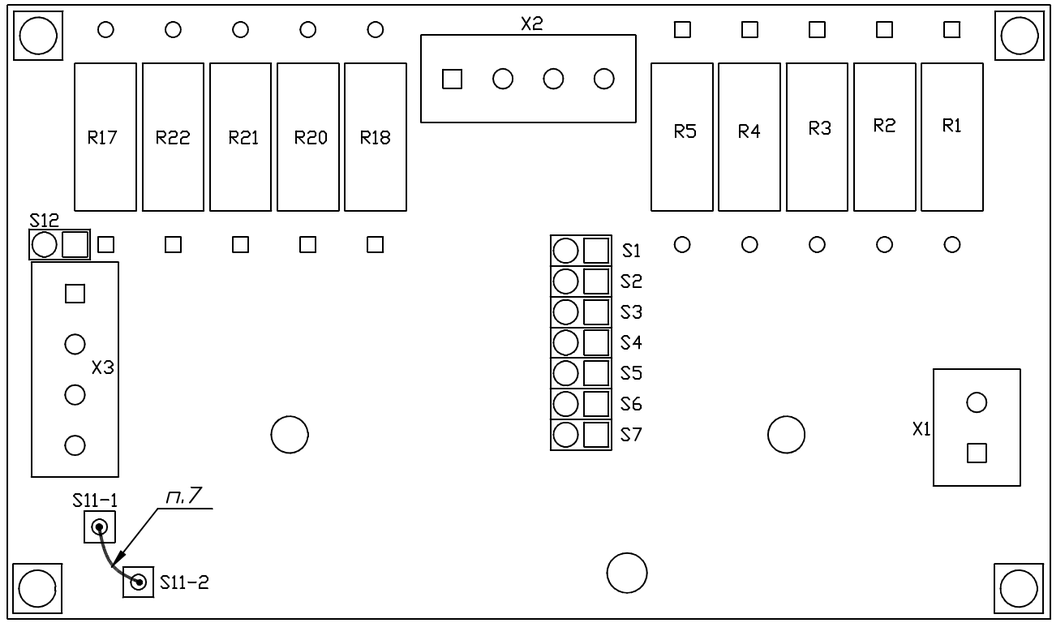

1. *Размеры для справок.
2. Покрытие платы HASL.
3. Паять припоем ПОС-61 ГОСТ 21931-76.
4. Установку ИЭТ производить по ГОСТ29137-91:
   поз. 31 – вариант 140.02.0314.00.00.
5. Элементы поз. 1, 3 устанавливать до упора в плату.
6. В места установки S1-S7, S12 распаять гнезда поз. 33.
7. Перемычки выполнить обрезком вывода, диаметром не менее 0,5мм.
8. Трансформаторы распаивать в одноименные контакты на плате.
9. Распаять одну пару скрученных проводов трансформатора поз.9 в отверстия TV2-1, TV2-3., вторую пару в отверстия TV2-2, TV2-4, произвольным образом.
10. ребования к пайке электромонтажных соединений по стандарту IPC-A-610E.
11. Остальные Т.Т. по ОСТ4.ГО.070.015.

Симметричный вариант

Б1:1

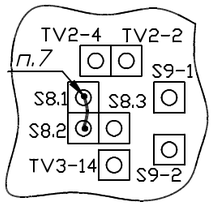

Несимметричный вариант

Б1:1

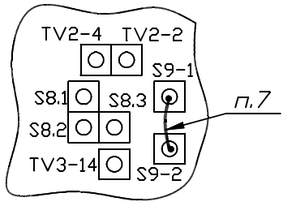

В1:1

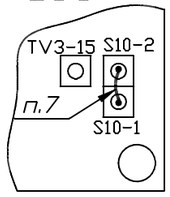

Изм.	Лист	N докум.	Подп.	Дата	АВАНТ ВЧ УФСР v2.1 rev5		
Разраб.		Щеблыкин М.В.		24.08.16	Плата ВЧ устройства фильтрации, сгласования и развязки (HF_filter_1v0)	Лит.	Масса	Масштаб
Пров.		Вершинин А.С.						1:1
Т. контр.					Сборочный чертеж	Лист 1	Листов 1	
Н. контр.						ООО "Прософт-Системы"		
Утв.		Чирков А.Г.						

Перв. примен. АВАНТ ВЧ УФСР v2.1 rev2

Справ. N

Подп. и дата

Инв. N дубл.

Взам. инв. N

Подп. и дата

Инв. N подл.

Копировал

Формат А3