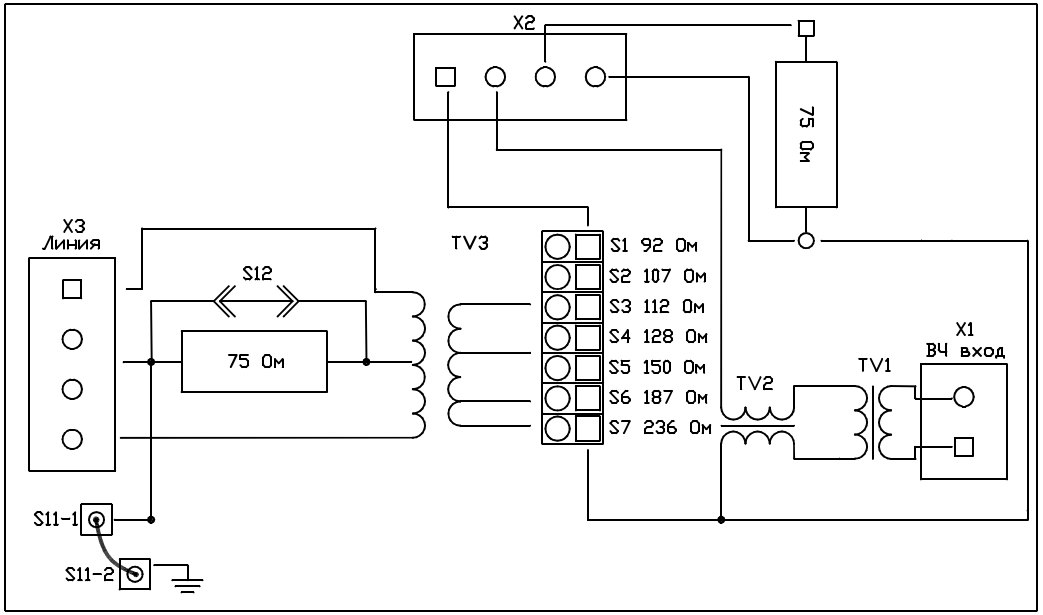
X2
75 Ом
X3
Линия
S12
75 Ом
TV3
S1 92 Ом
S2 107 Ом
S3 112 Ом
S4 128 Ом
S5 150 Ом
S6 187 Ом
S7 236 Ом
TV2
TV1
X1
ВЧ вход
S11-1
S11-2

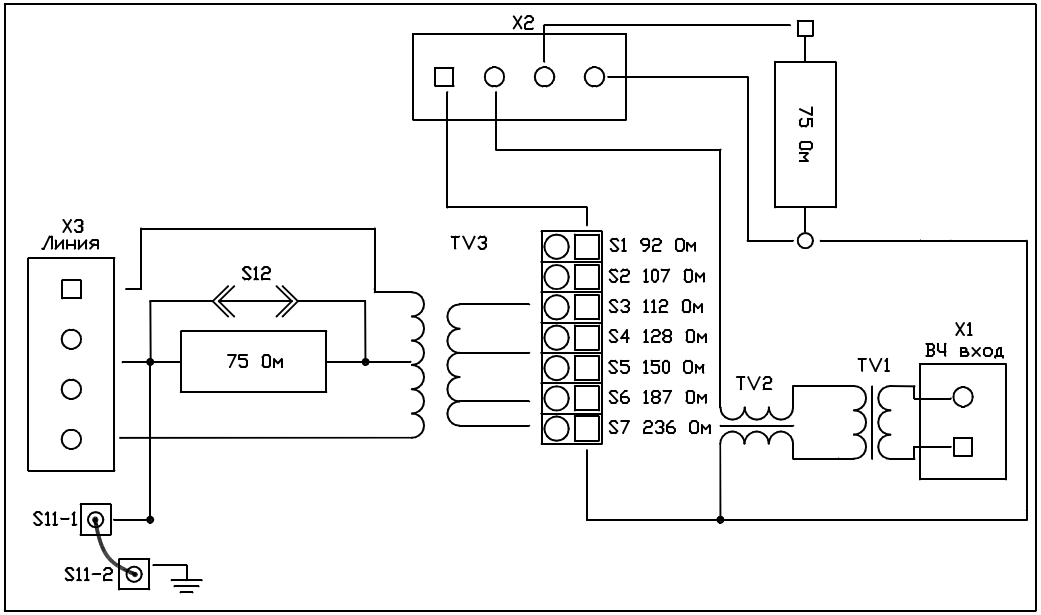
X2
75 Ом
X3
Линия
S12
75 Ом
TV3
S1 92 Ом
S2 107 Ом
S3 112 Ом
S4 128 Ом
S5 150 Ом
S6 187 Ом
S7 236 Ом
TV2
TV1
X1
ВЧ вход
S11-1
S11-2

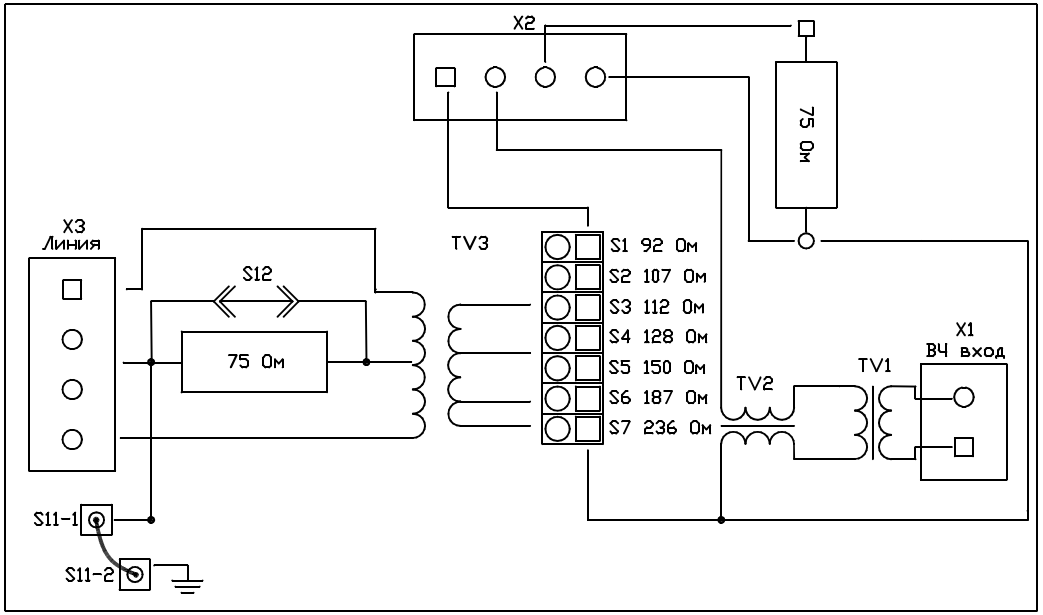
X2
75 Ом
X3
Линия
S12
75 Ом
TV3
S1 92 Ом
S2 107 Ом
S3 112 Ом
S4 128 Ом
S5 150 Ом
S6 187 Ом
S7 236 Ом
TV2
TV1
X1
ВЧ вход
S11-1
S11-2

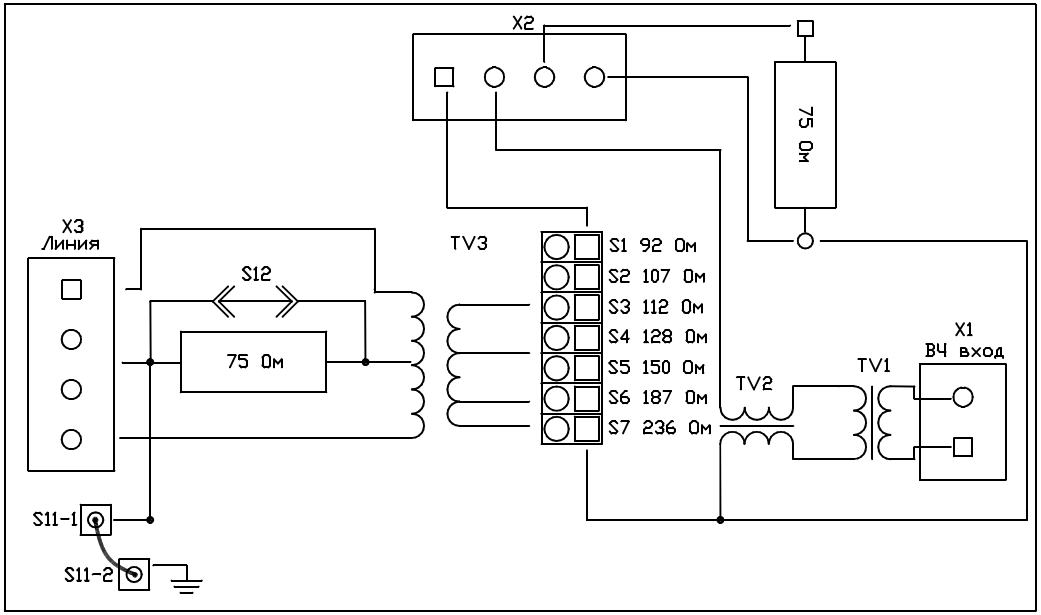
X2
75 Ом
X3
Линия
S12
75 Ом
TV3
S1 92 Ом
S2 107 Ом
S3 112 Ом
S4 128 Ом
S5 150 Ом
S6 187 Ом
S7 236 Ом
TV2
TV1
X1
ВЧ вход
S11-1
S11-2