Schéma fonctionnel enrichi - ESP32GateControlApp

Schéma fonctionnel du projet :

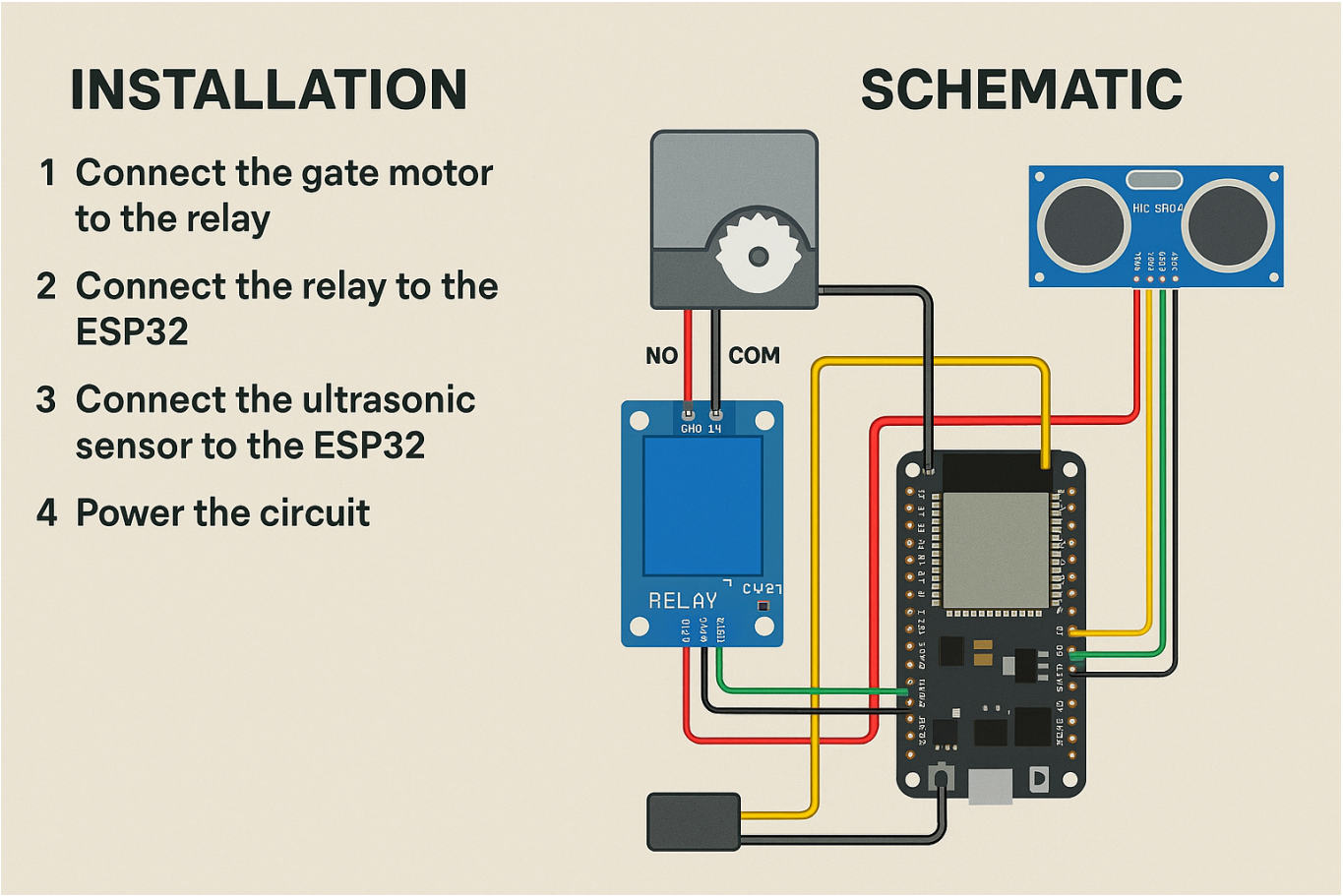

Plan de câblage ESP32 avec repères GPIO :

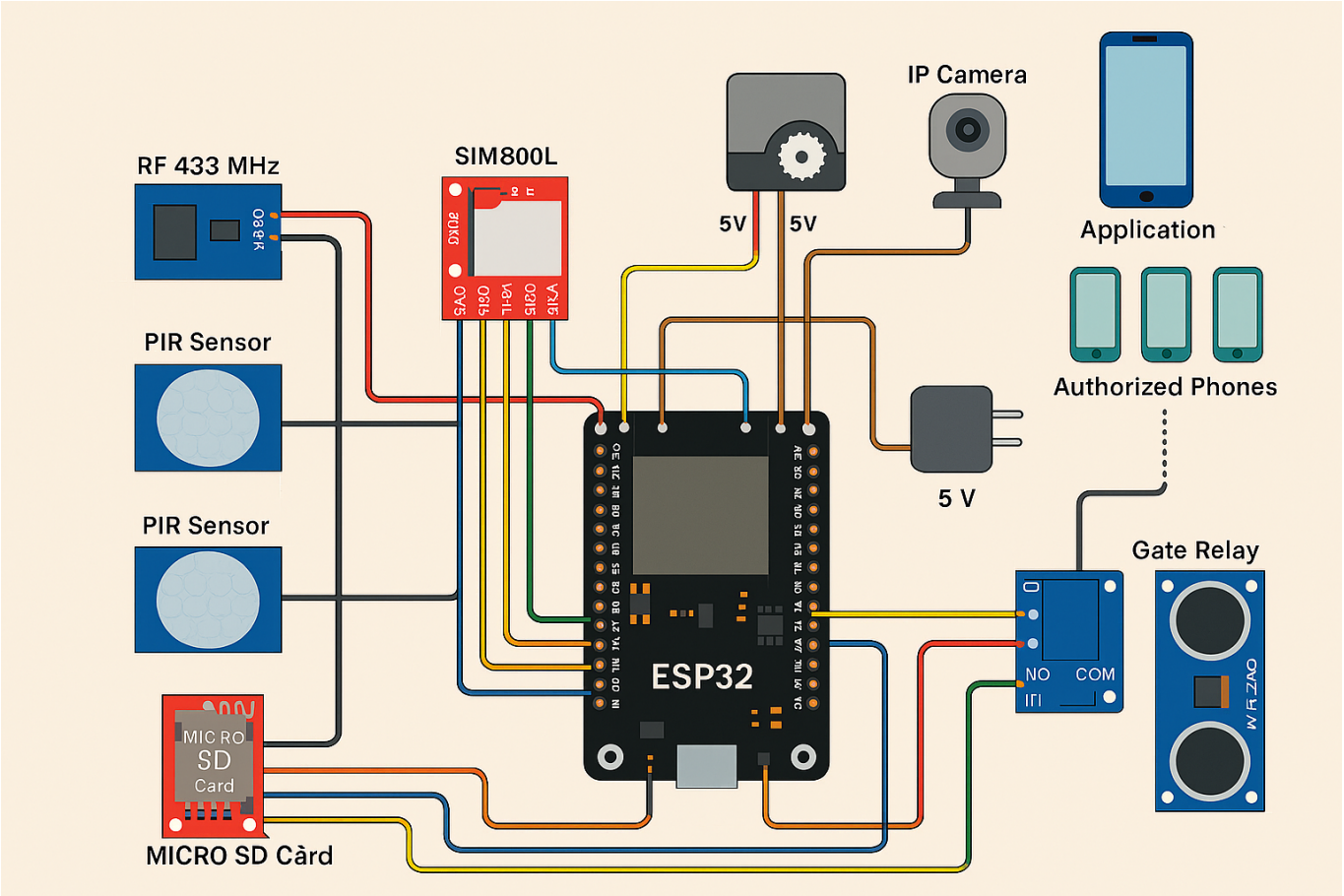
RF 433 MHz
SIM800L
5V
5V
IP Camera
Application
Authorized Phones
PIR Sensor
PIR Sensor
5 V
Gate Relay
ESP32
NO
COM
MICRO
SD
Card
MICRO SD Card