TOLERÂNCIAS QUANDO NÃO ESPECIFICADAS SÃO CONFORME DIN 7168–FINO (DIMENSÕES EM MILÍMETROS)					ITEM	MODIFICAÇÃO	DATA	VISTO
DIMENSÕES: 1A6	6A30	30A100	100A300	300A1000				
TOLERÂNCIAS: ±0.05	±0.10	±0.15	±0.20	±0.50				

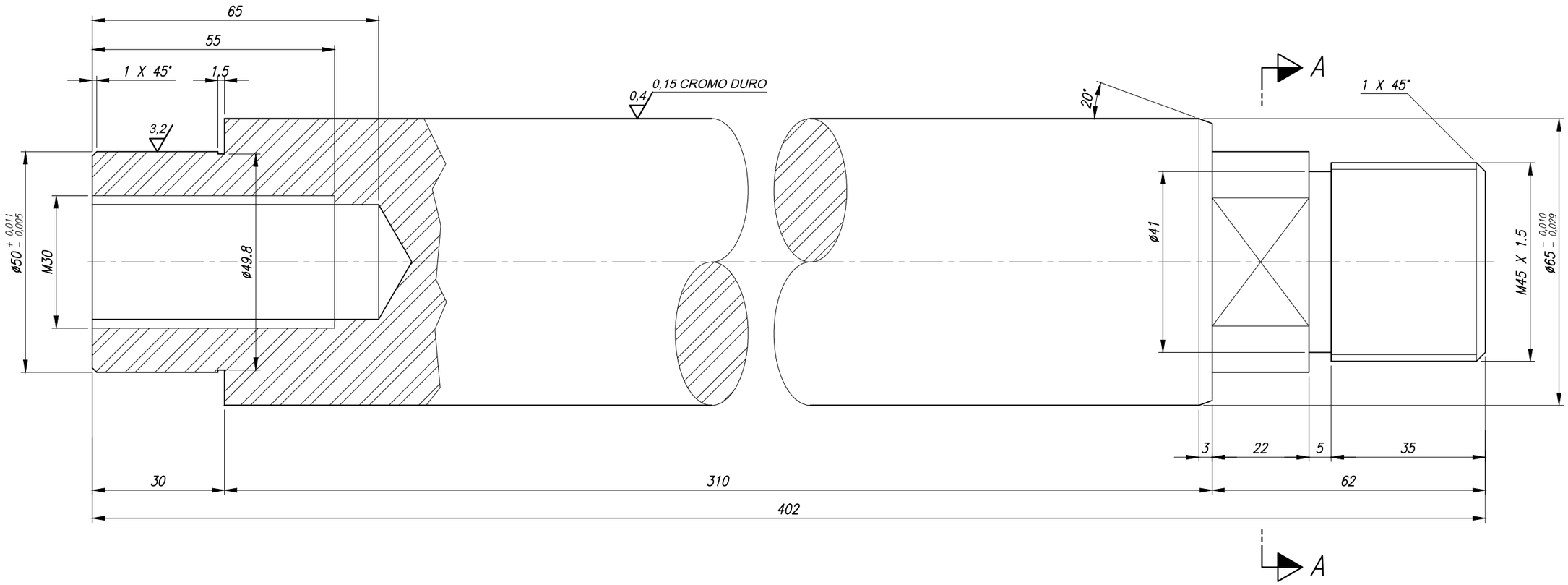

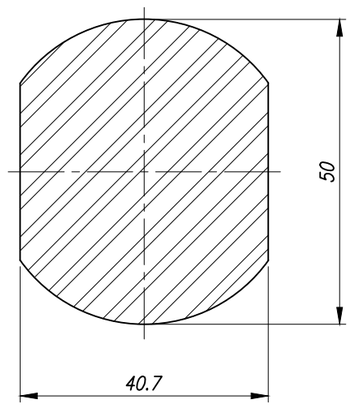

SECÇÃO "AA"

APLICAR SOMENTE BASE PROTETIVA VP 5000.

25 (3,2 0,4)

POS.	QT	DESCRIÇÃO	DESENHO/MATERIAL	PESO (Kg)
1	1	ø2.3/4" X 410	AÇO 1045	

IMBRALIT

DENOMINAÇÃO: HASTE

ESC. 1:1	DES. JVDB	PROJ. JVDB	DESENHO Nº
DATA 13–03–02	APROV.	SUBST.	M-2129

ESTE DESENHO, INCLUSIVE TODAS AS INFORMAÇÕES NELE CONTIDAS CONSTITUI PROPRIEDADE EXCLUSIVA DA IMBRALIT LTDA

1:1

A3

M-3855