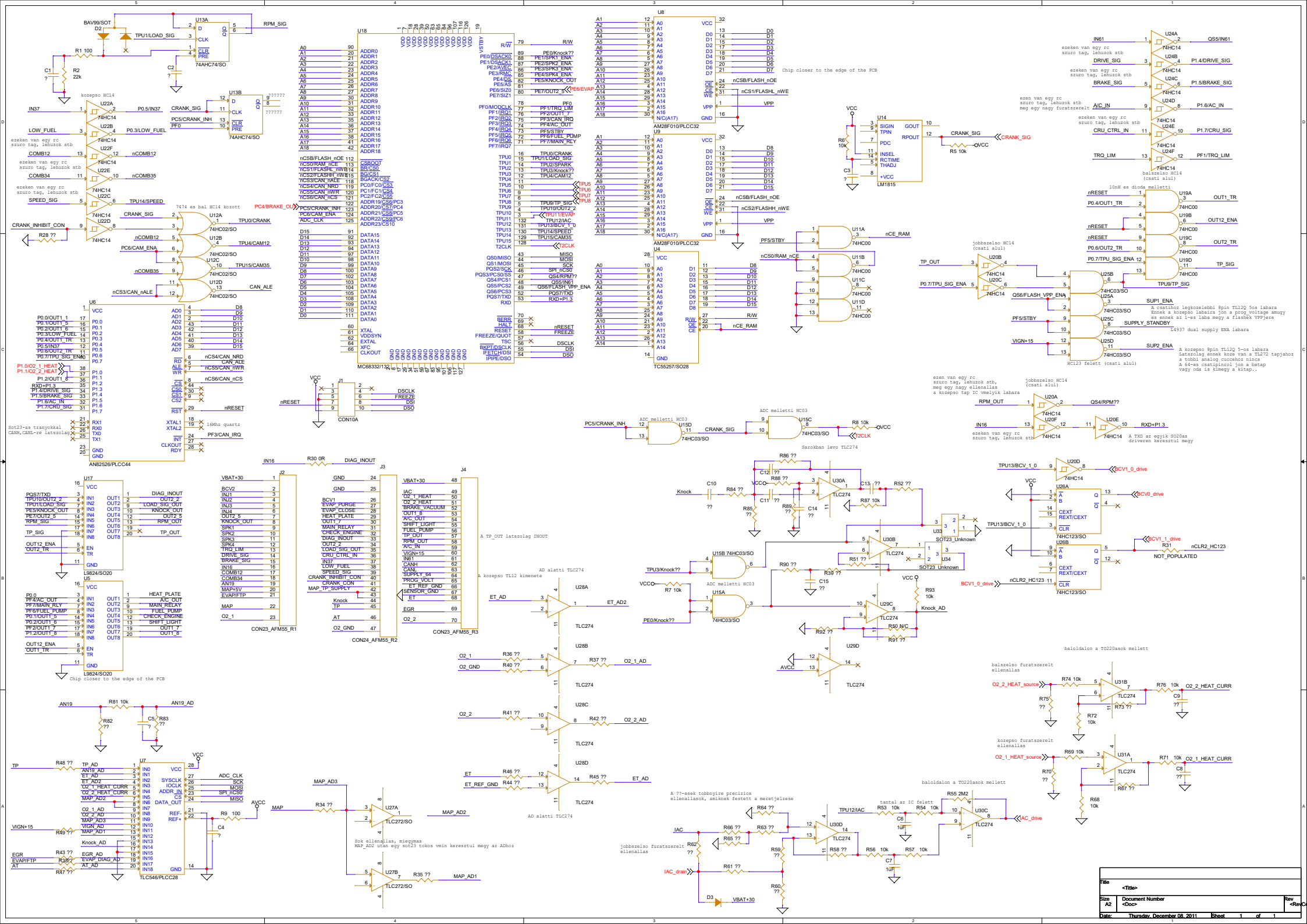
U18
MC68332/132
U8
AM28F010/PLCC32
U9
AM28F010/PLCC32
U4
TC55257/SO28
U6
AN82526/PLCC44
U13A
74AHC74/SO
U13B
74AHC74/SO
U14
LM1815
U24A
U24B
U24C
U24D
U24E
U24F
74HC14
U19A
U19B
U19C
U19D
74HC00
U20A
U20B
U20C
U20D
U20E
U20F
U25A
U25B
U25C
U25D
74HC03/SO
U11A
U11B
U11C
U11D
U15B 74HC03/SO
U15A
U15D
U15C
U17
L9824/SO20
U5
L9824/SO20
Chip closer to the edge of the PCB
J1
CON10A
J2
CON23_AFM55_R1
J3
CON24_AFM55_R2
J4
CON23_AFM55_R3
A TP_OUT latszolag INOUT
A kozepso TL12 kimenete
U28A
U28B
U28C
U28D
TLC274
U29C
U29D
U30A
U30B
U30C
U30D
U31A
U31B
U33
U34
SOT23_Unknown
U7
TLC546/PLCC28
U27A
U27B
TLC272/SO
Sok ellenallas, miegymas
MAP_AD2 utan egy sot23 tokos vmin keresztul megy az ADhoz
A ??-esek tobbnyire precizios
ellenallasok, amiknek festett a meretjelzese
U12A
U12B
U12C
U12D
74HC02/SO
U22A
U22B
U22C
U22D
U22E
U22F
U23A
U23B
U23C
U23D
U23E
U23F
U23G
U23H
U23I
U23J
U23K
U23L
U23M
U23N
U23O
U23P
U23Q
U23R
U23S
U23T
U23U
U23V
U23W
U23X
U23Y
U23Z
U23AA
U23AB
U23AC
U23AD
U23AE
U23AF
U23AG
U23AH
U23AI
U23AJ
U23AK
U23AL
U23AM
U23AN
U23AO
U23AP
U23AQ
U23AR
U23AS
U23AT
U23AU
U23AV
U23AW
U23AX
U23AY
U23AZ
U23AAA
U23AAB
U23AAC
U23AAD
U23AAE
U23AAF
U23AAG
U23AAH
U23AAI
U23AAJ
U23AAK
U23AAL
U23AAM
U23AAN
U23AAO
U23AAP
U23AAQ
U23AAR
U23AAS
U23AAT
U23AAU
U23AAV
U23AAW
U23AAX
U23AAY
U23AAZ
U23AABA
U23AABB
U23AABC
U23AABD
U23AABE
U23AABF
U23AABG
U23AABH
U23AABI
U23AABJ
U23AABK
U23AABL
U23AABM
U23AABN
U23AABO
U23AABP
U23AABQ
U23AABR
U23AABS
U23AABT
U23AABU
U23AABV
U23AABW
U23AABX
U23AABY
U23AABZ
U23AACA
U23AACB
U23AACC
U23AACD
U23AACE
U23AACF
U23AACG
U23AACH
U23AACI
U23AACJ
U23AACK
U23AACL
U23AACM
U23AACN
U23AACO
U23AACP
U23AACQ
U23AACR
U23AACS
U23AACT
U23AACU
U23AACV
U23AACW
U23AACX
U23AACY
U23AACZ
U23AADA
U23AADB
U23AADC
U23AADD
U23AADE
U23AADF
U23AADG
U23AADH
U23AADI
U23AADJ
U23AADK
U23AADL
U23AADM
U23AADN
U23AADO
U23AADP
U23AADQ
U23AADR
U23AADS
U23AADT
U23AADU
U23AADV
U23AADW
U23AADX
U23AADY
U23AADZ
U23AAEA
U23AAEB
U23AAEC
U23AAED
U23AAEE
U23AAEF
U23AAEG
U23AAEH
U23AAEI
U23AAEJ
U23AAEK
U23AAEL
U23AAEM
U23AAEN
U23AAEO
U23AAEP
U23AAEQ
U23AAER
U23AAES
U23AAET
U23AAEU
U23AAEV
U23AAEW
U23AAEX
U23AAEY
U23AAEZ
U23AAFA
U23AAFB
U23AAFC
U23AAFD
U23AAFE
U23AAFF
U23AAFG
U23AAFH
U23AAFI
U23AAFJ
U23AAFK
U23AAFL
U23AAFM
U23AAFN
U23AAFO
U23AAFP
U23AAFQ
U23AAFR
U23AAFS
U23AAFT
U23AAFU
U23AAFV
U23AAFW
U23AAFX
U23AAFY
U23AAFZ
U23AAGA
U23AAGB
U23AAGC
U23AAGD
U23AAGE
U23AAGF
U23AAGG
U23AAGH
U23AAGI
U23AAGJ
U23AAGK
U23AAGL
U23AAGM
U23AAGN
U23AAGO
U23AAGP
U23AAGQ
U23AAGR
U23AAGS
U23AAGT
U23AAGU
U23AAGV
U23AAGW
U23AAGX
U23AAGY
U23AAGZ
U23AAHA
U23AAHB
U23AAHC
U23AAHD
U23AAHE
U23AAHF
U23AAHG
U23AAHH
U23AAHI
U23AAHJ
U23AAHK
U23AAHL
U23AAHM
U23AAHN
U23AAHO
U23AAHP
U23AAHQ
U23AAHR
U23AAHS
U23AAHT
U23AAHU
U23AAHV
U23AAHW
U23AAHX
U23AAHY
U23AAHZ
U23AAIA
U23AAIB
U23AAIC
U23AAID
U23AAIE
U23AAIF
U23AAIG
U23AAIH
U23AAII
U23AAIJ
U23AAIK
U23AAIL
U23AAIM
U23AAIN
U23AAIO
U23AAIP
U23AAIQ
U23AAIR
U23AAIS
U23AAIT
U23AAIU
U23AAIV
U23AAIW
U23AAIX
U23AAIY
U23AAIZ
U23AAJA
U23AAJB
U23AAJC
U23AAJD
U23AAJE
U23AAJF
U23AAJG
U23AAJH
U23AAJI
U23AAJJ
U23AAJK
U23AAJL
U23AAJM
U23AAJN
U23AAJO
U23AAJP
U23AAJQ
U23AAJR
U23AAJS
U23AAJT
U23AAJU
U23AAJV
U23AAJW
U23AAJX
U23AAJY
U23AAJZ
U23AAKA
U23AAKB
U23AAKC
U23AAKD
U23AAKE
U23AAKF
U23AAKG
U23AAKH
U23AAKI
U23AAKJ
U23AAKK
U23AAKL
U23AAKM
U23AAKN
U23AAKO
U23AAKP
U23AAKQ
U23AAKR
U23AAKS
U23AAKT
U23AAKU
U23AAKV
U23AAKW
U23AAKX
U23AAKY
U23AAKZ
U23AALA
U23AALB
U23AALC
U23AALD
U23AALE
U23AALF
U23AALG
U23AALH
U23AALI
U23AALJ
U23AALK
U23AALL
U23AALM
U23AALN
U23AALO
U23AALP
U23AALQ
U23AALR
U23AALS
U23AALT
U23AALU
U23AALV
U23AALW
U23AALX
U23AALY
U23AALZ
U23AAMA
U23AAMB
U23AAMC
U23AAMD
U23AAME
U23AAMF
U23AAMG
U23AAMH
U23AAMI
U23AAMJ
U23AAMK
U23AAML
U23AAMM
U23AAMN
U23AAMO
U23AAMP
U23AAMQ
U23AAMR
U23AAMS
U23AAMT
U23AAMU
U23AAMV
U23AAMW
U23AAMX
U23AAMY
U23AAMZ
U23AANA
U23AANB
U23AANC
U23AAND
U23AANE
U23AANF
U23AANG
U23AANH
U23AANI
U23AANJ
U23AANK
U23AANL
U23AANM
U23AANN
U23AANO
U23AANP
U23AANQ
U23AANR
U23AANS
U23AANT
U23AANU
U23AANV
U23AANW
U23AANX
U23AANY
U23AANZ
U23AAOA
U23AAOB
U23AAOC
U23AAOD
U23AAOE
U23AAOF
U23AAOG
U23AAOH
U23AAOI
U23AAOJ
U23AAOK
U23AAOL
U23AAOM
U23AAON
U23AAOO
U23AAOP
U23AAOQ
U23AAOR
U23AAOS
U23AAOT
U23AAOU
U23AAOV
U23AAOW
U23AAOX
U23AAOY
U23AAOZ
U23AAPA
U23AAPB
U23AAPC
U23AAPD
U23AAPE
U23AAPF
U23AAPG
U23AAPH
U23AAPI
U23AAPJ
U23AAPK
U23AAPL
U23AAPM
U23AAPN
U23AAPO
U23AAPP
U23AAPQ
U23AAPR
U23AAPS
U23AAPT
U23AAPU
U23AAPV
U23AAPW
U23AAPX
U23AAPY
U23AAPZ
U23AAQA
U23AAQB
U23AAQC
U23AAQD
U23AAQE
U23AAQF
U23AAQG
U23AAQH
U23AAQI
U23AAQJ
U23AAQK
U23AAQL
U23AAQM
U23AAQN
U23AAQO
U23AAQP
U23AAQQ
U23AAQR
U23AAQS
U23AAQT
U23AAQU
U23AAQV
U23AAQW
U23AAQX
U23AAQY
U23AAQZ
U23AARA
U23AARB
U23AARC
U23AARD
U23AARE
U23AARF
U23AARG
U23AARH
U23AARI
U23AARJ
U23AARK
U23AARL
U23AARM
U23AARN
U23AARO
U23AARP
U23AARQ
U23AARR
U23AARS
U23AART
U23AARU
U23AARV
U23AARW
U23AARX
U23AARY
U23AARZ
U23AASA
U23AASB
U23AASC
U23AASD
U23AASE
U23AASF
U23AASG
U23AASH
U23AASI
U23AASJ
U23AASK
U23AASL
U23AASM
U23AASN
U23AASO
U23AASP
U23AASQ
U23AASR
U23AASS
U23AAST
U23AASU
U23AASV
U23AASW
U23AASX
U23AASY
U23AASZ
U23AATA
U23AATB
U23AATC
U23AATD
U23AATE
U23AATF
U23AATG
U23AATH
U23AATI
U23AATJ
U23AATK
U23AATL
U23AATM
U23AATN
U23AATO
U23AATP
U23AATQ
U23AATR
U23AATS
U23AATT
U23AATU
U23AATV
U23AATW
U23AATX
U23AATY
U23AATZ
U23AAUA
U23AAUB
U23AAUC
U23AAUD
U23AAUE
U23AAUF
U23AAUG
U23AAUH
U23AAUI
U23AAUJ
U23AAUK
U23AAUL
U23AAUM
U23AAUN
U23AAUO
U23AAUP
U23AAUQ
U23AAUR
U23AAUS
U23AAUT
U23AAUU
U23AAUV
U23AAUW
U23AAUX
U23AAUY
U23AAUZ
U23AAVA
U23AAVB
U23AAVC
U23AAVD
U23AAVE
U23AAVF
U23AAVG
U23AAVH
U23AAVI
U23AAVJ
U23AAVK
U23AAVL
U23AAVM
U23AAVN
U23AAVO
U23AAVP
U23AAVQ
U23AAVR
U23AAVS
U23AAVT
U23AAVU
U23AAVV
U23AAVW
U23AAVX
U23AAVY
U23AAVZ
U23AAWA
U23AAWB
U23AAWC
U23AAWD
U23AAWE
U23AAWF
U23AAWG
U23AAWH
U23AAWI
U23AAWJ
U23AAWK
U23AAWL
U23AAWM
U23AAWN
U23AAWO
U23AAWP
U23AAWQ
U23AAWR
U23AAWS
U23AAWT
U23AAWU
U23AAWV
U23AAWW
U23AAWX
U23AAWY
U23AAWZ
U23AAXA
U23AAXB
U23AAXC
U23AAXD
U23AAXE
U23AAXF
U23AAXG
U23AAXH
U23AAXI
U23AAXJ
U23AAXK
U23AAXL
U23AAXM
U23AAXN
U23AAXO
U23AAXP
U23AAXQ
U23AAXR
U23AAXS
U23AAXT
U23AAXU
U23AAXV
U23AAXW
U23AAXX
U23AAXY
U23AAXZ
U23AAYA
U23AAYB
U23AAYC
U23AAYD
U23AAYE
U23AAYF
U23AAYG
U23AAYH
U23AAYI
U23AAYJ
U23AAYK
U23AAYL
U23AAYM
U23AAYN
U23AAYO
U23AAYP
U23AAYQ
U23AAYR
U23AAYS
U23AAYT
U23AAYU
U23AAYV
U23AAYW
U23AAYX
U23AAYY
U23AAYZ
U23AAZA
U23AAZB
U23AAZC
U23AAZD
U23AAZE
U23AAZF
U23AAZG
U23AAZH
U23AAZI
U23AAZJ
U23AAZK
U23AAZL
U23AAZM
U23AAZN
U23AAZO
U23AAZP
U23AAZQ
U23AAZR
U23AAZS
U23AAZT
U23AAZU
U23AAZV
U23AAZW
U23AAZX
U23AAZY
U23AAZZ
U23AABAA
U23AABAB
U23AABAC
U23AABAD
U23AABAE
U23AABAF
U23AABAG
U23AABAH
U23AABAI
U23AABAJ
U23AABAK
U23AABAL
U23AABAM
U23AABAN
U23AABAO
U23AABAP
U23AABAQ
U23AABAR
U23AABAS
U23AABAT
U23AABAU
U23AABAV
U23AABAW
U23AABAX
U23AABAY
U23AABAZ
U23AABBA
U23AABBB
U23AABBC
U23AABBD
U23AABBE
U23AABBF
U23AABBG
U23AABBH
U23AABBI
U23AABBJ
U23AABBK
U23AABBL
U23AABBM
U23AABBN
U23AABBO
U23AABBP
U23AABBQ
U23AABBR
U23AABBS
U23AABBT
U23AABBU
U23AABBV
U23AABBW
U23AABBX
U23AABBY
U23AABBZ
U23AABCA
U23AABCB
U23AABCC
U23AABCD
U23AABCE
U23AABCF
U23AABCG
U23AABCH
U23AABCI
U23AABCJ
U23AABCK
U23AABCL
U23AABCM
U23AABCN
U23AABCO
U23AABCP
U23AABCQ
U23AABCR
U23AABCS
U23AABCT
U23AABCU
U23AABCV
U23AABCW
U23AABCX
U23AABCY
U23AABCZ
U23AABDA
U23AABDB
U23AABDC
U23AABDD
U23AABDE
U23AABDF
U23AABDG
U23AABDH
U23AABDI
U23AABDJ
U23AABDK
U23AABDL
U23AABDM
U23AABDN
U23AABDO
U23AABDP
U23AABDQ
U23AABDR
U23AABDS
U23AABDT
U23AABDU
U23AABDV
U23AABDW
U23AABDX
U23AABDY
U23AABDZ
U23AABEA
U23AABEB
U23AABEC
U23AABED
U23AABEE
U23AABEF
U23AABEG
U23AABEH
U23AABEI
U23AABEJ
U23AABEK
U23AABEL
U23AABEM
U23AABEN
U23AABEO
U23AABEP
U23AABEQ
U23AABER
U23AABES
U23AABET
U23AABEU
U23AABEV
U23AABEW
U23AABEX
U23AABEY
U23AABEZ
U23AABFA
U23AABFB
U23AABFC
U23AABFD
U23AABFE
U23AABFF
U23AABFG
U23AABFH
U23AABFI
U23AABFJ
U23AABFK
U23AABFL
U23AABFM
U23AABFN
U23AABFO
U23AABFP
U23AABFQ
U23AABFR
U23AABFS
U23AABFT
U23AABFU
U23AABFV
U23AABFW
U23AABFX
U23AABFY
U23AABFZ
U23AABGA
U23AABGB
U23AABGC
U23AABGD
U23AABGE
U23AABGF
U23AABGG
U23AABGH
U23AABGI
U23AABGJ
U23AABGK
U23AABGL
U23AABGM
U23AABGN
U23AABGO
U23AABGP
U23AABGQ
U23AABGR
U23AABGS
U23AABGT
U23AABGU
U23AABGV
U23AABGW
U23AABGX
U23AABGY
U23AABGZ
U23AABHA
U23AABHB
U23AABHC
U23AABHD
U23AABHE
U23AABHF
U23AABHG
U23AABHH
U23AABHI
U23AABHJ
U23AABHK
U23AABHL
U23AABHM
U23AABHN
U23AABHO
U23AABHP
U23AABHQ
U23AABHR
U23AABHS
U23AABHT
U23AABHU
U23AABHV
U23AABHW
U23AABHX
U23AABHY
U23AABHZ
U23AABIA
U23AABIB
U23AABIC
U23AABID
U23AABIE
U23AABIF
U23AABIG
U23AABIH
U23AABII
U23AABIJ
U23AABIK
U23AABIL
U23AABIM
U23AABIN
U23AABIO
U23AABIP
U23AABIQ
U23AABIR
U23AABIS
U23AABIT
U23AABIU
U23AABIV
U23AABIW
U23AABIX
U23AABIY
U23AABIZ
U23AABJA
U23AABJB
U23AABJC
U23AABJD
U23AABJE
U23AABJF
U23AABJG
U23AABJH
U23AABJI
U23AABJJ
U23AABJK
U23AABJL
U23AABJM
U23AABJN
U23AABJO
U23AABJP
U23AABJQ
U23AABJR
U23AABJS
U23AABJT
U23AABJU
U23AABJV
U23AABJW
U23AABJX
U23AABJY
U23AABJZ
U23AABKA
U23AABKB
U23AABKC
U23AABKD
U23AABKE
U23AABKF
U23AABKG
U23AABKH
U23AABKI
U23AABKJ
U23AABKK
U23AABKL
U23AABKM
U23AABKN
U23AABKO
U23AABKP
U23AABKQ
U23AABKR
U23AABKS
U23AABKT
U23AABKU
U23AABKV
U23AABKW
U23AABKX
U23AABKY
U23AABKZ
U23AABLA
U23AABLB
U23AABLC
U23AABLD
U23AABLE
U23AABLF
U23AABLG
U23AABLH
U23AABLI
U23AABLJ
U23AABLK
U23AABLL
U23AABLM
U23AABLN
U23AABLO
U23AABLP
U23AABLQ
U23AABLR
U23AABLS
U23AABLT
U23AABLU
U23AABLV
U23AABLW
U23AABLX
U23AABLY
U23AABLZ
U23AABMA
U23AABMB
U23AABMC
U23AABMD
U23AABME
U23AABMF
U23AABMG
U23AABMH
U23AABMI
U23AABMJ
U23AABMK
U23AABML
U23AABMM
U23AABMN
U23AABMO
U23AABMP
U23AABMQ
U23AABMR
U23AABMS
U23AABMT
U23AABMU
U23AABMV
U23AABMW
U23AABMX
U23AABMY
U23AABMZ
U23AABNA
U23AABNB
U23AABNC
U23AABND
U23AABNE
U23AABNF
U23AABNG
U23AABNH
U23AABNI
U23AABNJ
U23AABNK
U23AABNL
U23AABNM
U23AABNN
U23AABNO
U23AABNP
U23AABNQ
U23AABNR
U23AABNS
U23AABNT
U23AABNU
U23AABNV
U23AABNW
U23AABNX
U23AABNY
U23AABNZ
U23AABOA
U23AABOB
U23AABOC
U23AABOD
U23AABOE
U23AABOF
U23AABOG
U23AABOH
U23AABOI
U23AABOJ
U23AABOK
U23AABOL
U23AABOM
U23AABON
U23AABOO
U23AABOP
U23AABOQ
U23AABOR
U23AABOS
U23AABOT
U23AABOU
U23AABOV
U23AABOW
U23AABOX
U23AABOY
U23AABOZ
U23AABPA
U23AABPB
U23AABPC
U23AABPD
U23AABPE
U23AABPF
U23AABPG
U23AABPH
U23AABPI
U23AABPJ
U23AABPK
U23AABPL
U23AABPM
U23AABPN
U23AABPO
U23AABPP
U23AABPQ
U23AABPR
U23AABPS
U23AABPT
U23AABPU
U23AABPV
U23AABPW
U23AABPX
U23AABPY
U23AABPZ
U23AABQA
U23AABQB
U23AABQC
U23AABQD
U23AABQE
U23AABQF
U23AABQG
U23AABQH
U23AABQI
U23AABQJ
U23AABQK
U23AABQL
U23AABQM
U23AABQN
U23AABQO
U23AABQP
U23AABQQ
U23AABQR
U23AABQS
U23AABQT
U23AABQU
U23AABQV
U23AABQW
U23AABQX
U23AABQY
U23AABQZ
U23AABRA
U23AABRB
U23AABRC
U23AABRD
U23AABRE
U23AABRF
U23AABRG
U23AABRH
U23AABRI
U23AABRJ
U23AABRK
U23AABRL
U23AABRM
U23AABRN
U23AABRO
U23AABRP
U23AABRQ
U23AABRR
U23AABRS
U23AABRT
U23AABRU
U23AABRV
U23AABRW
U23AABRX
U23AABRY
U23AABRZ
U23AABSA
U23AABSB
U23AABSC
U23AABSD
U23AABSE
U23AABSF
U23AABSG
U23AABSH
U23AABSI
U23AABSJ
U23AABSK
U23AABSL
U23AABSM
U23AABSN
U23AABSO
U23AABSP
U23AABSQ
U23AABSR
U23AABSS
U23AABST
U23AABSU
U23AABSV
U23AABSW
U23AABSX
U23AABSY
U23AABSZ
U23AABTA
U23AABTB
U23AABTC
U23AABTD
U23AABTE
U23AABTF
U23AABTG
U23AABTH
U23AABTI
U23AABTJ
U23AABTK
U23AABTL
U23AABTM
U23AABTN
U23AABTO
U23AABTP
U23AABTQ
U23AABTR
U23AABTS
U23AABTT
U23AABTU
U23AABTV
U23AABTW
U23AABTX
U23AABTY
U23AABTZ
U23AABUA
U23AABUB
U23AABUC
U23AABUD
U23AABUE
U23AABUF
U23AABUG
U23AABUH
U23AABUI
U23AABUJ
U23AABUK
U23AABUL
U23AABUM
U23AABUN
U23AABUO
U23AABUP
U23AABUQ
U23AABUR
U23AABUS
U23AABUT
U23AABUU
U23AABUV
U23AABUW
U23AABUX
U23AABUY
U23AABUZ
U23AABVA
U23AABVB
U23AABVC
U23AABVD
U23AABVE
U23AABVF
U23AABVG
U23AABVH
U23AABVI
U23AABVJ
U23AABVK
U23AABVL
U23AABVM
U23AABVN
U23AABVO
U23AABVP
U23AABVQ
U23AABVR
U23AABVS
U23AABVT
U23AABVU
U23AABVV
U23AABVW
U23AABVX
U23AABVY
U23AABVZ
U23AABWA
U23AABWB
U23AABWC
U23AABWD
U23AABWE
U23AABWF
U23AABWG
U23AABWH
U23AABWI
U23AABWJ
U23AABWK
U23AABWL
U23AABWM
U23AABWN
U23AABWO
U23AABWP
U23AABWQ
U23AABWR
U23AABWS
U23AABWT
U23AABWU
U23AABWV
U23AABWW
U23AABWX
U23AABWY
U23AABWZ
U23AABXA
U23AABXB
U23AABXC
U23AABXD
U23AABXE
U23AABXF
U23AABXG
U23AABXH
U23AABXI
U23AABXJ
U23AABXK
U23AABXL
U23AABXM
U23AABXN
U23AABXO
U23AABXP
U23AABXQ
U23AABXR
U23AABXS
U23AABXT
U23AABXU
U23AABXV
U23AABXW
U23AABXX
U23AABXY
U23AABXZ
U23AABYA
U23AABYB
U23AABYC
U23AABYD
U23AABYE
U23AABYF
U23AABYG
U23AABYH
U23AABYI
U23AABYJ
U23AABYK
U23AABYL
U23AABYM
U23AABYN
U23AABYO
U23AABYP
U23AABYQ
U23AABYR
U23AABYS
U23AABYT
U23AABYU
U23AABYV
U23AABYW
U23AABYX
U23AABYY
U23AABYZ
U23AABZA
U23AABZB
U23AABZC
U23AABZD
U23AABZE
U23AABZF
U23AABZG
U23AABZH
U23AABZI
U23AABZJ
U23AABZK
U23AABZL
U23AABZM
U23AABZN
U23AABZO
U23AABZP
U23AABZQ
U23AABZR
U23AABZS
U23AABZT
U23AABZU
U23AABZV
U23AABZW
U23AABZX
U23AABZY
U23AABZZ
U23AACAA
U23AACAB
U23AACAC
U23AACAD
U23AACAE
U23AACAF
U23AACAG
U23AACAH
U23AACAI
U23AACAJ
U23AACAK
U23AACAL
U23AACAM
U23AACAN
U23AACAO
U23AACAP
U23AACAQ
U23AACAR
U23AACAS
U23AACAT
U23AACAU
U23AACAV
U23AACAW
U23AACAX
U23AACAY
U23AACAZ
U23AACBA
U23AACBB
U23AACBC
U23AACBD
U23AACBE
U23AACBF
U23AACBG
U23AACBH
U23AACBI
U23AACBJ
U23AACBK
U23AACBL
U23AACBM
U23AACBN
U23AACBO
U23AACBP
U23AACBQ
U23AACBR
U23AACBS
U23AACBT
U23AACBU
U23AACBV
U23AACBW
U23AACBX
U23AACBY
U23AACBZ
U23AACCA
U23AACCB
U23AACCC
U23AACCD
U23AACCE
U23AACCF
U23AACCG
U23AACCH
U23AACCI
U23AACCJ
U23AACCK
U23AACCL
U23AACCM
U23AACCN
U23AACCO
U23AACCP
U23AACCQ
U23AACCR
U23AACCS
U23AACCT
U23AACCU
U23AACCV
U23AACCW
U23AACCX
U23AACCY
U23AACCZ
U23AACDA
U23AACDB
U23AACDC
U23AACDD
U23AACDE
U23AACDF
U23AACDG
U23AACDH
U23AACDI
U23AACDJ
U23AACDK
U23AACDL
U23AACDM
U23AACDN
U23AACDO
U23AACDP
U23AACDQ
U23AACDR
U23AACDS
U23AACDT
U23AACDU
U23AACDV
U23AACDW
U23AACDX
U23AACDY
U23AACDZ
U23AACEA
U23AACEB
U23AACEC
U23AACED
U23AACEE
U23AACEF
U23AACEG
U23AACEH
U23AACEI
U23AACEJ
U23AACEK
U23AACEL
U23AACEM
U23AACEN
U23AACEO
U23AACEP
U23AACEQ
U23AACER
U23AACES
U23AACET
U23AACEU
U23AACEV
U23AACEW
U23AACEX
U23AACEY
U23AACEZ
U23AACFA
U23AACFB
U23AACFC
U23AACFD
U23AACFE
U23AACFF
U23AACFG
U23AACFH
U23AACFI
U23AACFJ
U23AACFK
U23AACFL
U23AACFM
U23AACFN
U23AACFO
U23AACFP
U23AACFQ
U23AACFR
U23AACFS
U23AACFT
U23AACFU
U23AACFV
U23AACFW
U23AACFX
U23AACFY
U23AACFZ
U23AACGA
U23AACGB
U23AACGC
U23AACGD
U23AACGE
U23AACGF
U23AACGG
U23AACGH
U23AACGI
U23AACGJ
U23AACGK
U23AACGL
U23AACGM
U23AACGN
U23AACGO
U23AACGP
U23AACGQ
U23AACGR
U23AACGS
U23AACGT
U23AACGU
U23AACGV
U23AACGW
U23AACGX
U23AACGY
U23AACGZ
U23AACHA
U23AACHB
U23AACHC
U23AACHD
U23AACHE
U23AACHF
U23AACHG
U23AACHH
U23AACHI
U23AACHJ
U23AACHK
U23AACHL
U23AACHM
U23AACHN
U23AACHO
U23AACHP
U23AACHQ
U23AACHR
U23AACHS
U23AACHT
U23AACHU
U23AACHV
U23AACHW
U23AACHX
U23AACHY
U23AACHZ
U23AACIA
U23AACIB
U23AACIC
U23AACID
U23AACIE
U23AACIF
U23AACIG
U23AACIH
U23AACII
U23AACIJ
U23AACIK
U23AACIL
U23AACIM
U23AACIN
U23AACIO
U23AACIP
U23AACIQ
U23AACIR
U23AACIS
U23AACIT
U23AACIU
U23AACIV
U23AACIW
U23AACIX
U23AACIY
U23AACIZ
U23AACJA
U23AACJB
U23AACJC
U23AACJD
U23AACJE
U23AACJF
U23AACJG
U23AACJH
U23AACJI
U23AACJJ
U23AACJK
U23AACJL
U23AACJM
U23AACJN
U23AACJO
U23AACJP
U23AACJQ
U23AACJR
U23AACJS
U23AACJT
U23AACJU
U23AACJV
U23AACJW
U23AACJX
U23AACJY
U23AACJZ
U23AACKA
U23AACKB
U23AACKC
U23AACKD
U23AACKE
U23AACKF
U23AACKG
U23AACKH
U23AACKI
U23AACKJ
U23AACKK
U23AACKL
U23AACKM
U23AACKN
U23AACKO
U23AACKP
U23AACKQ
U23AACKR
U23AACKS
U23AACKT
U23AACKU
U23AACKV
U23AACKW
U23AACKX
U23AACKY
U23AACKZ
U23AACLA
U23AACLB
U23AACLC
U23AACLD
U23AACLE
U23AACLF
U23AACLG
U23AACLH
U23AACLI
U23AACLJ
U23AACLK
U23AACLL
U23AACLM
U23AACLN
U23AACLO
U23AACLP
U23AACLQ
U23AACLR
U23AACLS
U23AACLT
U23AACLU
U23AACLV
U23AACLW
U23AACLX
U23AACLY
U23AACLZ
U23AACMA
U23AACMB
U23AACMC
U23AACMD
U23AACME
U23AACMF
U23AACMG
U23AACMH
U23AACMI
U23AACMJ
U23AACMK
U23AACML
U23AACMM
U23AACMN
U23AACMO
U23AACMP
U23AACMQ
U23AACMR
U23AACMS
U23AACMT
U23AACMU
U23AACMV
U23AACMW
U23AACMX
U23AACMY
U23AACMZ
U23AACNA
U23AACNB
U23AACNC
U23AACND
U23AACNE
U23AACNF
U23AACNG
U23AACNH
U23AACNI
U23AACNJ
U23AACNK
U23AACNL
U23AACNM
U23AACNN
U23AACNO
U23AACNP
U23AACNQ
U23AACNR
U23AACNS
U23AACNT
U23AACNU
U23AACNV
U23AACNW
U23AACNX
U23AACNY
U23AACNZ
U23AACOA
U23AACOB
U23AACOC
U23AACOD
U23AACOE
U23AACOF
U23AACOG
U23AACOH
U23AACOI
U23AACOJ
U23AACOK
U23AACOL
U23AACOM
U23AACON
U23AACOO
U23AACOP
U23AACOQ
U23AACOR
U23AACOS
U23AACOT
U23AACOU
U23AACOV
U23AACOW
U23AACOX
U23AACOY
U23AACOZ
U23AACPA
U23AACPB
U23AACPC
U23AACPD
U23AACPE
U23AACPF
U23AACPG
U23AACPH
U23AACPI
U23AACPJ
U23AACPK
U23AACPL
U23AACPM
U23AACPN
U23AACPO
U23AACPP
U23AACPQ
U23AACPR
U23AACPS
U23AACPT
U23AACPU
U23AACPV
U23AACPW
U23AACPX
U23AACPY
U23AACPZ
U23AACQA
U23AACQB
U23AACQC
U23AACQD
U23AACQE
U23AACQF
U23AACQG
U23AACQH
U23AACQI
U23AACQJ
U23AACQK
U23AACQL
U23AACQM
U23AACQN
U23AACQO
U23AACQP
U23AACQQ
U23AACQR
U23AACQS
U23AACQT
U23AACQU
U23AACQV
U23AACQW
U23AACQX
U23AACQY
U23AACQZ
U23AACRA
U23AACRB
U23AACRC
U23AACRD
U23AACRE
U23AACRF
U23AACRG
U23AACRH
U23AACRI
U23AACRJ
U23AACRK
U23AACRL
U23AACRM
U23AACRN
U23AACRO
U23AACRP
U23AACRQ
U23AACRR
U23AACRS
U23AACRT
U23AACRU
U23AACRV
U23AACRW
U23AACRX
U23AACRY
U23AACRZ
U23AACSA
U23AACSB
U23AACSC
U23AACSD
U23AACSE
U23AACSF
U23AACSG
U23AACSH
U23AACSI
U23AACSJ
U23AACSK
U23AACSL
U23AACSM
U23AACSN
U23AACSO
U23AACSP
U23AACSQ
U23AACSR
U23AACSS
U23AACST
U23AACSU
U23AACSV
U23AACSW
U23AACSX
U23AACSY
U23AACSZ
U23AACTA
U23AACTB
U23AACTC
U23AACTD
U23AACTE
U23AACTF
U23AACTG
U23AACTH
U23AACTI
U23AACTJ
U23AACTK
U23AACTL
U23AACTM
U23AACTN
U23AACTO
U23AACTP
U23AACTQ
U23AACTR
U23AACTS
U23AACTT
U23AACTU
U23AACTV
U23AACTW
U23AACTX
U23AACTY
U23AACTZ
U23AACUA
U23AACUB
U23AACUC
U23AACUD
U23AACUE
U23AACUF
U23AACUG
U23AACUH
U23AACUI
U23AACUJ
U23AACUK
U23AACUL
U23AACUM
U23AACUN
U23AACUO
U23AACUP
U23AACUQ
U23AACUR
U23AACUS
U23AACUT
U23AACUU
U23AACUV
U23AACUW
U23AACUX
U23AACUY
U23AACUZ
U23AACVA
U23AACVB
U23AACVC
U23AACVD
U23AACVE
U23AACVF
U23AACVG
U23AACVH
U23AACVI
U23AACVJ
U23AACVK
U23AACVL
U23AACVM
U23AACVN
U23AACVO
U23AACVP
U23AACVQ
U23AACVR
U23AACVS
U23AACVT
U23AACVU
U23AACVV
U23AACVW
U23AACVX
U23AACVY
U23AACVZ
U23AACWA
U23AACWB
U23AACWC
U23AACWD
U23AACWE
U23AACWF
U23AACWG
U23AACWH
U23AACWI
U23AACWJ
U23AACWK
U23AACWL
U23AACWM
U23AACWN
U23AACWO
U23AACWP
U23AACWQ
U23AACWR
U23AACWS
U23AACWT
U23AACWU
U23AACWV
U23AACWW
U23AACWX
U23AACWY
U23AACWZ
U23AACXA
U23AACXB
U23AACXC
U23AACXD
U23AACXE
U23AACXF
U23AACXG
U23AACXH
U23AACXI
U23AACXJ
U23AACXK
U23AACXL
U23AACXM
U23AACXN
U23AACXO
U23AACXP
U23AACXQ
U23AACXR
U23AACXS
U23AACXT
U23AACXU
U23AACXV
U23AACXW
U23AACXX
U23AACXY
U23AACXZ
U23AACYA
U23AACYB
U23AACYC
U23AACYD
U23AACYE
U23AACYF
U23AACYG
U23AACYH
U23AACYI
U23AACYJ
U23AACYK
U23AACYL
U23AACYM
U23AACYN
U23AACYO
U23AACYP
U23AACYQ
U23AACYR
U23AACYS
U23AACYT
U23AACYU
U23AACYV
U23AACYW
U23AACYX
U23AACYY
U23AACYZ
U23AACZA
U23AACZB
U23AACZC
U23AACZD
U23AACZE
U23AACZF
U23AACZG
U23AACZH
U23AACZI
U23AACZJ
U23AACZK
U23AACZL
U23AACZM
U23AACZN
U23AACZO
U23AACZP
U23AACZQ
U23AACZR
U23AACZS
U23AACZT
U23AACZU
U23AACZV
U23AACZW
U23AACZX
U23AACZY
U23AACZZ
U23AADAA
U23AADAB
U23AADAC
U23AADAD
U23AADAE
U23AADAF
U23AADAG
U23AADAH
U23AADAI
U23AADAJ
U23AADAK
U23AADAL
U23AADAM
U23AADAN
U23AADAO
U23AADAP
U23AADAQ
U23AADAR
U23AADAS
U23AADAT
U23AADAU
U23AADAV
U23AADAW
U23AADAX
U23AADAY
U23AADAZ
U23AADBA
U23AADBB
U23AADBC
U23AADBD
U23AADBE
U23AADBF
U23AADBG
U23AADBH
U23AADBI
U23AADBJ
U23AADBK
U23AADBL
U23AADBM
U23AADBN
U23AADBO
U23AADBP
U23AADBQ
U23AADBR
U23AADBS
U23AADBT
U23AADBU
U23AADBV
U23AADBW
U23AADBX
U23AADBY
U23AADBZ
U23AADCA
U23AADCB
U23AADCC
U23AADCD
U23AADCE
U23AADCF
U23AADCG
U23AADCH
U23AADCI
U23AADCJ
U23AADCK
U23AADCL
U23AADCM
U23AADCN
U23AADCO
U23AADCP
U23AADCQ
U23AADCR
U23AADCS
U23AADCT
U23AADCU
U23AADCV
U23AADCW
U23AADCX
U23AADCY
U23AADCZ
U23AADDA
U23AADDB
U23AADDC
U23AADDD
U23AADDE
U23AADDF
U23AADDG
U23AADDH
U23AADDI
U23AADDJ
U23AADDK
U23AADDL
U23AADDM
U23AADDN
U23AADDO
U23AADDP
U23AADDQ
U23AADDR
U23AADDS
U23AADDT
U23AADDU
U23AADDV
U23AADDW
U23AADDX
U23AADDY
U23AADDZ
U23AADEA
U23AADEB
U23AADEC
U23AADED
U23AADEE
U23AADEF
U23AADEG
U23AADEH
U23AADEI
U23AADEJ
U23AADEK
U23AADEL
U23AADEM
U23AADEN
U23AADEO
U23AADEP
U23AADEQ
U23AADER
U23AADES
U23AADET
U23AADEU
U23AADEV
U23AADEW
U23AADEX
U23AADEY
U23AADEZ
U23AADFA
U23AADFB
U

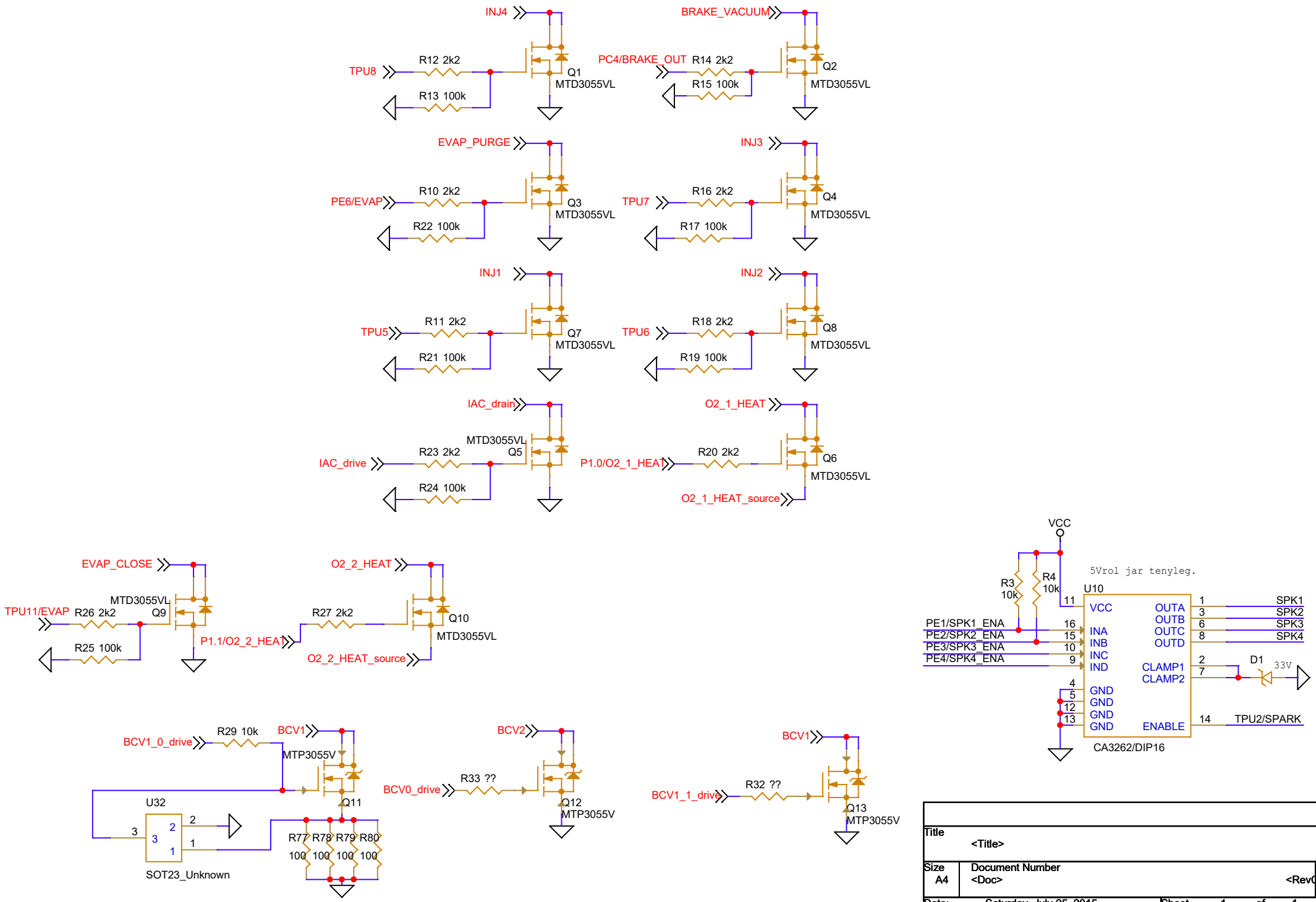

Title	<Title>	
Size A4	Document Number <Doc>	Rev <RevCode>
Date: Saturday, July 25, 2015	Sheet 1 of 1	