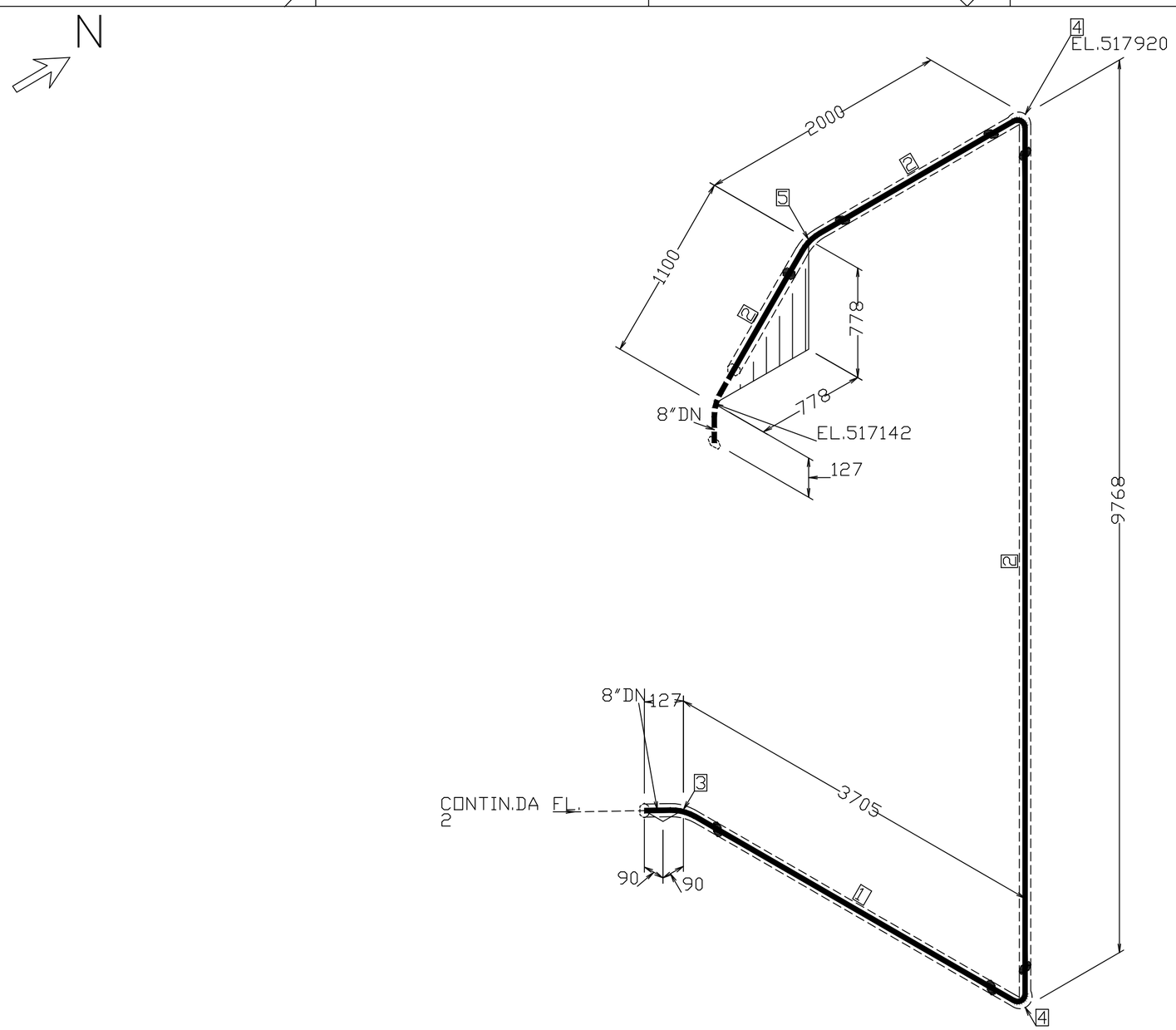

MATERIAIS DE FABRICAÇÃO

POS	DESCRIÇÃO	CODIGO	DIAM (POL)	QTDE	PESO (kg)
	TUBOS E CONEXÕES				
1	TUBO AC A53/B E=0.85 SCH 20 .	TUBO-B36.10A BI	8.00	3.3M	109.06
2	TUBO AI A312/TP304L E=0.85 SCH B36.19 BI .	TUBO-B36.19 BI	8.00	11.6M	231.09
3	CURVA RL 45° AC A234/WPB - B16.9 BI	CV-LEIOSG-009	8.00	1	8.00
4	CURVA RL 90° AI A403/WP304L . B16.9 BI	CV-LEIOSG-009	8.00	2	20.00
5	CURVA RL 45° AI A403/WP304L . B16.9 BI	CV-LEIOSG-009	8.00	1	5.00

TOTAL FABRICATION WEIGHT 373.15

REV.	DESCRIÇÃO	DATA	EXEC.	VERIF.	APROV.
0	LIBERADO PARA CONSTRUÇÃO	30/04/14	VRS	LCS	MKA

DES. DE REFERÊNCIA	FLUXOGRAMA	PRES. TESTE kgf/cm2g	TIPO ISOL.	PRES. PROJ. kgf/cm2g	TEMP. PROJ. ºC	FLUÍDO
		0	PP	-	unset	CM

SOLDA · SOLDA CAMPO SC · SOLDA CAMPO C/ AJUSTE SCA · SOLDA ENCAIXE · ROSCADO · TRAÇO DE VAPOR

ALÍVIO DE TENSÃO	ESPES. ISOL.	PRES. OPER. kgf/cm2g	TEMP. OPER. ºC	ESPECIF.
-	-	0	-10000	SS1

ÁREA: 100 - OTIMIZAÇÃO

Este desenho não pode ser usado, copiado ou cedido fora dos termos contratuais / This drawing may only be used in strict accordance with the contractual clauses

Nº -

Nº

ENGº RESP:

CREA:

CLIENTE:

EMPREENDIMENTO:

TÍTULO: ISOMÉTRICO DE TUBULAÇÃO CM-8"-30127-SS1-PP

PROJ.	EXEC. VRS	VERIF. LCS	APROV. MKA
ESCALA S/ ESC.			FOLHA: 3 DE 3
DATA	Nº CM-30127-100		REV. 0

DATA DA EXTRAÇÃO:
NÚMERO DA EXTRAÇÃO: